WWW.SYNQ-AUDIO.COM

Copyright © 2011 by BEGLEC NV
't Hofveld 2C ~ B1702 Groot-Bijgaarden ~ Belgium
Reproduction or publication of the content in any manner, without express permission of the publisher, is prohibited.

SMQ.2

Operation Manual EN
Mode d'emploi FR
Gebruiksaanwijzing NL
Bedienungsanleitung DE
Manual de instrucciones ES
Manual do utilizador PT

CE

V1.0

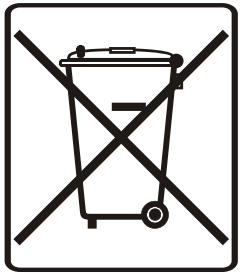

EN - DISPOSAL OF THE DEVICE

Dispose of the unit and used batteries in an environment friendly manner according to your country regulations.

FR - DÉCLASSER L'APPAREIL

Débarrassez-vous de l'appareil et des piles usagées de manière écologique Conformément aux dispositions légales de votre pays.

NL - VERWIJDEREN VAN HET APPARAAT

Verwijder het toestel en de gebruikte batterijen op een milieuvriendelijke manier conform de in uw land geldende voorschriften.

DU - ENTSORGUNG DES GERÄTS

Entsorgen Sie das Gerät und die Batterien auf umweltfreundliche Art und Weise gemäß den Vorschriften Ihres Landes.

ES - DESHACERSE DEL APARATO

Reciclar el aparato y pilas usadas de forma ecologica conforme a las disposiciones legales de su pais.

PT - COMO DESFAZER-SE DA UNIDADE

Tente reciclar a unidade e as pilhas usadas respeitando o ambiente e em conformidade com as normas vigentes no seu país.

OPERATION MANUAL

Congratulations and thank you for buying this SYNQ product. Please read these operating instructions carefully so you will know how to operate this product properly. After you have finished reading the instructions, put them in a safe place for future reference.

FEATURES

This unit is radio-interference suppressed. This appliance meets the requirements of the current European and national guidelines. Conformity has been established and the relevant statements and documents have been deposited by the manufacturer.

- This compact and robust battle-mixer is the perfect choice for use with two turntables (ex. XTRM-1) or tabletop CD-players (ex. DMC1000) to obtain a small but yet powerful DJ-setup with perfect sound quality!
- 2 channels equipped with **VCA-technology and professional studio-grade dual-rail 45mm DJ-faders:**
    - On both channels you can select internal USB-soundcard (1x bi-directional), line or phono input
    - Both channels have gain, 3-band EQ (+12/-26dB and full size input level meters
- Extra DJ microphone input with combo (jack/XLR), 2-band EQ, level control and On-Air switch
- Assignable, front-detachable, smooth 45mm hi-grade dual-rail VCA crossfader with adjustable curve.
- Master section with stereo level meter and both balanced XLR + unbalanced RCA/cinch outputs
- PFL section with split/blend option and PFL/main mix control
- Powerful headphones output with both 6.3mm and 3.5mm stereo jacks
- Record output with unbalanced RCA/cinch connectors

BEFORE USE

- Before you start using this unit, please check if there's no transportation damage. Should there be any, do not use the device and consult your dealer first.
- **Important:** This device left our factory in perfect condition and well packaged. It is absolutely necessary for the user to strictly follow the safety instructions and warnings in this user manual. Any damage caused by mishandling is not subject to warranty. The dealer will not accept responsibility for any resulting defects or problems caused by disregarding this user manual.
- Keep this booklet in a safe place for future consultation. If you sell the fixture, be sure to add this user manual.
- To protect the environment, please try to recycle the packing material as much as possible.

Check the contents:

Check that the carton contains the following items:

- User manual
- SMD-2 mixer
- Mains cable
- USB cable

SAFETY INSTRUCTIONS:

CAUTION
RISK OF ELECTRIC SHOCK
DO NOT OPEN

CAUTION: To reduce the risk of electric shock, do not remove the top cover. No user-serviceable parts inside. Refer servicing to qualified service personnel only.

The lightning flash with arrowhead symbol within the equilateral triangle is intended to alert the use or the presence of un-insulated "dangerous voltage" within the product's enclosure that may be of sufficient magnitude to constitute a risk of electric shock.

The exclamation point within the equilateral triangle is intended to alert the user to the presence of important operation and maintenance (servicing) instructions in the literature accompanying this appliance.

This symbol means: indoor use only

This symbol means: Read instructions

This symbol means: Safety Class I appliance

- To prevent fire or shock hazard, do not expose this appliance to rain or moisture.
- To avoid condensation to be formed inside, allow the unit to adapt to the surrounding temperatures when bringing it into a warm room after transport. Condense sometimes prevents the unit from working at full performance or may even cause damages.
- This unit is for indoor use only.
- Don't place metal objects or spill liquid inside the unit. No objects filled with liquids, such as vases, shall be placed on this appliance. Electric shock or malfunction may result. If a foreign object enters the unit, immediately disconnect the mains power.
- No naked flame sources, such as lighted candles, should be placed on the appliance.
- Don't cover any ventilation openings as this may result in overheating.
- Prevent use in dusty environments and clean the unit regularly.
- Keep the unit away from children.
- Inexperienced persons should not operate this device.
- Maximum save ambient temperature is 40°C. Don't use this unit at higher ambient temperatures.
- Minimum distances around the apparatus for sufficient ventilation is 5cm.
- Always unplug the unit when it is not used for a longer time or before you start servicing.
- The electrical installation should be carried out by qualified personal only, according to the regulations for electrical and mechanical safety in your country.
- Check that the available voltage is not higher than the one stated on the rear panel of the unit.
- The socket inlet shall remain operable for disconnection from the mains.
- The power cord should always be in perfect condition. Switch the unit immediately off when the power cord is squashed or damaged.
- Never let the power-cord come into contact with other cables!
- When the power switch is in OFF position, this unit is not completely disconnected from the mains!
- This appliance must be earthed to in order comply with safety regulations.
- In order to prevent electric shock, do not open the cover. Apart from the mains fuse there are no user serviceable parts inside.
- **Never** repair a fuse or bypass the fuse holder. **Always** replace a damaged fuse with a fuse of the same type and electrical specifications!
- In the event of serious operating problems, stop using the appliance and contact your dealer immediately.
- Please use the original packing when the device is to be transported.
- Due to safety reasons it is prohibited to make unauthorized modifications to the unit.

INSTALLATION GUIDELINES:

- Install the unit in a well-ventilated location where it will not be exposed to high temperatures or humidity.
- Placing and using the unit for long periods near heat-generating sources such as amplifiers, spotlights, etc. will affect its performance and may even damage the unit.
- When installed in a booth or flight case, please make sure to have good ventilation to improve heat evacuation of the unit.
- To avoid condensation to be formed inside, allow the unit to adapt to the surrounding temperatures when bringing it into a warm room after transport. Condense sometimes prevents the unit from working at full performance.

CLEANING THE APPLIANCE:

Clean by wiping with a polished cloth slightly dipped with water. Avoid getting water inside the unit. Do not use volatile liquids such as benzene or thinner which will damage the unit.

CONNECTIONS

Except for microphones, headphone and master outputs, all connections are cinch. Use good quality cinch-cinch cables to prevent bad audio quality.
Be sure to turn off the mixer before you make changes to the different connections.

In this manual we talk about “line inputs”. This is a global name for inputs with a level between 750mV and 2V. This includes tuners, videos, CD-players, etc.
There are many ways to connect audio equipment to this mixer. Just keep the following remarks in mind:

- Always connect cinch cables in the same way:
  - white or black cinch connector → left channel
  - red cinch connector → right channel
- Some inputs on the back panel have the possibility to receive a USB, phono or line input. Make sure to assign the associated switch correctly:
  - When you connect a CD-player, Cassette deck, MD-player, tuner, video recorder etc. don’t forget to put the associated switch to “LINE”.
  - When you connect a turntable don’t forget to put the associated switch to “PHONO”.
  - When you connect a PC don’t forget to put the associated switch to “USB”.

  Remark: When you connect the SynQ “X-TRM1” turntable, we suggest to put the turntable in line output. Of course this means you must connect it to a line input on the mixer!
- Many Turntables have a GND-connection. It is preferable to connect this signal ground to the SMD-2. Use the GND-connections, close to the signal input connectors.
- The record input of an analog recording device can be connected to the record output of the SMD-2 to make analog recordings.

FUNCTIONS (FRONT)

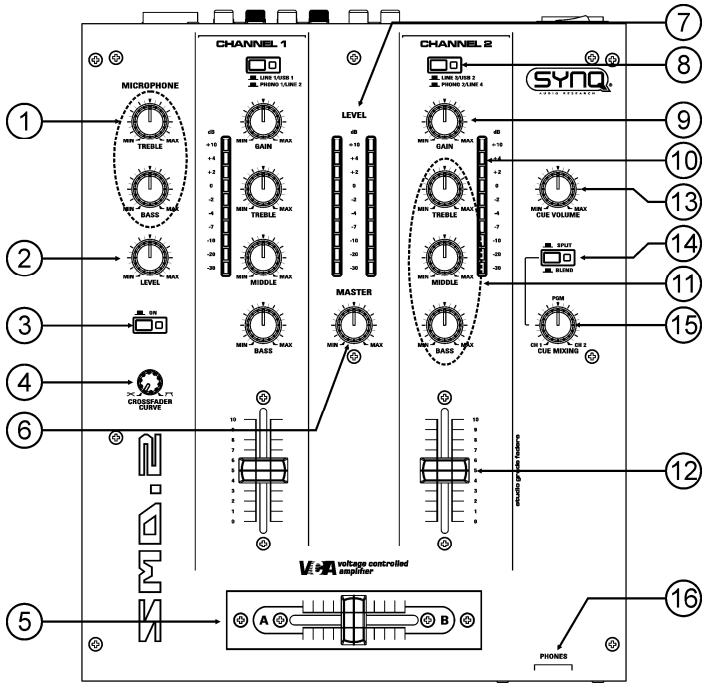

1. **2-BAND TONE CONTROL FOR DJ-MIC:** The frequency can be controlled over a range from -12dB to +12dB. In the center position the tone control is flat. (switched off)
2. **DJ MIC VOLUME:** Used to adjust the level of the DJ mic.
3. **DJ MIC ON/OFF SWITCH:** Used to switch the DJ-microphone on/off
4. **CROSS FADER CURVE:** Adjusts the curve of the cross fader from smooth (left position) to sharp (right position).

5. **CROSS FADER:** equipped with a studio-grade professional fader, used to mix the signals from the 2 channels.
6. **MASTER OUTPUT KNOB:** Adjusts the output level of the master output.
7. **LED VU METER:** Accurate level meter. **Very important:** If you want a nice and clean sound, please pay attention the VU-meters. Most DJs use this important instrument as a “flashy light effect” ☹. They try to push the meter constantly to its maximum. Let’s be clear: a good DJ wants a clean, undistorted sound. Levels over 0dB mean “distortion” so please keep an eye on the meter! ☺
8. **INPUT SOURCE SELECTOR:** Used to select the correct input on each channel: phono, line or USB. There are also additional input selectors on the back.
   Hint: *Line, Aux, CD, Tuner, etc… are different names for inputs with almost the same signal levels.*
9. **GAIN LEVEL:** Adjusts the input level on each channel, range goes from zero to maximum. Use this control to adjust the level on the VU-meters at about 0dB.
10. **CHANNEL VU METER:** Each channel has its own LED VU-meter so you can adjust the gain level (9) very quickly. Make sure the levels do not exceed 0dB (or 100%). The audio risks to be distorted when the signal level comes in the red zone of the VU-meter.
11. **3-BAND TONE CONTROLS:** The frequency of each channel can be controlled separately over a range from -26dB to +12dB. In the center position the tone control is flat. (switched off)
12. **VCA CHANNEL FADERS:** Used to control the level of each channel. SMD-2 uses voltage controlled amplifier technology which means that not the audio signal but only a small DC-voltage runs through the studio-grade professional faders. This greatly improves the immunity against cracks in the music due to worn out faders.
13. **CUE LEVEL:** Used to adjust the output level of the headphones. Note that, due to the high output power, you can permanently damage your ears! Do not play at high volume!
14. **SPLIT CUE BUTTON:** Normally you hear a stereo signal in your headphones. When you press this button, you will hear 2 different mono signals:
    a. **LEFT:** Signal from CH1
    b. **RIGHT:** Signal from CH2

    Note that the Cue mixing knob must be in the center position!
15. **CUE MIX:** With this knob you can mix the the input channels through the headphone output:
    - Put the knob in the extreme left position to hear channel1.
    - Put the knob in the extreme right position to hear channel2.
    - Put the knob in any other position to hear a mix of the two signals.

    This option makes it possible to check your mix before you put it on the master output.
16. **HEADPHONES OUTPUT:** Used to connect any headphones with 6,3mm or 3,5mm jack plug.

FUNCTIONS (REAR)

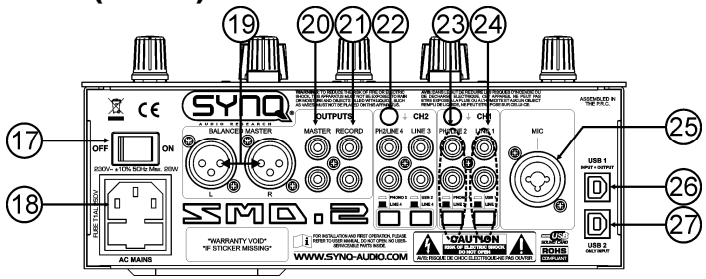

17. **POWER SWITCH:** Used to switch the mixer on and off.
18. **MAINS INPUT:** with IEC socket and integrated fuse holder, connect the supplied mains cable here.
19. **MASTER BALANCED OUTPUT:** The XLR-connectors can be used to connect the mixer to any balanced amplifier input, using special balanced signal cables.
20. **MASTER UNBALANCED OUTPUT:** The same output signal as on the balanced master output(19) but unbalanced. Can be used to connect unbalanced amplifiers.
21. **RECORD OUTPUT:** Carries the same signal as the master outputs but is not influenced by the master level and balance controls. Used to connect analog recording equipment. You can also connect a computer for direct digital recording, see USB connection (26).

22. **GROUND (GND) CONNECTION:** Many Turntables have a GND-connection. It is preferable to connect this signal ground to the GND-connector. If your turntable does not have a ground wire, you don't have to use this connector.
23. **INPUT CHANNEL PHONO/LINE:** used to connect two different audio signals: phono or line. Use the push button below to change the input between line and phono. The input source selector (8) on the front determines which input will be active: phono/line (23) or USB/line (24).
24. **INPUT CHANNEL USB/LINE:** used to connect two different audio signals: USB or line. Use the push button below to change the input between USB and line. The input source selector (8) on the front determines which input will be active: phono/line (23) or USB/line (24).
25. **DJ-MIC INPUT:** Combo jack. Accepts either a balanced microphone with an XLR connector or an unbalanced microphone with 1/4" mono jack. This input is mainly used as DJ-microphone.
26. **USB CONNECTION 1:** You can connect any PC through this USB connection. The PC/Mac will detect your mixer as a sound card, normally no drivers are needed. Since this USB port is bidirectional you are able to play music on your computer and mix this music with other sources like CD, phono, etc. At the same time you can record your mix on your computer with the same USB connection!
27. **USB CONNECTION 2:** You can connect any PC through this USB connection. The PC/Mac will detect your mixer as a sound card, normally no drivers are needed. Please note that this USB port can only be used to play music on your computer and mix this music with other sources like CD, phono, etc.

CHANGING THE CROSSFADER

- Remove the fader knob from the cross fader.
- Remove the 2 screws that keep the cross fader in place.
- Gently remove the fader and the cover plate from their position.
- Unplug the cross fader from the cable (unplug the cable by pulling the connector, NOT the cable!)
- Press the new cross fader on the cable.
- Put the cross fader back in place with the small cover plate and the 2 screws.

Done!

SPECIFICATIONS

Power Supply:	AC 230 V, 50Hz
Power consumption:	18W
Fuse:	20mm glass fuse 250V 1A slow
Frequency response:	20-22.000Hz (+/-3dB)
THD + noise:	<0.1% @ 1kHz, 0dB
S/N Ratio (IHF-A):	>80dB @ 1kHz.
Micro inputs:	1.5mV @ 10kΩ
Line/CD inputs:	150mV @ 22kΩ
Phono inputs:	3mV @ 47kΩ
Record output:	775mV @ 600Ω
Master output:	1.5V @ 4k7Ω unbal.
Master output:	850mV @ 600Ω bal.
Tone controls CH1/CH2:	+12dB / -26dB @ 10kHz / 1,3kHz / 50Hz
Tone controls DJ MIC:	+/-12dB @ 12kHz / 60Hz
Headphone:	180mW@75Ω
Dimensions:	240(W) x 290(H) x 104(D) mm
Weight:	2,7kg

Every information is subject to change without prior notice
You can download the latest version of this user manual on our website: www.beglec.com

MODE D'EMPLOI

Nous vous remercions d'avoir acheté ce produit SYNQ®. Veuillez lire ce mode d'emploi très attentivement afin de pouvoir exploiter toutes les possibilités de cet appareil.

EN VOUS INSCRIVANT POUR LA LETTRE D'INFORMATION VOUS SEREZ TOUJOURS TENU AU COURANT DES DERNIÈRES NOUVELLES CONCERNANT NOS PRODUITS: NOUVEAUTÉS, ACTIONS SPÉCIALES, JOURNÉES PORTES OUVERTES, ETC.
➔ SURFEZ SUR: WWW.BEGLEC.COM ←

CARACTÉRISTIQUES

Cet appareil ne produit pas d'interférences radio. Il répond aux exigences nationales et européennes. La conformité a été établie et les déclarations et documents correspondants ont été déposés par le fabricant.

- Ce battle-mixer robuste et compact, combiné à deux platines vinyl (p.ex. XTRM-1) ou 2 lecteurs CD à plat (p.ex. DMC1000), vous permet d'avoir une installation DJ compacte et puissante d'une qualité sonore parfaite!
- Les 2 canaux sont équipés de la **technologie VCA et de curseurs DJ à double rail de 45mm de qualité studio:**
  - Sur les deux canaux, vous pouvez sélectionner la carte son interne USB (1x bidirectionnelle), l'entrée Line ou l'entrée phono.
  - Les deux canaux sont équipés d'un réglage de Gain, d'un EQ à 3 bandes (+12/-26dB) et d'indicateurs de niveau « full size ».
- Canal supplémentaire pour micro DJ à connecteur combo (jack/XLR), pourvu d'un EQ à 2 bandes, d'un contrôle de niveau et d'un bouton « On-Air »
- Cross fader VCA à double rail de 45mm de grande qualité: assignable, manipulation très souple, front détachable et courbe réglable.
- Section Master avec indicateur de niveau stéréo. Sorties XLR symétriques + sorties RCA/cinch asymétriques.
- Section PFL avec option split/blend (séparé/mixé) et contrôle PFL/main mix.
- Puissante sortie pour casque aux connecteurs Jack stéréo de 6.3mm et de 3.5mm.
- Sortie pour enregistrements aux connecteurs RCA/cinch asymétriques.

AVANT L'UTILISATION

Quelques instructions importantes:

- Avant d'utiliser cet appareil, assurez-vous de l'absence de dommages liés au transport. En cas de dommages, n'utilisez pas l'appareil et contactez le vendeur.
- **Important:** Cet appareil a quitté notre usine en parfaite condition et bien emballé. Il est primordial que l'utilisateur suive les instructions de sécurité et avertissements inclus dans ce manuel. La garantie ne s'applique pas en cas de dommage lié à une utilisation incorrecte. Le vendeur ne prend pas la responsabilité des défauts ou de tout problème résultant du fait de n'avoir pas tenu compte des mises en garde de ce manuel.
- Conservez ce manuel dans un endroit sûr pour toute consultation future. Si vous vendez l'appareil, assurez-vous d'y joindre ce manuel également.
- Afin de protéger l'environnement, merci de recycler les emballages autant que possible.

Vérifiez le contenu:

Vérifiez si l'emballage contient bien les articles suivants :

- Mode d'emploi
- SMD-2
- Câble d'alimentation
- Câble USB

INSTRUCTIONS DE SÉCURITÉ:

ATTENTION: afin de réduire le risque d'électrocution, n'enlevez jamais le couvercle de l'appareil. Il n'y a aucune pièce à l'intérieur de l'appareil que vous puissiez remplacer vous-même. Confiez l'entretien uniquement à des techniciens qualifiés.

La flèche dans un triangle met l'utilisateur en garde contre la présence de haute tension sans isolation dans l'appareil, ce qui peut causer un risque d'électrocution.

Un point d'exclamation dans un triangle prévient de la présence d'instructions relatives au fonctionnement et à la maintenance se trouvant dans le manuel fourni avec l'appareil.

Ce symbole signifie: uniquement pour usage à l'intérieur.

Ce symbole signifie : Lire le mode d'emploi.

Ce symbole signifie: appareil construit selon les normes de sécurité classe I

- Afin d'éviter tout risque d'incendie ou de décharge électrique, ne pas exposer cet appareil à la pluie ou l'humidité.
- Pour éviter la formation de condensation à l'intérieur de l'appareil, patientez quelques minutes pour laisser l'appareil s'adapter à la température ambiante lorsqu'il arrive dans une pièce chauffée après le transport. La condensation empêche l'appareil de fonctionner de manière optimale, et elle peut même causer des dommages.
- Cet appareil est destiné à une utilisation à l'intérieur uniquement.
- Ne pas insérer d'objet métallique ou renverser de liquide dans l'appareil. Aucun objet contenant un liquide, tels que des vases, ne peut être placé sur cet appareil. Cela risquerait de provoquer une décharge électrique ou un dysfonctionnement. Si un corps étranger est introduit dans l'appareil, déconnectez immédiatement de la source d'alimentation.
- Aucune source de flamme nue, telle que des bougies allumées, ne peut être placée sur l'appareil.
- Ne pas couvrir les orifices de ventilation, un risque de surchauffe en résulterait.
- Ne pas utiliser l'appareil dans un environnement poussiéreux et le nettoyer régulièrement.
- Ne pas laisser l'appareil à portée des enfants.
- Les personnes non expérimentées ne doivent pas utiliser cet appareil.
- La température ambiante maximale d'utilisation de l'appareil est de 45°C. Ne pas l'utiliser au-delà de cette température.
- Rien ne doit se trouver contre l'appareil : la distance minimum pour en permettre une ventilation suffisante est de 5cm.
- Débranchez toujours l'appareil si vous ne l'utilisez pas de manière prolongée ou avant d'entreprendre des réparations.
- Les installations électriques ne peuvent être faites que par du personnel qualifié et conformément aux règlements de sécurité électrique et mécanique en vigueur dans votre pays.
- Assurez-vous que la tension d'alimentation de la source d'alimentation de la zone dans laquelle vous vous trouvez ne dépasse pas celle indiquée à l'arrière de l'appareil.
- La prise doit toujours être accessible pour que le cordon secteur puisse être enlevé à tout moment.
- Le cordon d'alimentation doit toujours être en parfait état. Mettez immédiatement l'unité hors tension si le cordon devait être écrasé ou endommagé.
- Ne laissez jamais le cordon d'alimentation entrer en contact avec d'autres câbles !
- Quand l'interrupteur principal est en position OFF, cet appareil n'est pas complètement isolé du courant 230V !
- L'appareil doit être à la masse selon les règles de sécurité.
- Utilisez toujours des câbles appropriés et certifiés lorsque vous installez l'appareil.
- Pour éviter toute décharge électrique, ne pas ouvrir l'appareil. En dehors du fusible principal, il n'y a pas de pièces pouvant être changées par l'utilisateur à l'intérieur.
- **Ne jamais** réparer ou court-circuiter un fusible. Remplacez **systématiquement** un fusible endommagé par un fusible de même type et ayant les mêmes spécifications électriques !

- En cas de problèmes de fonctionnement sérieux, arrêtez toute utilisation de l'appareil et contactez votre revendeur immédiatement.
- Utilisez l'emballage d'origine si l'appareil doit être transporté.
- Pour des raisons de sécurité, il est interdit d'apporter une quelconque modification à l'appareil.

CONSEILS D'INSTALLATION:

- Installer l'appareil dans un lieu bien aéré, à l'abri de l'humidité et des fortes températures.
- Placer et utiliser l'appareil à proximité de sources de chaleur telles que spots, amplis,… pourrait affecter ses performances et même endommager l'appareil.
- En cas d'installation dans un 'flight case', assurer une bonne ventilation afin d'évacuer la chaleur produite par l'appareil.
- Pour éviter la condensation à l'intérieur, laisser l'appareil s'adapter à la nouvelle température ambiante après le transport. La condensation peut altérer les performances de l'appareil.

NETTOYAGE:

Nettoyez l'appareil à l'aide d'un chiffon doux, légèrement humide. Evitez d'introduire de l'eau à l'intérieur de l'appareil. N'utilisez pas de produits volatils tels que le benzène ou le 'thinner', qui peuvent endommager l'appareil.

CONNEXIONS

A l'exception des micros, du casque et des sorties master, toutes les connexions sont au standard Cinch. Utilisez des câbles cinch/cinch de bonne qualité afin d'éviter un son de mauvaise qualité.
Assurez-vous d'éteindre la table de mixage avant d'effectuer les différentes connexions.
Dans ce mode d'emploi, il est question d'entrée/sortie ligne ou "line inputs/outputs". Il s'agit en fait d'un terme générique pour désigner des entrées/sorties avec un niveau compris entre 750mV et 2V. Ceci inclut les lecteurs de CD, tuners, vidéos, …
On peut connecter des appareils audio à cette table de mixage de plusieurs manières. Retenez les remarques suivantes:

- Toujours connecter les câbles cinch de la manière suivante:
  - Connecteurs cinch blanc ou noir → canal gauche
  - Connecteur rouge → canal droit
- Quelques entrées situées sur le panneau arrière peuvent recevoir des entrées USB, ligne ou phono. Assurez-vous d'assigner le sélecteur associé de façon correcte:
  - Si vous connectez un lecteur CD, Cassette, MD, tuner, magnétoscope, etc. n'oubliez pas de sélectionner "LINE".
  - Si vous connectez une platine vinyl, sélectionnez "PHONO".
  - When you connect a PC don't forget to put the associated switch to "USB".

  Remarque: Si vous connectez la platine SynQ "X-TRM1", nous suggérons de sélectionner la sortie Line de la platine. Il faut dès lors la connecter sur une entrée Line de la table de mixage!
- Beaucoup de platines possèdent un connecteur de masse GND. Il est préférable de connecter ce signal à la SMD-2 (à côté des connecteurs d'entrée)
- L'entrée Record d'un enregistreur analogique peut être connectée à la sortie Record de la SMD-2 pour faire des enregistrements analogiques.

FONCTIONS (FACE AVANT)

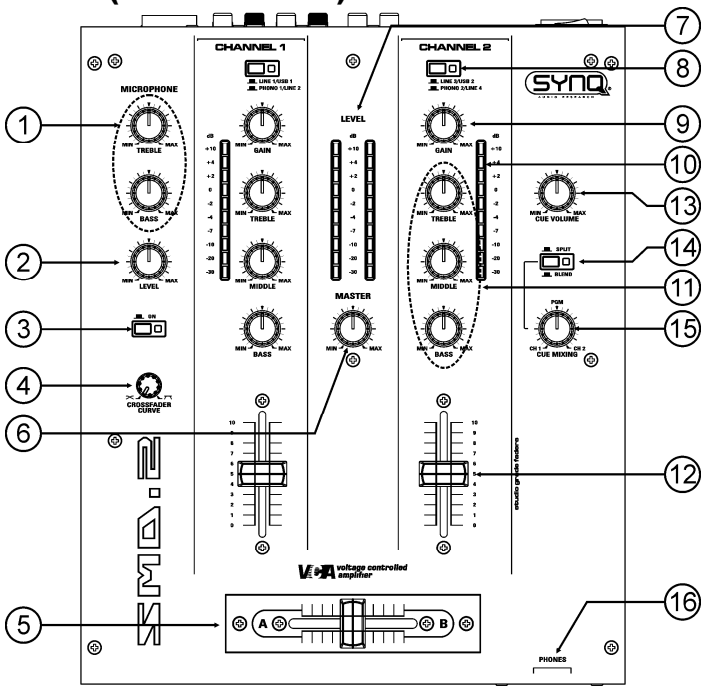

1. **RÉGLAGE DE TONALITÉ à 2 bandes POUR LE MICRO DJ:** la fréquence du micro DJ peut être réglé avec une portée de +/-12dB. Dans la position centrale, le contrôle de tonalité est neutre. (éteint)
2. **DJ MIC VOLUME:** Est utilisé pour régler le niveau du micro DJ.
3. **COMMUTATEUR DJ MIC ON/OFF:** est utilisé pour allumer/éteindre le micro
4. **CROSS FADER CURVE** Règle la courbe du cross fader : transition douce = position gauche, transition brusque = position droite.
5. **CROSS FADER:** équipé d'un curseur professionnel de qualité studio, permet de mixer les signaux provenant des 2 canaux.
6. **NIVEAU DE SORTIE MASTER:** Ajustement du niveau de la sortie master.
7. **VU METER A LED:** VU-Mètre précis. **Très important:** Pour avoir un son propre et net, prêtez attention au VU-Mètre. Beaucoup de DJ's utilisent cet instrument important à tort en essayant de le pousser au maximum. Soyons clairs: un bon Dj veut avant tout un son clair et sans distorsion. Les niveaux supérieurs à 0dB produisent de la distorsion, gardez donc un œil sur le VU-Mètre! ☺
8. **SELECTEUR DE SOURCE D'ENTRÉE:** est utilisé pour sélectionner la source d'entrée exacte pour chaque canal: phono, line ou USB. Il y a des sélecteurs d'entrés supplémentaires à l'arrière de la table de mixage.
   Avis: *Line, Aux, CD, Tuner, etc… sont différents noms pour des entrées qui ont un niveau de signal pratiquement identique.*
9. **NIVEAU DE GAIN:** Ajustement du niveau d'entrée de chaque canal. A utiliser pour ajuster le niveau du VU-Mètre aux alentours de 0dB.
10. **VU MÈTRE / CANAL:** chaque canal possède son propre VU-mètre LED ce qui vous permet de régler le niveau gain (9) très rapidement. Faites attention que les niveaux ne dépassent pas 0dB (ou 100%). Le signal audio risque d'être déformé si le niveau du signal entre dans la zone rouge du VU-mètre.
11. **Réglage de TONALITÉ à 3 bandes:** la fréquence de chaque canal peut être réglé séparément dans une plage allant de -26dB à +12dB. Dans la position centrale, le contrôle de tonalité est neutre. (éteint)

12. **CURSEURS VCA DES CANAUX:** Contrôle le niveau de chaque canal. SMD-2 utilise la technologie VCA (**V**oltage **C**ontrolled **A**mplifier) ce qui signifie que ce n'est pas le signal audio qui passe par les équipé de curseurs professionnels de qualité studio, mais bien un faible courant DC. Ceci diminue considérablement le risque de craquements dans la musique au cas ou les curseurs seraient usés.
13. **NIVEAU CUE:** Ajustement du niveau de sortie des casques. Il est important de noter qu'à cause de sa grande puissance de sortie, vous pouvez à tout moment endommager vos oreilles! Ne mettez pas le volume au maximum!
14. **BOUTON SPLIT CUE:** Normalement vous entendez un signal stéréo dans vos casques. En poussant ce bouton, vous entendrez 2 signaux mono:
    a. **GAUCHE:** Signal du canal 1
    b. **DROITE:** Signal du canal 2
    A noter que le bouton Cue mixing doit être dans sa position centrale!
15. **CUE MIX:** avec ce bouton vous pouvez mixer n'importe quel canal d'entré dans la sortie casque:
    - Tournez le bouton complètement à gauche pour entendre le canal 1.
    - Tournez le bouton complètement à droite pour entendre le canal 2.
    - Mettez le bouton dans une autre position pour écouter le mixage des deux signaux.
    Cette option vous permet de vérifier votre mixage avant que vous l'envoyiez vers la sortie master.
16. **SORTIE CASQUE:** Connectez des casques pourvu d'un jack 6,3mm ou 3,5mm.

FONCTIONS (FACE ARRIERE)

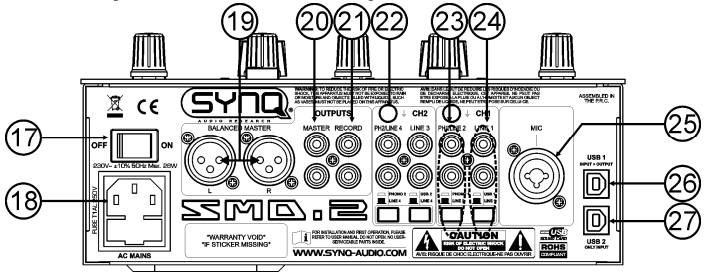

17. **INTERRUPTEUR D'ALLUMAGE:** Permet d'allumer/éteindre la table.
18. **CONNECTEUR D'ALIMENTATION:** prise IEC avec porte-fusible intégré. Branchez ici le câble d'alimentation qui est fourni avec l'appareil.
19. **SORTIE SYMETRIQUE MASTER:** les connecteurs XLR peuvent être utilisés pour connecter cette table de mixage a n'importe quelle entrée symétrique d'amplificateur en utilisant un câble de signal symétrique spécifique.
20. **SORTIE MASTER ASYMÉTRIQUE :** Idem que la sortie MASTER symétrique (19) mais avec un signal asymétrique. Peut être utilisée pour connecter des amplis asymétriques.
21. **RECORD OUTPUT:** transmet le même signal que les sorties master, mais n'est influencé ni par le niveau du master, ni par le réglage de la balance. Il est utilisé pour brancher un enregistreur analogique. Vous pouvez également connecter un ordinateur pour effectuer un enregistrement digital direct, veuillez vous reporter pour cela au N° 26 : 'Connexions USB'.
22. **GROUND (GND) CONNECTION:** Beaucoup de platines vinyle sont équipés d'un connecteur de masse (GND). Il est conseillé de connecter ce signal de masse au connecteur GND. Si votre platine vinyle ne dispose pas d'un câble de masse, vous ne devez pas utiliser ce connecteur.
23. **INPUT CHANNEL PHONO/LINE:** est utilisée pour connecter deux signaux audio différents: phono ou line. Utilisez le bouton pressoir en dessous pour sélectionner Line ou Phono. Le sélecteur de source d'entrée (8) sur la face avant détermine quelle source sera activée: phono/line (23) ou USB/line (24).
24. **INPUT CHANNEL USB/LINE:** est utilisée pour connecter deux signaux audio différents: USB ou line. Utilisez le bouton pressoir en dessous pour sélectionner USB ou Line. Le sélecteur de source d'entrée (8) sur la face avant détermine quelle source sera activée: phono/line (23) ou USB/line (24).
25. **ENTREE MICRO DJ:** Combo jack. Accepte aussi bien un micro avec prise XLR symétrique qu'un micro avec jack 1/4" mono asymétrique. Cette entrée est principalement utilisée pour les micros DJ
26. **CONNEXIONS USB 1:** Vous pouvez connecter n'importe quel ordinateur via cette connexion USB. Le PC/Mac détectera votre mixer en tant que carte son, donc en principe, aucun pilote n'est nécessaire. Etant donné que ce port USB est bidirectionnel, vous êtes en mesure de reproduire de la musique au

départ de votre ordinateur et de mélanger cette musique avec d'autres sources comme celles d'un lecteur CD, d'un phono, etc … Mais en même temps, vous pouvez également enregistrer votre 'mix' dans votre ordinateur via cette même connexion USB!

27. **CONNEXIONS USB 2:** Vous pouvez connecter n'importe quel ordinateur via cette connexion USB. Le PC/Mac détectera votre mixer en tant que carte son, donc en principe, aucun pilote n'est nécessaire. Remarquez que par ce port USB vous êtes uniquement en mesure de reproduire de la musique au départ de votre ordinateur et de mélanger cette musique avec d'autres sources comme celles d'un lecteur CD, d'un phono, etc …

REMPLACER LE CROSSFADER

- Retirer les boutons du crossfader.
- Retirez les 2 vis qui maintiennent le crossfader.
- Retirez délicatement le curseur et le plateau de leur emplacement.
- Débranchez le câble du crossfader (tirez sur le connecteur, PAS sur le câble!)
- Branchez le nouveau crossfader sur le câble.
- Remettre le crossfader et son petit plateau en place à l'aide des 2 vis.

C'est fait!

CARACTÉRISTIQUES TECHNIQUES

Alimentation:	CA 230 V, 50Hz
Consommation:	18W
Fusible:	20mm en verre 250V 1A lent
Réponse en fréquence:	20-22.000Hz (+/-3dB)
DHT + bruit:	<0.1% @ 1kHz, 0dB
S/N Ratio (IHF-A):	>80dB @ 1kHz.
Entrées micro:	1.5mV @ 10kΩ
Entrées Line/CD:	150mV @ 22kΩ
Entrées Phono:	3mV @ 47kΩ
Sortie Record:	775mV @ 600Ω
Sortie Master:	1.5V @ 4k7Ω asymétrique.
Sortie Master:	850mV @ 600Ω symétrique.
Contrôles de tonalité CAN1/CAN2:	+12dB / -26dB @ 10kHz / 1,3kHz / 50Hz
Contrôles de tonalité MIC DJ:	+/-12dB @ 12kHz / 60Hz
Casque:	180mW@75Ω
Dimensions:	240(L) x 290(H) x 104(P) mm
Poids:	2,7kg

Chacune de ces informations peut être modifiée sans avertissement préalable. Vous pouvez télécharger la dernière version de ce mode d'emploi de notre site Web: www.beglec.com

GEBRUIKSAANWIJZING

Hartelijk dank voor de aankoop van dit SYNQ® product. Om ten volle te kunnen profiteren van alle mogelijkheden en voor uw eigen veiligheid is het aangeraden de aanwijzingen zeer zorgvuldig te lezen voor U het apparaat begint te gebruiken.

DOOR U OP ONZE MAILINGLIJST IN TE SCHRIJVEN ONTVANGT U STEEDS DE LAATSTE INFORMATIE OVER ONZE PRODUKTEN: NIEUWIGHEDEN, SPECIALE ACTIES, OPENDEURDAGEN, ENZ.
➔ SURF NAAR: WWW.BEGLEC.COM ←

KARAKTERISTIEKEN

In dit apparaat is radio-interferentie onderdrukt. Dit product voldoet aan de gangbare Europese en nationale voorschriften. Het is vastgesteld dat het apparaat er zich aan houdt en de desbetreffende verklaringen en documenten zijn door de fabrikant afgegeven.

- Deze compacte en robuuste battle-mixer is de perfecte keuze in combinatie met twee draaitafels (bvb. XTRM-1) of tabletop CD spelers (bvb. DMC1000) voor een compacte doch krachtige DJ opstelling met een uitstekende geluidskwaliteit!
- De 2 kanalen zijn uitgerust met **VCA technologie en professionele dual-rail 45mm DJ-faders van studiokwaliteit:**
- Op beide kanalen kunt u de interne USB geluidskaart (1x bidirectioneel), de LINE of de PHONO ingang kiezen.
- Beide kanalen beschikken over een Gain regelknop, 3-bands EQ (+12/-26dB en full size ingangsniveau meters)
- Extra DJ microfoon ingang met combo aansluiting (jack/XLR), 2-bands EQ, niveauregeling en On-Air schakelaar.
- Vlotte toewijsbare 45mm hi-grade dual-rail VCA crossfader met regelbare curve. Afneembaar front.
- Master sectie met stereo niveaumeter en symmetrische XLR- en asymmetrische RCA/cinch-uitgangen.
- PFL sectie met split/mix optie en PFL/main mix controle
- Krachtige koptelefoon uitgang met zowel 6.3mm als 3.5mm stereo jack aansluitingen.
- Opname-uitgang met asymmetrische RCA/cinch aansluitingen.

EERSTE INGEBRUIKNAME

Belangrijke instructies:

- Controleer voor het eerste gebruik van het apparaat of het tijdens het transport beschadigd werd. Mocht er schade zijn, gebruik het dan niet, maar raadpleeg eerst uw dealer.
- **Belangrijk:** Dit apparaat verliet de fabriek in uitstekende staat en goed verpakt. Het is erg belangrijk dat de gebruiker de veiligheidsaanwijzingen en raadgevingen in deze gebruiksaanwijzing uiterst nauwkeurig volgt. Elke schade veroorzaakt door verkeerd gebruik van het apparaat valt niet onder de garantie. De dealer aanvaardt geen verantwoordelijkheid voor mankementen en problemen die komen door het veronachtzamen van deze gebruiksaanwijzing.
- Bewaar deze brochure op een veilige plaats om hem in de toekomst nogmaals te kunnen raadplegen. Indien U ooit het apparaat verkoopt mag u niet vergeten om de gebruiksaanwijzing bij te voegen.
- Om het milieu te beschermen, probeer zoveel mogelijk het verpakkingsmateriaal te recycleren.

Controleer de inhoud:

Kijk na of de verpakking volgende onderdelen bevat:

- Gebruiksaanwijzing
- SMD-2 mixer
- Netsnoer
- USB kabel

VEILIGHEIDSVOORSCHRIFTEN:

CAUTION
RISK OF ELECTRIC SHOCK
DO NOT OPEN

WAARSCHUWING: Om het risico op elektrocutie zoveel mogelijk te vermijden mag u nooit de behuizing verwijderen. Er bevinden zich geen onderdelen in het toestel die u zelf kan herstellen. Laat de herstellingen enkel uitvoeren door een bevoegde technicus.

De bliksempijl die zich in een gelijkbenige driehoek bevindt is bedoeld om u te wijzen op het gebruik of de aanwezigheid van niet-geïsoleerde onderdelen met een “gevaarlijke spanning” in het toestel die voldoende kracht heeft om een risico van elektrocutie in te houden.

Het uitroepteken binnen de gelijkbenige driehoek is bedoeld om de gebruiker erop te wijzen dat er in de meegeleverde literatuur belangrijke gebruik en onderhoudsinstructies vermeld staan betreffende dit onderdeel.

Dit symbool betekent: het apparaat mag enkel binnenhuis worden gebruikt.

Dit symbool betekent: Lees de handleiding!

Dit symbool betekent: Klasse I apparaten

- Stel dit apparaat niet bloot aan regen of vocht, dit om het risico op brand en elektrische schokken te voorkomen.
- Om de vorming van condensatie binnenin te voorkomen, laat het apparaat aan de omgevingstemperatuur wennen wanneer het, na het transport, naar een warm vertrek is overgebracht. Condensatie kan het toestel soms verhinderen perfect te functioneren. Het kan soms zelfs schade aan het apparaat toebrengen.
- Gebruik dit apparaat uitsluitend binnenshuis.
- Plaats geen stukken metaal en mors geen vocht binnen in het toestel om elektrische schokken of storing te vermijden. Objecten gevuld met water, zoals bvb. Vazen, mogen nooit op dit apparaat worden geplaatst. Indien er toch een vreemd voorwerp of water in het apparaat geraakt, moet U het direct van het lichtnet afkoppelen.
- Open vuur, zoals brandende kaarsen, mogen niet op het apparaat geplaatst worden.
- Bedek geen enkele ventilatieopening om oververhitting te vermijden.
- Zorg dat het toestel niet in een stoffige omgeving wordt gebruikt en maak het regelmatig schoon.
- Houd het apparaat uit de buurt van kinderen.
- Dit apparaat mag niet door onervaren personen bediend worden.
- De maximum veilige omgevingstemperatuur is 40°C. Gebruik het apparaat dus niet bij hogere temperaturen.
- De minimum afstand rondom dit apparaat om een goede koeling toe te laten is 5cm.
- Trek altijd de stekker uit wanneer het apparaat gedurende langere tijd niet wordt gebruikt of alvorens met de onderhoudsbeurt te beginnen.
- De elektrische installatie behoort uitsluitend uitgevoerd te worden door bevoegd personeel, volgens de in uw land geldende regels betreffende elektrische en mechanische veiligheid.
- Controleer dat de beschikbare spanning niet hoger is dan die aangegeven op de achterzijde van het toestel.
- Het stopcontact zal steeds vrij toegankelijk blijven zodat de stroomkabel op elk moment kan worden uitgetrokken.
- De elektrische kabel behoort altijd in uitstekende staat te zijn. Zet het apparaat onmiddellijk af als de elektrische kabel gekneusd of beschadigd is.
- Laat de elektrische draad nooit in contact komen met andere draden.
- Als de netschakelaar zich in OFF (uit) positie bevindt dan is dit apparaat niet volledig van het lichtnet gescheiden!
- Volgens de veiligheidsvoorschriften moet deze installatie geaard worden.
- Om elektrische schokken te voorkomen, moet U de behuizing niet openen. Afgezien van de zekering zitten er geen onderdelen in die door de gebruiker moeten worden onderhouden.
- Repareer **nooit** een zekering en overbrug de zekeringhouder nooit. Vervang een beschadigde zekering **steeds** door een zekering van hetzelfde type en met dezelfde elektrische kenmerken.
- Ingeval van ernstige problemen met het bedienen van het toestel, stopt U onmiddellijk het gebruik ervan. Contacteer uw dealer voor een eventuele reparatie.

- Gebruik best de originele verpakking als het toestel vervoerd moet worden.
- Om veiligheidsredenen is het verboden om ongeautoriseerde modificaties aan het toestel aan te brengen.

INSTALLATIEVOORSCHRIFTEN:

- Plaats dit apparaat in een goed geventileerde ruimte waar het niet blootgesteld is aan hoge temperaturen of vocht.
- Het plaatsen en het gebruik van dit apparaat gedurende een lange periode in de nabijheid warmtebronnen zoals versterkers, spots, enz. zal zijn werking beïnvloeden.
- Zorg, bij inbouw in een vaste installatie of flightcase, voor een goede ventilatie om de warmte optimaal te kunnen afvoeren.
- Zorg ervoor, om inwendige vorming van condensatie te voorkomen, dat de mengtafel zich na transport kan aanpassen aan de warme binnentemperatuur. Condensatie kan de goede werking soms verhinderen.

ONDERHOUD

Reinig het toestel met een zacht, lichtjes bevochtigd doek. Vermijd water te morsen in het toestel. Gebruik nooit vluchtige producten zoals benzeen of thinner, dit kan het toestel beschadigen.

AANSLUITINGEN

Behalve de microfoon-, hoofdtelefoonaansluitingen en master uitgangen, zijn alle aansluitingen cinch-aansluitingen. Gebruik cinch-cinch kabels van goede kwaliteit om een goede geluidskwaliteit te verzekeren. Voor meer informatie over de aansluitingen verwijzen wij u naar het volgende hoofdstuk. Zet het toestel uit, vooraleer u veranderingen in de bekabeling aanbrengt. In deze handleiding spreken we over lijn in/uitgangen. Dit is een globale naam voor in/uitgangen met een niveau tussen 750mV en 2V. Deze uitgangen vindt u bijvoorbeeld bij radio’s, video’s, cd-spelers, enz.
Er zijn ontelbare manieren om geluidsbronnen op deze mixer aan te sluiten. Hou gewoon rekening met volgende opmerkingen:

- Sluit de cinch kabels altijd op dezelfde manier aan:
  - Witte of zwarte cinch connector → linker kanaal
  - Rode cinch connector → rechter kanaal
- Op sommige ingangen op achterzijde is het mogelijk om deze om te schakelen tussen USB, phono of line. Let er op dat de schakelaar hiervoor in de juiste stand staat:
  - Zet de schakelaar in de stand “LINE” als U een CD-speler, MD-speler, Cassettedeck enz… wenst aan te sluiten.
  - Zet de schakelaar in “PHONO” stand bij het aansluiten van een draaitafel.
  - Zet de overeenkomstige schakelaar op USB wanneer u een computer aansluit.

  Opmerking: Als U een Synq “X-TRM1” draaitafel aansluit dan raden we U aan om deze via de line ingang aan te sluiten. Natuurlijk moet U de X-TRM1 dan wel op line uitgang schakelen!
- Vele draaitafels hebben een GND-aansluiting (aarding). In deze aanwezig is dan sluit U deze best op aan op de SMD-2. Gebruik hiervoor de GND-aansluiting juist naast de betreffende audio-ingang.
- Analoge opnameapparatuur kan op de recorduitgang van de SMD-2 worden aangesloten om analoge opnames te maken.

FUNCTIES (VOORZIJDE)

1. **2-BANDS TOONREGELING VOOR DE DJ-MIC:** de frequentie van de DJ microfoon kan ingesteld worden binnen een bereik van +/-12dB. In de middenpositie is de toonregeling neutraal. (uitgeschakeld)
2. **DJ MIC VOLUME:** wordt gebruikt om het niveau van de DJ microfoon te regelen.
3. **DJ MIC ON/OFF SCHAKELAAR:** wordt gebruikt om de DJ microfoon aan/uit te zetten
4. **KANAAL FADER CURVE:** past de curve van de kanaalfaders aan van zachte (linkse positie) tot harde (rechtse positie) overgangen.
5. **CROSS FADER:** uitgerust met een professionele studio fader, wordt gebruikt om de signalen van de 2 kanalen te mixen.
6. **MASTER VOLUMEREGELAAR:** Bepaalt het uitgangsvolume van Master uitgang.
7. **LED VU METER:** Precieze niveaumeter. **Zeer belangrijk:** Als U een perfect geluid wenst, hou dan rekening met de VU-meter! De meeste DJ’s gebruiken dit belangrijke instrument als een “mooi lichteffect”. Het is een sport om de meter zo ver mogelijk in het rood te jagen. Laat ons duidelijk zijn: een goede DJ wil een perfect, onvervormd en dynamisch geluid. Waarden boven 0dB betekenen “vervorming”, hou de meter dus onder controle! ☺

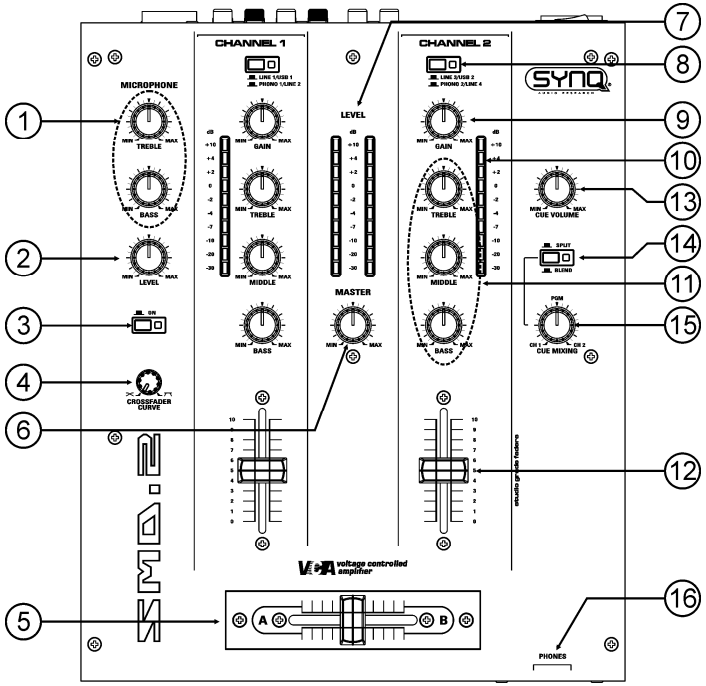

8. **INGANGSKEUZESCHAKELAAR:** wordt gebruikt om de juiste ingang voor elk kanaal te kiezen: phono, line of USB. Er zijn ook supplementaire ingangskeuzeschakelaars op de achterzijde van het toestel.
   Hint: *Line, Aux, CD, Tuner, enz… zijn verschillende namen voor ingangen met bijna identieke signaalniveaus.*
9. **GAIN LEVEL:** Regelt de ingangsgevoeligheid op ieder kanaal van nul tot maximum. Gebruik deze draaiknop om het ingangssignaal op +/-0dB af te regelen.
10. **KANAAL VU METER:** elk kanaal heeft zijn eigen LED VU-meter zodat u het Gain niveau (9) zeer snel kunt instellen. Let erop dat de niveaus de 0dB (of 100%) niet overschrijden. Het geluid zou vervormd kunnen worden wanneer het signaalniveau in de rode zone van de VU-meter komt.
11. **3-BANDS TOONREGELING:** de frequentie van elk kanaal kan afzonderlijk ingesteld worden binnen een bereik gaande van -26dB tot +12dB. In de middenpositie is de toonregeling neutraal. (uitgeschakeld)
12. **VCA KANAALFADERS:** worden gebruikt om het volume van ieder kanaal in te stellen. De SMD-2 maakt gebruik van de VCA technologie wat betekent dat er, in de plaats van het geluidssignaal, een kleine gelijkspanning door de professionele studio faders loopt. Hierdoor wordt de mixer een stuk minder gevoelig voor het gekraak van versleten faders
13. **CUE LEVEL:** Hiermee wordt het volume van de koptelefoon geregeld. Opgelet: door het hoge uitgangsvermogen kan bij slecht gebruik gehoorschade veroorzaakt worden! Matig het uitgangsvermogen!
14. **SPLIT CUE TOETS:** Normaal hoort u een stereo signaal in uw koptelefoon. Druk deze toets in en U hoort 2 verschillende mono signalen:
    a. **LINKS:** Signaal van kanaal 1
    b. **RECHTS:** Signaal van kanaal 2

    Opgelet: de CUE mixing knop moet in het midden staan!
15. **CUE MIX:** met deze knop kunt u de ingangskanalen door de hoofdtelefoonuitgang mixen:
    - Zet de knop in de uiterst linkse positie om kanaal 1 te horen.
    - Zet de knop in de uiterst rechtse positie om kanaal 2 te horen.
    - Zet de knop in een andere postie om een mix van beide signalen voor te beluisteren.

    Deze optie laat u toe uw mix te controleren alvorens u hem door de master uitgang stuurt.

16. **KOPTELEFOON UITGANG:** Hier kan elke koptelefoon voorzien van een 6,3mm of een 3,5mm jack worden aangesloten.

FUNCTIES (ACHTERZIJDE)

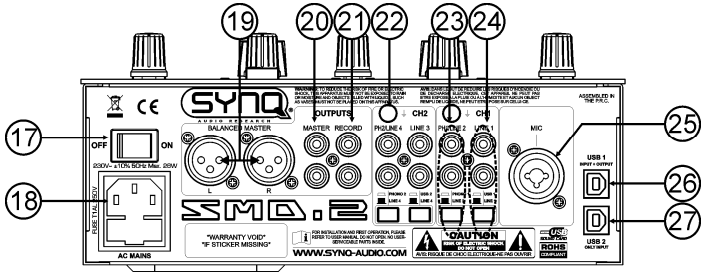

17. **NETSCHAKELAAR:** dient om de mengtafel in en uit te schakelen.
18. **VOEDINGSAANSLUIT ING:** IEC stekker met geïntegreerde zekeringhouder. Sluit hier de meegeleverde voedingskabel aan.
19. **SYMMETRISCHE MASTER UITGANG:** de XLR aansluitingen kunnen gebruikt worden om deze mengtafel met om het even welke gebalanceerde versterkeringang te verbinden door middel van speciaal gebalanceerde signaalkabels.
20. **ASYMMETRISCHE MASTER UITGANG:** Dit is exact hetzelfde signaal als op de symmetrische master uitgang (19). Het signaal is echter asymmetrisch en kan dus gebruikt worden om versterkers met asymmetrische (cinch) ingangen aan te sturen.
21. **RECORD UITGANG:** draagt hetzelfde signaal als de master uitgangen, maar wordt niet beïnvloed door het master niveau, noch door de balansregeling. Deze uitgang wordt gebruikt om een analoge recorder aan te sluiten. U kan hierop ook een computer aansluiten voor onmiddellijke digitale opname, zie USB aansluiting (26).
22. **GROUND (GND) VERBINDING:** vele draaitafels zijn voorzien van een aardingaansluiting (GND). Het is aangewezen deze signaalaarding te verbinden met de GND aansluiting. Indien uw draaitafel niet voorzien is van een aardingkabel dan moet u deze aansluiting niet gebruiken.
23. **INPUT KANAAL PHONO/LINE:** wordt gebruikt om twee verschillende signalen aan te sluiten: phono of line. Gebruik de druktoets die zich onderaan bevindt om te kiezen tussen line en phono. Gebruik de schakelaar (8) om te kiezen tussen phono/line (23) of USB/line (24).
24. **INPUT KANAAL USB/LINE:** wordt gebruikt om twee verschillende signalen aan te sluiten: USB of line. Gebruik de druktoets die zich onderaan bevindt om te kiezen tussen USB en line. Gebruik de schakelaar (8) om te kiezen tussen phono/line (23) of USB/line (24).
25. **DJ MICRO INGANG:** Combo stekker: U kunt hier een gebalanceerde (XLR connector) of ongebalanceerde (1/4” jack) microfoon aansluiten. Deze ingang wordt meestal voor de DJ-microfoon gebruikt
26. **USB AANSLUITING 1:** U kunt elke PC via deze USB aansluiting koppelen aan uw mengpaneel. De PC/Mac zal uw mengpaneel als een geluidskaart detecteren. Normaal zijn er geen drivers nodig. Omdat deze USB poort bidirectioneel is, kunt u muziek afspelen via uw computer en deze muziek mixen met andere bronnen zoals CD, phono, etc. Tegelijkertijd kunt u uw mix opnemen op uw computer via deze zelfde USB aansluiting!
27. **USB AANSLUITING 2:** U kunt elke PC via deze USB aansluiting koppelen aan uw mengpaneel. De PC/Mac zal uw mengpaneel als een geluidskaart detecteren. Normaal zijn er geen drivers nodig. Let wel: met deze USB poort kunt u alleen muziek afspelen via uw computer en deze muziek mixen met andere bronnen zoals CD, phono, enz.

DE CROSSFADER VERVANGEN

- Verwijder het plastiek kapje van de crossfader.
- Verwijder de 2 vijsjes waarmee de crossfader vastzit.
- Verwijder de crossfader en het metalen plaatje voorzichtig.
- Maak de crossfader los van het elektrische kabeltje (trek aan de connector, NIET aan het kabeltje!)
- Verbind de nieuwe crossfader met het kabeltje.
- Bevestig de nieuwe crossfader, samen met het metalen frontplaatje opnieuw met behulp van de 2 vijsjes.

Klaar!

EIGENSCHAPPEN

Voeding:	AC 230 V, 50Hz
Stroomverbruik:	18W
Zekering:	20mm glazen zekering 250V 1A traag
Frequentie bereik:	20-22.000Hz (+/-3dB)
Vervorming + ruis:	<0.1% @ 1kHz, 0dB
S/R verhouding (IHF-A):	>80dB @ 1kHz.
Microfoon ingangen:	1.5mV @ 10kΩ
Line/CD ingangen:	150mV @ 22kΩ
Phono ingangen:	3mV @ 47kΩ
Record uitgang:	775mV @ 600Ω
Master uitgang:	1.5V @ 4k7Ω asymmetrisch
Master uitgang:	850mV @ 600Ω symmetrisch
Tooncontrole Kan1/Kan2:	+12dB / -26dB @ 10kHz / 1,3kHz / 50Hz
Tooncontrole DJ Mic:	+/-12dB @ 12kHz / 60Hz
Koptelefoon:	180mW@75Ω
Afmetingen:	240(W) x 290(H) x 104(D) mm
Gewicht:	2,7kg

Elke inlichting kan veranderen zonder waarschuwing vooraf
U kan de laatste versie van deze handleiding downloaden via
Onze website: www.beglec.com

BEDIENUNGSANLEITUNG

Vielen Dank, dass Sie sich für den Erwerb dieses SYNQ®-Produkt entschieden haben. Bitte lesen Sie diese Bedienungsanleitung sorgfältig vor der Inbetriebnahme durch, zur vollen Ausschöpfung der Möglichkeiten, die dieses Gerät bietet, sowie zu Ihrer eigenen Sicherheit.

EIGENSCHAFTEN

Das Gerät ist funkentstört und erfüllt die Anforderungen der europäischen und nationalen Bestimmungen. Entsprechende Dokumentation liegt beim Hersteller vor.

- Dieser kompakte und robuste Battle-Mixer ist die perfekte Wahl für den Einsatz mit zwei Turntables (z.B. XTRM-1) oder Tabletop-CD-Spielern (z.B. DMC1000), um ein kleines, aber dennoch leistungsfähiges DJ-Setup mit perfekter Tonqualität zu erhalten!
- 2 Kanäle ausgestattet mit **VCA-Technologie und professionellen Studio-Dual-Rail-45mm DJ-Fader:**
    - Auf beiden Kanälen können Sie zwischen interne USB-Soundkarte (1x bi-direktional), Linien-oder Phono-Eingang wählen
    - Beide Kanäle haben Gain, 3-Band EQ (+12 / -26 dB) und in voller Größe VU-Meter
- Extra DJ Mikrofoneingang mit Combo (XLR/Klinke), 2-Band EQ, Pegel-Steuerung und On-Air-Schalter
- Zuweisbarer, Front-abnehmbarer, weicher 45mm hi-grade Dual-Rail VCA-Crossfader mit einstellbarer Curve.
- Master-Sektion mit Stereo Pegelanzeige und sowohl symmetrische XLR als auch unsymmetrische RCA / Cinch-Ausgänge
- PFL-Sektion mit Split / Blend-Option und PFL / MainMix-Option
- Leistungsstarke Kopfhörerausgänge mit sowohl 6,3 mm als auch 3,5 mm-Klinkenstecker
- Record Ausgänge mit unsymmetrischen RCA / Cinch-Buchsen

VOR DER ERSTBENUTZUNG

Wichtige Hinweise:

- Vor der Erstbenutzung bitte das Gerät zuerst auf Transportschäden überprüfen. Sollte das Gerät einen Schaden aufweisen, Gerät bitte nicht benutzen, sondern setzen Sie sich unverzüglich mit Ihrem Händler in Verbindung.
- **Wichtiger Hinweis:** Das Gerät hat das Werk unbeschädigt und gut verpackt verlassen. Es ist wichtig, dass der Benutzer sich streng an die Sicherheitshinweise und Warnungen in der Bedienungsanleitung hält. Schäden durch unsachgemäße Handhabung sind von der Garantie ausgeschlossen. Der Händler übernimmt keine Verantwortung für Schäden, die durch Nichtbeachtung der Bedienungsanleitung hervorgerufen wurden.
- Die Bedienungsanleitung zum zukünftigen Nachschlagen bitte aufbewahren. Bei Verkauf oder sonstiger Weitergabe des Geräts bitte Bedienungsanleitung beifügen.
- Aus Umweltschutzgründen Verpackung bitte wiederverwenden oder richtig trennen.

Überprüfen Sie den Inhalt:

Folgende Teile müssen sich in der Geräteverpackung befinden:

- Bedienungsanleitung
- SMD-2 Mischpult
- Netzanschlusskabel
- USB-Kabel

INSTALLATIONSANLEITUNG:

- Stellen Sie das Gerät in einem gut belüfteten Raum auf, wo es nicht Feuchtigkeit und hohen Temperaturen ausgesetzt wird.
- Platzieren und benutzen Sie das Gerät für eine längere Zeit neben sehr warmen Geräten wie Verstärker, Lampen, etc., könnte es die Funktion des Gerätes beeinträchtigen.
- Sollte das Gerät in ein Flightcase eingebaut werden, achten Sie auf eine gute Luftzirkulation.
- Wenn das Gerät aus einer kalten Umgebung an einem warmen Ort aufgestellt wird, kann sich

Kondenswasser bilden. Um Fehlfunktionen zu vermeiden, sollten Sie das Gerät für ca. 1 Stunde vom Stromnetz trennen.

SICHERHEITSHINWEISE

ACHTUNG: Um sich nicht der Gefahr eines elektrischen Schlags auszusetzen, entfernen Sie keines der Gehäuseteile. Im Geräteinneren befinden sich keine vom Benutzer reparierbaren Teile. Überlassen Sie Reparaturen dem qualifizierten Kundendienst.

Das Blitzsymbol im Dreieck weist den Benutzer darauf hin, dass eine Berührungsgefahr mit nicht isolierten Teilen im Geräteinneren, die eine gefährliche Spannung führen, besteht. Die Spannung ist so hoch, das hier die Gefahr eines elektrischen Schlages besteht.

Das Ausrufezeichen im Dreieck weist den Benutzer auf wichtige Bedienungs- und Wartungshinweise in den Dokumenten hin, die dem Gerät beiliegen.

Dieses Symbol bedeutet: Nur innerhalb von Räumen verwenden.

Dieses Symbol bedeutet: Achtung! Bedienungsanleitung lesen!

Dieses Symbol bedeutet: Klasse I Klassifizierung

- Zur Vermeidung von Stromschlag oder Feuer, Gerät bitte nicht Regen oder Feuchtigkeit aussetzen.
- Zur Vermeidung von Kondensation im Inneren des Geräts bitte nach dem Transport in eine warme Umgebung zum Temperaturausgleich einige Zeit ausgeschaltet stehen lassen. Kondensation kann zu Leistungsverlust des Geräts oder gar Beschädigung führen.
- Gerät nicht im Freien und in feuchten Räumen und Umgebungen verwenden.
- Keine Metallgegenstände oder Flüssigkeiten ins Innere des Geräts gelangen lassen. Keine mit Flüssigkeit gefüllten Gegenstände, z.B. Vasen, auf das Gerät stellen. Kurzschluss oder Fehlfunktion können die Folge sein. Falls es doch einmal vorkommen sollte, bitte sofort Netzstecker ziehen und vom Stromkreis trennen.
- Offene Brandquellen, wie z.B. brennende Kerzen, sollten nicht auf das Gerät gestellt werden.
- Ventilationsöffnungen nicht abdecken, da Überhitzungsgefahr!
- Nicht in staubiger Umgebung verwenden und regelmäßig reinigen.
- Für Kinder unerreichbar aufbewahren.
- Unerfahrene Personen sollen das Gerät nicht bedienen.
- Umgebungstemperatur darf 40ºC nicht überschreiten.
- Minimalabstand um das Gerät für ausreichende Kühlung = 5cm.
- Stets Netzstecker ziehen, wenn Gerät für längeren Zeitraum nicht genutzt oder es gewartet wird.
- Elektrische Anschlüsse nur durch qualifiziertes Fachpersonal überprüfen lassen.
- Sicherstellen, dass Netzspannung mit Geräteaufkleber übereinstimmt.
- Die Netzsteckdose sollte immer gut erreichbar sein, um das Gerät vom Netz zu trennen.
- Gerät nicht mit beschädigtem Netzkabel betreiben.
- Netzkabel nicht mit anderen Kabeln in Berührung kommen lassen!
- Das Gerät ist nicht vollständig vom Netz getrennt, wenn der Netzschalter sich in der AUS-Stellung befindet.
- Um den gesetzlichen Sicherheitsbestimmungen zu entsprechen, muss dieses Gerät geerdet werden.
- Gerät nicht öffnen. Abgesehen vom Tausch der Sicherung sind keine zu wartenden Bauteile im Gerät enthalten.
- Sicherung niemals reparieren oder überbrücken, sondern immer mit gleichartiger Sicherung ersetzen!
- Bei Fehlfunktion Gerät nicht benutzen und sich mit dem Händler in Verbindung setzen.
- Bei Transport bitte Originalverpackung verwenden, um Schäden am Gerät zu vermeiden.
- Aus Sicherheitsgründen dürfen an dem Gerät keine unbefugten Veränderungen vorgenommen werden.

WARTUNG

Die Reinigung des Geräts erfolgt mit einem leicht mit Wasser angefeuchteten Tuch. Vermeiden Sie, dass Wasser in das Gerätinnere gelangt. Verwenden Sie keine brennbaren Flüssigkeiten wie Benzin oder Verdünner, die das Gerät beschädigen würden.

ANSCHLÜSSE

Außer für Mikrofon, Kopfhörer und Master1 Ausgängen sind alle Anschlüsse in Chinch ausgelegt. Verwenden Sie hochwertige Chinch – Chinch Kabel um eine bessere Klangqualität zu erreichen. Vergewissern Sie sich das dass Gerät ausgeschaltet ist bevor sie Änderungen an der Verkabelung vornehmen. In dieser Anleitung schreiben wir über „ Line Eingänge“, das sind Eingänge die zwischen 750 mV und 2V liegen. Das beinhaltet Tuner, Video, CD Player usw.
Viele Verbindungen sind möglich. Bitte beachten Sie folgende Hinweise:

- Verbinden Sie CHINCH Kabel immer in die gleiche Richtung:
  - Chinch - Stecker weiß oder schwarz -> Linke Seite
  - Chinch - Stecker rot -> Rechte Seite
- Einige Eingänge auf der Rückseite haben die Möglichkeit, einen USB-, Phono-oder Line-Eingang empfangen. Achten Sie auf den zugehörigen Schalter korrekt zuordnen:
  - Wenn Sie einen CD-Player, Cassette Deck, MD-Player, Tuner, Video Rekorder etc. anschließen müssen Sie den Eingangswahlschalter auf “LINE” stellen.
  - Wenn Sie einen Plattenspieler anschließen müssen Sie den Eingangswahlschalter auf “PHONO“ stellen.
  - Wenn Sie einen PC anschließen müssen Sie den zugehörigen Schalter auf "USB" stellen.

  Wichtig: Sofern Sie den Synq “X-TRM1” Plattenspieler anschließen, empfehlen wir den Line Ausgang des Plattenspielers zu nutzen. Sie müssen dann denn Line Eingang des Mixers nutzen!
- Viele Plattenspieler besitzen ein GND-Anschluss. Es ist erforderlich, diesen Masse - Anschluss mit dem SMD-2 zu verbinden.
- Um analoge Aufnahmen zu erhalten müssen Sie den Record - Eingang eines analogen Aufnahmegerätes mit dem Record – Ausgang des SMD-2 verbinden.

FUNKTIONEN (VORDERSEITE)

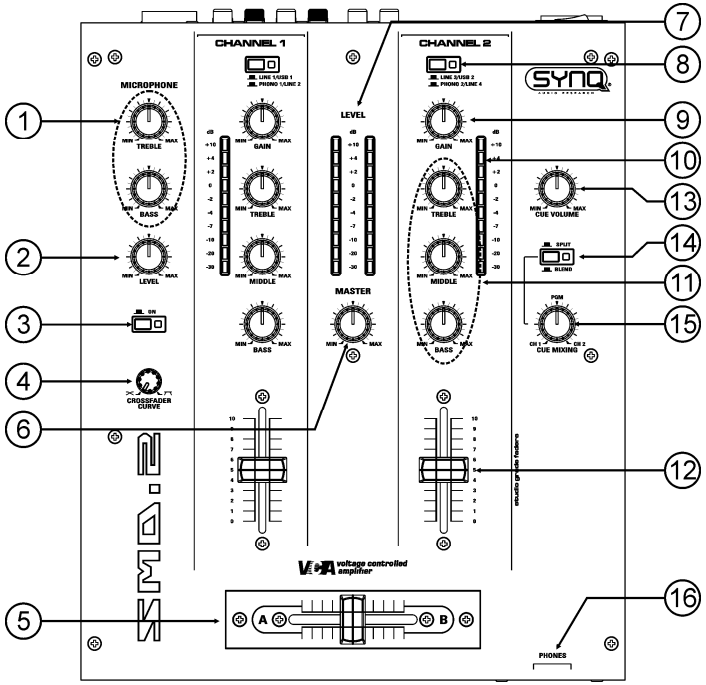

1. **2-BAND KLANGREGELUNG FÜR DJ-MIC:** Der Klang kann über die drei separaten Frequenzregler im Bereich von +/-12 dB angepasst werden. In der Mittelstellung ist der Klang unverändert also inaktiv.
2. **DJ MIKROFON LAUTSTÄRKE:** Lautstärkeregler für das DJ-Mikrofon.
3. **DJ MIC AN/AUS SCHALTER:** Verwenden, um das DJ-Mikrofon ein-/aus- zu schalten
4. **CROSS FADER CURVE:** Stellt die Kurve des Crossfaders von weich (linke Position) bis hart (rechte Position) ein.
5. **CROSSFADER:** ausgestattet mit einem professionellen Studio-Fader, verwendet, um die Signale der 2 Kanäle zu mixen.
6. **MASTER AUSGANG KNOPF:** Knopf zum Einstellen der Gesamtlautstärke.
7. **LED VU METER:** Exakte Aussteuerungsanzeige **Sehr wichtig:** Möchten Sie einen klaren und sauberen Klang, achten Sie auf dieses wichtige Anzeigeninstrument. Die meisten DJ's nutzen diese Anzeige als „blinkender Lichteffekt" und steuern diese Anzeige komplett aus. Klarstellung: Ein guter DJ benötigt einen klaren und sauberen Klang. Pegel über 0dB neigen zur Übersteuerung. Also: Halten Sie ein Auge auf die Aussteuerungsanzeige. ☺
8. **EINGANGSWAHLSCHALTER:** Mit diesem Schalter wählen Sie die gewünschte Eingangsquelle ob Phono, Line oder USB. Sie finden weitere Wahlschalter auf der Rückseite am Audioeingang.
   Line, Aux, Tuner usw… sind unterschiedliche Bezeichnungen für Geräte mit dem fast identischen Ausgangspegel auch Linepegel genannt.
9. **GAIN LEVEL**: Einstellung der Eingangssignalstärke für jeden Kanal. Benutzen Sie diesen Einsteller zur Justierung der Aussteuerungsanzeige auf ca. 0dB.
10. **KANAL VU METER:** Jeder Kanal hat seine eigene LED VU-Anzeige. Diese hilft Ihnen sehr schnell den Gainpegel abzugleichen. Der Pegel sollte die 0 dB Marke nicht überschreiten, da ansonsten Verzerrungen auftreten können wenn die Pegelanzeige den roten Bereich erreicht.
11. **DREIFACH KLANGREGELUNG:** Über drei Frequenzbänder kann der Klang in einem Bereich von -26 dB bis +12 dB verändert oder angeglichen werden. In der Mittelstellung ist der Klang unverändert also inaktiv)
12. **VCA KANAL FADER:** Fader zur Lautstärkeneinstellung. Der SMD-2 nutzt einen spannungsgesteuerte Verstärkertechnologie, d.h. nicht das Audio Signal, sondern eine kleine Gleichspannung läuft über die professionellen Studio Fader. Dies schützt vor Aussetzern der Musik bei verschlissenen Fadern
13. **CUE LEVEL:** Einstellung der Kopfhörerlautstärke. Beachten Sie, dass zu hohe Lautstärken Ihr Gehör schädigen kann!
14. **SPLIT CUE TASTE:** Normalerweise hören Sie auf dem Kopfhörerausgang ein STEREO - Signal. Drücken Sie diese Taste erhalten Sie 2 verschiedene MONO - Signale:
    a. **LINKS:** Signal von Kanal 1
    b. **RECHTS:** Signal von Kanal 2
    Beachten Sie das der CUE MIXING KNOPF in der mittleren Position stehen muss!
15. **CUE MIX:** Mit diesem Regler können Sie die Eingangskanäle über den Kopfhörerausgang Mixen (25):
    - Setzen Sie den Regler in der äußersten linken Position um Kanal 1 abzuhören.
    - Setzen Sie den Regler in der äußersten rechten Position um Kanal 2 abzuhören.
    - Setzen Sie den Regler in eine Position zwischen dem linken und dem rechten Anschlag um eine Mischung der beiden Signale abzuhören.

    So können Sie Ihren Audiomix überprüfen, bevor Sie diesen über die Beschallungsanlage wiedergeben.
16. **KOPFHÖRER AUSGANG:** Schließen Sie hier Ihren Kopfhörer mit 6,3mm oder 3,5mm Klinkenstecker an.

FUNKTIONEN (RÜCKSEITE)

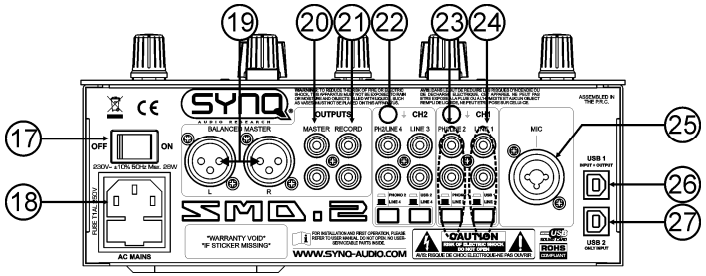

17. **NETZSCHALTER:** Mit diesem Schalter schalten Sie das Gerät ein bzw. aus.
18. **NETZANSCHLUSS:** Mit IEC-Buchse und eingebauter Sicherung. Schließen Sie das mitgelieferte Netzkabel hier.
19. **SYMMETRISCHER MASTER AUSGANG:** Verbinden Sie die beiden symmetrischen XLR Buchsen des Master Ausgangs mit den Eingangsbuchsen Ihres Verstärkers. Hierzu sollten Sie ein abgeschirmtes Mikrofonkabel benutzen.
20. **MASTER UNBALANCED AUSGANG**: An dieser Buchse liegt das gleiche (allerdings unsymmetrisch) Ausgangssignal wie an Master Ausgang (19) an.
21. **RECORD AUSGANG:** Gibt das gleiche Audiosignal wie die Masterausgänge raus, bleibt jedoch im Pegel von diesen unbeeinflusst. Schließen Sie hier Ihr Aufnahmegerät an. Sie können auch einen PC für eine Direkt-Digitalaufnahme anschließen, siehe USB-Anschlüsse (26).
22. **MASSEANSCHLUSSKLEMME (GROUND):** Die meisten Plattenspieler verfügen über ein Masseanschlusskabel. Verbinden Sie dieses mit dem Masseanschluss. Sollte der Plattenspieler über kein Massekabel verfügen so hat er wahrscheinlich einen Lineausgang. Diesen dürfen Sie dann nicht mit den Phonoeingängen verbinden.
23. **EINGANGSBUCHSEN PHONO/LINE:** An diesen Eingang können zwei verschiedene Quellen angeschlossen werden: phono oder line. Verwenden Sie die Taste unten am Eingang um zwischen Line- und Phono zu wechseln. Mit dem Wahlschalter (8) auf der Frontseite können Sie wählen welcher Kanal aktiviert werden soll: phono/line (23) oder USB/line (24).
24. **EINGANGSBUCHSEN USB/LINE:** An diesen Eingang können zwei verschiedene Quellen angeschlossen werden: USB oder line. Verwenden Sie die Taste unten am Eingang um zwischen USB und Line zu wechseln. Mit dem Wahlschalter (8) auf der Frontseite können Sie wählen welcher Kanal aktiviert werden soll: phono/line (23) oder USB/line (24).
25. **DJ-MIC EINGANG:** Kombi-Buchse. Mikrofonbuchse für XLR Anschluss (symmetr.) und Klinke ¼" (unsymmetr.). Dieser Eingang kann als Mikrofoneingang für den DJ benutzt werden
26. **USB-ANSCHLUSS 1:** Sie können gleich welchen PC über diese USB-Anschlüs anschließen. Der Mac-PC wird Ihren Mixer als eine Soundkarte erkennen, normalerweise sind keine Treiber notwendig. Da dieser USB-Port bidirektional ist, haben Sie die Möglichkeit Musik auf Ihrem PC abzuspielen und die Musik mit anderen Quellen wie CD, Schallplatte, usw. zu mischen. Gleichzeitig können Sie Ihre Mischung mit demselben USB-Anschluss auf ihrem PC aufnehmen!
27. **USB-ANSCHLUSS 2:** Sie können gleich welchen PC über diese USB-Anschlüs anschließen. Der Mac-PC wird Ihren Mixer als eine Soundkarte erkennen, normalerweise sind keine Treiber notwendig. Mit dieser USB-Port haben Sie nur die Möglichkeit Musik auf Ihrem PC abzuspielen und die Musik mit anderen Quellen wie CD, Schallplatte, usw. zu mischen

WECHSELN DER CROSSFADER

- Entfernen Sie den Knopf des Faders.
- Lösen Sie die 2 Schrauben, mit denen der Crossfader befestigt ist.
- Entfernen Sie den defekten Fader, sowie die Abdeckung.
- Lösen Sie das Kabel durch Ziehen des Steckers vom Crossfader.
  (Ziehen Sie am Stecker, nicht am Kabel!)
- Stecken Sie den Stecker in den neuen Crossfader.
- Montieren Sie den Crossfader wieder mit den 2 Schrauben.

Fertig!

TECHNISCHE DATEN

Spannungsversorgung:	AC 230 V, 50Hz
Leistungsaufnahme:	18W
Sicherung:	20mm Glassicherung 250V/1A träge.
Frequenzbereich:	20-22.000Hz (+/-3dB)
THD + noise:	<0.1% @ 1kHz, 0dB
Signalrauschabstand (IHF-A):	>80dB @ 1kHz.
Mikrofoneingänge:	1.5mV @ 10kΩ
Line/CD Eingänge:	150mV @ 22kΩ
Phono Eingänge:	3mV @ 47kΩ
Record Ausgänge:	775mV @ 600Ω
Master Ausgang:	1.5V @ 4k7Ω unsymmetrisch.
Master Ausgang:	850mV @ 600Ω symmetrisch.
Frequenzeinstellung CH1/CH2:	+12dB / -26dB @ 10kHz / 1,3kHz / 50Hz
Frequenzeinstellung DJ MIC:	+/-12dB @ 12kHz / 60Hz
Kopfhörer:	180mW@75Ω
Abmessungen:	240(W) x 290(H) x 104(D) mm
Gewicht:	2,7kg

Technische Änderungen können auch ohne Vorankündigung vorgenommen werden!
Sie können sich die neueste Version dieses Benutzerhandbuches von unserer Website herunterladen: www.beglec.com

MANUAL DE INSTRUCCIONES

Gracias por la compra de este producto SYNQ®. Para sacar todo el rendimiento de las posibilidades de este aparato y por su propia seguridad, por favor lea este manual de instrucciones con mucho cuidado antes de utilizar esta unidad.

CARACTERÍSTICAS

Esta unidad no interfiere con señales de radio. Este producto cumple las exigencias de las directrices actuales Europeas y nacionales. Se ha establecido conformidad y las declaraciones y documentos relevantes se han depositado por el fabricante.

- Este compacto y robusto mezclador es la elección perfecta para utilizar con dos platos (por ejemplo, XTRM-1) o reproductores de CD (por ejemplo, DMC1000) para obtener una pequeña pero potente instalación- DJ con una calidad de sonido perfecta!
- Los 2 canales están equipados con tecnología VCA y DJ faders profesionales de 45 mm con doble carril de calidad estudio :
  - En ambos canales se puede seleccionar la tarjeta de sonido USB interna (1x bi-direccional), entrada de línea o phono
  - Ambos canales tienen una ganancia, ecualizador de 3 bandas (+12 /-26dB) y visualizadores de nivel de entrada
- Entrada DJ micrófono extra con combo (jack / XLR), EQ de 2 bandas, control de nivel y el interruptor de On-Air
- Crossfader VCA asignable, desmontable, con curva ajustable y calidad de gran nivel con doble carril de 45 mm
- La sección master con visualizador estereo y salidas balanceada XLR + no balanceada RCA/cinch
- La sección PFL con opción Split /blend y PFL / salida principal
- Salida de auriculares de gran alcance con tomas 6,3 mm y 3,5 mm estéreo
- Salida de grabación con clavijas RCA/cinch

ANTES DEL USO

Instrucciones importantes:

- Antes de utilizar esta unidad, por favor compruebe que no hay daños causados por el transporte. En caso contrario, no utilice este aparato y consulte a su vendedor.
- **Importante:** Este aparato salio de la empresa en perfecto estado y bien empaquetado. Es absolutamente necesario por parte del usuario seguir estrictamente las instrucciones de seguridad y advertencias de este manual. Cualquier daño causado por manejo inadecuado no estará sujeto a la garantía. El vendedor no aceptará responsabilidad por ningún defecto o problemas que resulten de ignorar este manual del usuario.
- Mantenga este folleto en un lugar seguro para consultas futuras. Si vende esta instalación, asegúrese de añadir este manual de usuario.
- Para proteger el medio ambiente, por favor intente reciclar el material de empaquetado tanto como sea posible.

Verificar el contenido:

Verificar la presencia de las partes siguientes:

- Manual de instrucciones
- Mezclador SMD-2
- Cable de alimentación
- Cable USB

PRECAUCIONES DE USO

PRECAUCIÓN: Para reducir el riesgo de electrocución, no quite la cubierta superior . Ninguna pieza usable adentro para el utilizador. Dirijase unicamente a personal cualificado.

El simbolo de un rayo en el interior de un triangulo alerta sobre la presencia o el uso de elementos no isolados donde un voltaje peligroso constituye un riesgo grande para causar una eventual electrocución.

El punto de exclamación en el interior de un triangulo alerta al usuario sobre la presencia de importantes instrucciones de operación y de mantenimiento tenidas en cuenta en el manual de uso.

Este símbolo significa : uso para el interior solamente.

Este símbolo significa : Lea las instrucciones.

Este símbolo significa: Aplicaciones de la clase I

- Afín de evitar todo riesgo de incendio o electrocución, no exponer el aparato a la lluvia o ambiente humedo.
- Para evitar que se forme condensación en el interior, permita que la unidad se adapte a las temperaturas circundantes cuando la lleve a una habitación cálida después de transporte. La condensación algunas veces impide que la unidad funcione a rendimiento pleno o puede incluso causar daños.
- Esta unidad es sólo para uso interior.
- No coloque objetos metálicos o derrame líquidos dentro de la unidad. No colocar recipients llenos de liquidos, como floreros, encima del aparato. Podría resultar descarga eléctrica o mal funcionamiento. Si un objeto extraño entrara en la unidad, desconecte inmediatamente la fuente de alimentación.
- No colocar fuentes de llamas, como velas, encima de la unidad.
- No cubra ninguna apertura de ventilación ya que esto podría resultar en sobrecalentamiento.
- Evite su uso en ambientes polvorientos y limpie la unidad regularmente.
- Mantenga la unidad alejada de los niños.
- Personas sin experiencia no deberían manejar este aparato.
- La temperatura máxima de ambiente es 40°C. No use esta unidad a temperaturas más elevadas.
- Las distancias mínimas alrededor del aparato para la suficiente ventilación son los 5cm.
- Siempre desenchufe la unidad cuando no la use por un periodo de tiempo largo o antes de cambiar la bombilla o comenzar una reparación.
- La instalación eléctrica debería ser llevada a cabo sólo por personal cualificado, acorde a las regulaciones para seguridad eléctrica y mecánica de su país.
- Compruebe que el voltaje disponible no es superior al que aparece en el panel trasero de la unidad.
- Enchufe siempre accessible para desconectar la alimentación.
- El cable de alimentación debería estar siempre en perfectas condiciones: apague el aparato inmediatamente cuando el cable de alimentación esté roto o dañado.
- ¡Nunca deje el cable de alimentación entrar en contacto con otros cables!
- ¡Cuando el interruptor está en la posición de reposo, esta unidad no se desconecta totalmente de la alimentación!
- Esta instalación debe ser conectada a tierra para cumplir con las regulaciones de seguridad.
- Para prevenir descargas eléctricas, no abra la tapa. Aparte de fusibles principales no hay partes que puedan ser reparadas por el usuario en su interior.
- **Nunca** repare un fusible o haga un bypass al fusible. ¡**Siempre** sustituya el fusible dañado por un fusible del mismo tipo y especificaciones eléctricas!
- En el caso de problemas serios de manejo, deje de usar la instalación y contacte con su vendedor inmediatamente.
- Por favor, use el empaquetado original cuando el aparato deba ser transportado.
- Debido a motivos de seguridad está prohibido hacer modificaciones sin autorizar a la unidad.

CONSEJOS DE INSTALACION:

- Instale la unidad en un lugar bien ventilado en el que no esté expuesto a altas temperaturas ni humedad.
- Colocar y usar la unidad durante largos periodos de tiempo cerca de fuentes generadoras de calor, como amplificadores, focos, etc. afectarán a su rendimiento y pueden incluso dañar la unidad.
- Al instalarlo en una cabina o maleta, asegúrese de tener una buena ventilación para mejorar el enfriamiento de la unidad.
- Para evitar que se forme condensación en el interior, deje que la unidad se adapte a la temperatura ambiente al introducirla en una sala caliente tras el transporte. La condensación puede alterar el rendimiento de la mesa.

LIMPIEZA:

Límpiar con un trapo lijeramente humedo. No dejar caerse agua en el interior de la unidad. No utilizar productos abrasivos (alcohol,…) que puedan dañar la platina.

CONEXIONES

Excepto los micrófonos, el auricular y las salidas maestras, todas las conexiones son de RCA. Use cables RCA-RCA de buena calidad para evitar una mala calidad de sonido.
Asegúrese de apagar el mezclador antes de realizar cambios a las distintas conexiones.
En este manual hablamos de “entradas de línea”. Es un nombre genérico para entradas con un nivel entre 750mV y 2V. Esto incluye radios, videos, reproductores CD, etc.
Hay muchas formas de conectar el equipo audio a este mezclador. Tenga en mente las siguientes observaciones:

- Conecte siempre los cables RCA del mismo modo:
  - Conector RCA blanco o negro → canal izquierdo
  - Conector RCA rojo → canal derecho
- Algunas entradas del panel trasero pueden recibir una entrada USB, phono o línea. Asegúrese de asignar el interruptor asociado correctamente:
  - Cuando conecte un reproductor CD, platina de cinta, reproductor MD, radio, videograbadora, etc. no olvide poner el interruptor asociado en “LÍNEA”.
  - Cuando conecte un plato no olvide poner el interruptor asociado a “PHONO”.
  - Cuando conecte un PC no olvide poner el interruptor asociado en “USB”.

  Observación: Cuando conecte el plato SynQ “X-TRM1”, sugerimos que ponga el plato en salida línea. Obviamente esto implica que debe conectarlo a una entrada línea del mezclador!
- Muchos platos tienen conexión GND. Es preferible conectar esta señal de tierra al SMD-2. Use las conexiones GND cercanas a los conectores de entrada de señal.
- La entrada de grabación de un dispositivo de grabación analógico puede conectarse a la salida de grabación del SMD-2 para realizar grabaciones analógicas.

FUNCIONES (PANEL FRONTAL)

1. **CONTROL DE TONO PARA DJ MIC:** La frecuencia del micro DJ puede controlarse sobre un rango de +/- 12 dB. En la posición central el control de tono está desafinado. (apagado)
2. **VOLUMEN DEL MIC DJ:** Se utiliza para ajustar el nivel del micro DJ.
3. **INTERRUPTOR DJ MIC ON/OFF:** se utiliza para cambiar el micrófono del DJ encendido / apagado
4. **CURVA DE CROSS FADER:** ajusta la curva del cross fader desde lo suave (posición izquierda) hasta lo desafinado (posición derecha).
5. **CROSS FADER:** equipado con un fader profesional de calidad estudio, permite la mezcla de las señales de los dos canales.
6. **MANDO DE SALIDA MAESTRA:** ajusta el nivel de salida de la salida maestra
7. **LED VU METER:** medidor de nivel preciso. **Muy importante:** si desea un buen sonido limpio, preste atención a los medidores o indicadores VU. Muchos DJs utilizan este importante instrumento como un “efecto de luz parpadeante” ☹. Intentan pulsar el medidor constantemente hasta el máximo. En otras palabras: un buen DJ quiere un sonido limpio y sin distorsiones. Los niveles por encima de 0dB suponen “distorsión” por lo que vigile el medidor. ☺
8. **SELECTOR DE FUENTE DE ENTRADA:** Se utiliza para seleccionar la entrada correcta en cada canal: phono, línea o USB. También hay selectores de entrada adicionales en la parte posterior.
   Consejo: *Línea, Aux., CD, Sintonizador, etc. son nombres diferentes para las entradas con casi los mismos niveles de señal.*

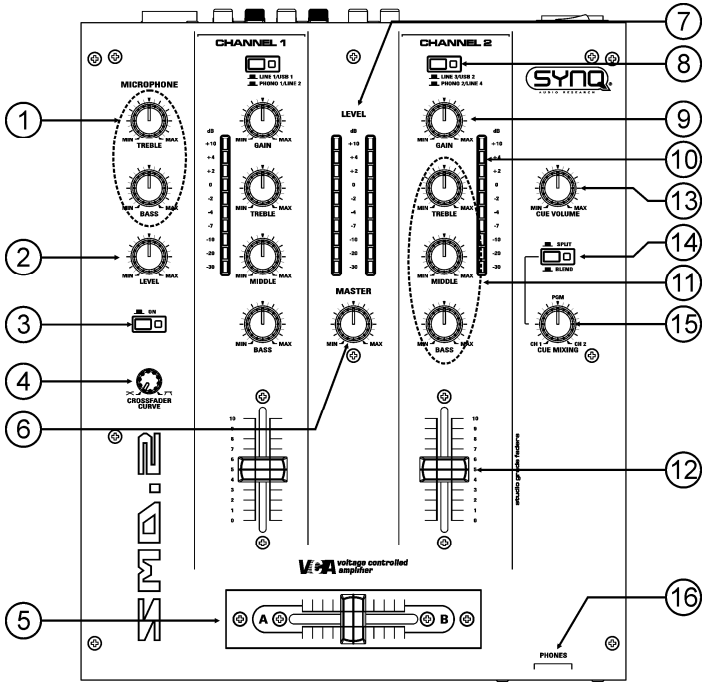

9. **NIVEL DE GANANCIA:** ajusta el nivel de entrada en cada canal, el rango va de cero a máximo. Utilice este control para ajustar el nivel en el medidor VU en aproximadamente 0 dB.
10. **CANAL DEL MEDIDOR VU:** Cada canal tiene su propio medidor LED de VU de tal manera que puede ajustar el nivel de ganancia (9) rápidamente. Asegúrese de que los niveles no excedan 0 dB (o 100%). Se tiene el riesgo de que el audio se distorsione cuando el nivel de señal llegue a la zona roja del medidor VU.
11. **CONTROLES DE TONOS DE 3 BANDAS:** La frecuencia de cada canal puede controlarse separadamente sobre un rango desde -26 dB a +12 dB. En la posición central el control de tono está desafinado. (apagado)
12. **FADERS DE CANAL VCA:** Se utilizan para controlar el nivel de cada canal. La unidad SMD-2 utiliza tecnología de amplificador controlada por tensión lo que significa que sólo una pequeña cantidad de tensión CC pasa por los faders de calidad estudio y no la señal. Esto mejora enormemente la inmunidad contra grietas en la música debido al desgaste de los faders
13. **NIVEL DE CUE:** Se utiliza para ajustar el nivel de salida de los reproductores. Tenga en cuenta que, debido al alta potencia de salida, sus oídos pueden resultar dañados de forma permanente. No reproduzca a volumen alto!
14. **BOTON SPLIT CUE:** Normalemente los cascos permiten oír una señal estereo.Pulsando este botón, se podrán oír 2 señales mono:
    a. **IZQUIERDA:** Señal del canal 1
    b. **DERECHA:** Señal del canal 2

    ¡El botón Cue mixing deve estar colocado en su posición central!
15. **MEZCLA DE CUE:** Con este botón, se pueden mezclar los canales de entrada a través de la salida de audífonos:
    - Coloque el botón en la posición extrema izquierda para escuchar canal 1.
    - Coloque el botón en la posición extrema derecha para escuchar el canal 2.
    - Coloque el botón en cualquier otra posición para escuchar un mezcla de dos señales.

    Esta opción le permite verificar su mezcla antes de colocarla en la salida master.
16. **SALIDA HEADPHONES:** se utiliza para conectar cualquier auricular en una toma jack de 6,3mm o de 3,5mm.

FUNCIONES (PARTE TRASERA)

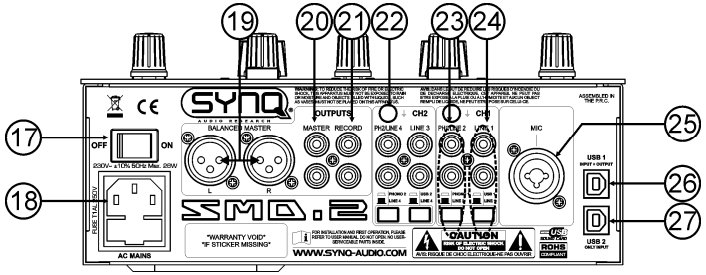

17. **INTERRUPTOR DE ALIMENTACIÓN:** se utiliza para encender o apagar el mezclador.
18. **ENTRADA DE CORRIENTE:** con toma IEC y el soporte de fusible integrado. Conecte el cable de red suministrado aquí.
19. **SALIDA BALANCEADA DEL MASTER:** Los conectores XLR se pueden utilizar para conectar esta mezcladora a cualquier entrada amplificadora balanceada, utilizando cables de señal balanceada especiales.
20. **SALIDA DESEQUILIBRADA MASTER:** la misma señal de salida que en la salida maestra equilibrada (19) pero desequilibrada. Puede utilizarse para conectar amplificadores desequilibrados.
21. **SALIDA DE GRABACIÓN:** Tiene la misma señal de salida como la que tienen las salidas maestras pero no es influenciada por el nivel maestro & balance. Se utiliza para conectar equipos de grabación analógicos. También puede conectar un ordenador para la grabación digital directa, vea conexión USB. (26).
22. **CONEXIÓN A TIERRA (GND):** Muchas tornamesas tienen una conexión GND. Es preferible conectar esta señal de tierra al conector GND. Si su tornamesa no cuenta con un cable de conexión a tierra, no tiene que utilizar este conector.
23. **CANAL DE ENTRADA PHONO/LINE:** Se utiliza para conectar dos lineas diferentes de señales de audio: phono o line. Utilice el botón de abajo para cambiar la entrada entre línea y phono. El selector de fuente de entrada (8) al frente determina que entrada se activará: phono/line (23) o USB/line (24).
24. **CANAL DE ENTRADA USB/LINE:** Se utiliza para conectar dos lineas diferentes de señales de audio: USB o line. Utilice el botón de abajo para cambiar la entrada entre USB y línea. El selector de fuente de entrada (8) al frente determina que entrada se activará: phono/line (23) o USB/line (24).
25. **ENTRADA DJ-MIC:** Jack Combo. Acepta tanto un micrófono balanceado con un conector XLR o un micrófono desbalanceado con un mono jack de 1/4”. Esta entrada es utilizada principalmente como micrófono de DJ
26. **CONEXIÓN USB 1:** Puede conectar cualquier ordenador a través de esta conexion USB. El PC/Mac detectará su mezcladora como una tarjeta de sonido, normalmente no se necesitan controladores. ¡Desde este puerto USB es bidireccional puede reproducir música en su ordenador y mezclarla con otras fuentes como CD, phono, etc. Al mismo tiempo puede grabar su mezcla en su ordenador con la misma conexión USB!
27. **CONEXIÓN USB 2:** Puede conectar cualquier ordenador a través de esta conexion USB. El PC/Mac detectará su mezcladora como una tarjeta de sonido, normalmente no se necesitan controladores. Tenga en cuenta que este puerto USB sólo puede utilizarse para reproducir música en su ordenador y mezclarla con otras fuentes como CD, phono, etc.

CAMBIAR EL CROSSFADER

- Quitar los botonesdel crossfader.
- Quitar los 2 tornillos que mantienen el crossfader.
- Descolocar cuidadosamente el deslizante y su panel.
- Desenchufar el cable del crossfader (¡tirar sobre el conectador, NO sobre el cable!)
- Enchufar el nuevo crossfader al cable.
- Colocar el crossfader y su panel con los 2 tornillos.

¡Ya está!

CARACTERISTICAS TECNICAS

Alimentación:	AC 230 V, 50Hz
Consumo:	18W
Fusible:	20mm en vidrio 250V 1A lent
Respuesta de frecuencia:	20-22.000Hz (+/-3dB)
DHT + ruido:	<0.1% @ 1kHz, 0dB
S/N Ratio (IHF-A):	>80dB @ 1kHz.
Entradas micro:	1.5mV @ 10kΩ
Entradas Line/CD:	150mV @ 22kΩ
Entradas Phono:	3mV @ 47kΩ
Salida Record:	775mV @ 600Ω
Salidas Master:	1.5V @ 4k7Ω no bal.
Salida Master:	850mV @ 600Ω bal.
Control de tonalidad CH1/CH2:	+12dB / -26dB @ 10kHz / 1,3kHz / 50Hz
Control de tonalidad DJ MIC:	+/-12dB @ 12kHz / 60Hz
Cascos:	180mW@75Ω
Dimensiones:	240(W) x 290(H) x 104(D) mm
Peso:	2,7kg

Toda la información está sujeta a cambios sin previo aviso
Puede descargar la última versión de este manual de usuario en nuestro sitio web: www.beglec.com

MANUAL DO UTILIZADOR

Parabéns e obrigado por ter adquirido este produto SYNQ®. Por favor leia atentamente este manual do utilizador de forma a saber como utilizar esta unidade correctamente. Após ler este manual, guarde-o num lugar seguro de forma a poder consultá-lo no futuro.

CARACTERÍSTICAS

Esta unidade está protegida contra interferências rádio. Este produto cumpre as exigências impostas pelas presentes directivas nacionais e europeias. A conformidade deste produto foi comprovada e as declarações e documentos relevantes foram efectuados pelo fabricante.

- Esta compacta e robusta mesa é a escolha perfeita para usar com dois gira discos (ex.XTRM-1) ou leitores de cd de mesa (ex. DMC1000) para obter uma pequena mas poderosa configuração DJ com qualidade de som perfeita!
- 2 canais equipados com **potenciómetros DJ de 45mm com trilho duplo de qualidade de estúdio profissional com tecnologia VCA:**
    - Em ambos os canais pode escolher a placa de som interna (1x bidireccional), entrada linha ou de phono
    - Ambos os canais têm ganho, equalizador de 3 bandas (+12/-26dB) e medidores em tamanho grande de sinal de entrada
- Entrada extra de microfone DJ com ficha combo (jack7XLR), Equalizador de 2 bandas, controlo de nível e interruptor para falar
- Crossfader VCA de alta qualidade e suave de 45mm com duplo trilho, endereçável e destacável. Com curva ajustável.
- Secção Master com medidor de nível estéreo e saída balanceada XLR + fichas RCA sem balanço.
- Secção PFL com opção split/blend e controlo PFL/Main mix
- Saída potente de auscultadores com jacks estéreo de 6.3mm e 3.5mm
- Saída para gravação com conectores RCA sem balanço

ANTES DE UTILIZAR

- Antes de utilizar esta unidade verifique se existem danos provocados durante o transporte. Caso existam danos aparentes, não utilize a unidade e contacte o seu revendedor.
- **Importante:** Esta unidade deixou a nossa fábrica em perfeitas condições e devidamente embalada. É imprescindível que o utilizador siga as instruções de segurança e avisos descritos neste manual. Quaisquer danos provocados por utilização incorrecta não serão cobertos pela garantia. O revendedor não será responsável por quaisquer danos ou problemas causados pelo incumprimento das instruções deste manual.
- Guarde este manual num local seguro para consulta futura. Caso venda esta unidade, forneça este manual.
- Proteja o ambiente. Recicle o material desta embalagem.

Verifique o conteúdo:
Certifique-se que a caixa contém os seguintes artigos:

- Manual do utilizador
- Mesa de mistura SMD-2
- Cabo de alimentação
- Cabo USB

INSTRUÇÕES DE SEGURANÇA:

ATENÇÃO: De forma a evitar o risco de choque eléctrico, não remova peças da unidade. Não tente fazer reparações. Contacte pessoal qualificado

O símbolo composto por um triângulo equilátero com um relâmpago no interior alerta para a presença de voltagem perigosa não isolada no interior do produto que poderá constituir risco de choque eléctrico.

O símbolo composto por um triângulo equilátero com um ponto de exclamação alerta o utilizador para a presença de instruções importantes de utilização e manutenção do produto.

Este símbolo significa: utilização unicamente em espaços fechados

Este símbolo significa: Leia instruções

Este símbolo significa: Aparelho Classe I

- De modo a evitar risco de fogo ou choque eléctrico, não exponha este produto a chuva ou humidade.
- De forma a evitar a formação de condensação no interior da unidade, ao transportá-la para ambiente quente aguarde algum tempo de modo a que haja uma ambientação à temperatura. A condensação poderá afectar o desempenho da unidade ou até danificá-la.
- Esta unidade destina-se unicamente a utilização em espaços fechados.
- Não introduza objectos de metal nem verta líquidos no interior do produto, correrá risco de choque eléctrico ou poderá danificar o produto. Caso algum objecto estranho entre em contacto com o interior da unidade, desligue-a de imediato da corrente.
- Não coloque chamas descobertas (tais como velas acesas) sobre a unidade.
- Não cubra os orifícios de ventilação ou a unidade poderá sobreaquecer.
- Evite locais com poeiras. Limpe a unidade regularmente.
- Mantenha esta unidade fora do alcance das crianças.
- Esta unidade deverá ser operada unicamente por pessoas experientes.
- Temperatura ambiente de funcionamento máxima é de 40ºC. Não utilize esta unidade a temperaturas ambientes mais elevadas.
- As distâncias mínimas para a ventilação suficiente são 3cm.
- Desligue sempre a unidade da corrente quando não a utilizar durante longos períodos de tempo ou antes de efectuar manutenção.
- A instalação eléctrica deve ser efectuada unicamente por pessoal qualificado, cumprindo os regulamentos de segurança em instalações eléctricas e mecânicas do seu pais.
- Certifique-se que a voltagem a utilizar não é superior à voltagem indicada no painel traseiro da unidade.
- A tomada de corrente deverá permanecer acessível para que a unidade possa ser desligada da corrente.
- O cabo de alimentação deverá estar sempre em perfeitas condições. Desligue a unidade e substitua imediatamente o cabo caso este apresente algum dano.
- Nunca permita que este cabo entre em contacto com outros cabos!
- Quando o interruptor de poder está no posição de repouso, esta unidade não está desconectada completamente dos canos principais!
- Este dispositivo deve ser ligado à terra em ordem a cumprir com os regulamentos de segurança.
- De forma a não correr risco de choque eléctrico não abra a cobertura da unidade. À excepção do fusível, não existem peças que possam ser substituídas pelo utilizador.
- **Nunca** repare um fusível nem tente operar a unidade sem fusível. Substitua **sempre** um fusível danificado por outro com as mesmas características!
- Em caso de problemas sérios de funcionamento, interrompa a utilização da unidade e contacte imediatamente o seu revendedor.
- Caso seja necessário transportar a unidade utilize a embalagem original.
- Por motivos de segurança, são proibidas quaisquer alterações não autorizadas à unidade.

GUIA DE INSTALAÇÃO:

- Instale a unidade num local bem ventilado onde não exista exposição a altas temperaturas ou humidade.
- Colocar ou utilizar a unidade durante longos períodos de tempo perto de fontes de calor, tais como amplificadores, holofotes, etc., irá afectar o desempenho da unidade e poderá até danificá-la.
- Quando colocar a unidade numa cabine ou numa mala, certifique-se que há ventilação de modo a permitir a evacuação do calor produzido pela unidade.
- De forma a evitar a formação de condensação no interior da unidade, ao transportá-la para ambiente quente aguarde algum tempo de modo a que haja uma ambientação à temperatura. A condensação poderá afectar o desempenho da unidade.

LIMPEZA DA MESA DE MISTURA:

Utilize um pano limpo ligeiramente humedecido em água. Evite introduzir água dentro da unidade. Não utilize líquidos voláteis como benzeno ou diluente, irá danificar a unidade.

LIGAÇÕES

À excepção das saídas dos microfones, do auscultador e a master, todas as ligações são rca. Utilize cabos rca-rca de boa qualidade de modo a evitar má qualidade áudio.
Desligue a mesa de mistura antes de efectuar alterações nas diferentes ligações.
Neste manual referimos “line inputs” (entradas line). Esta é uma denominação global para aparelhos de entrada com um nível de voltagem compreendido entre 750mV e 2V. Isto inclui sintonizadores, vídeos, leitores de CD, etc. Existem várias formas de ligar equipamento áudio a esta mesa de mistura. Tenha em atenção as seguintes observações:

- Ligue sempre os cabos rca da mesma forma:
  - Conector rca branco ou preto → canal esquerdo
  - Conector rca vermelho → canal direito
- Algumas entradas no painel traseiro podem receber um sinal USB, phono ou line. Certifique-se que o selector correspondente está na posição correcta:
  - Ao ligar o leitor de CD, deck de cassetes, minidisc, sintonizador, gravador de vídeo, etc, a uma das entradas, não se esqueça de colocar o selector de entrada do respectivo canal na posição “LINE”.
  - Ao ligar um gira-discos a uma das entradas, não se esqueça de colocar o selector de entrada do respectivo canal na posição “PHONO”.
  - Ao ligar um PC, não se esqueça de colocar o selector de entrada do respectivo canal na posição “USB”.

  Observação: Ao utilizar o gira-discos “X-TRM1” da SynQ, sugerimos que coloque o selector da unidade na saída “line”. Consequentemente terá de ligar o gira-discos a uma entrada “line” da mesa!
- A maioria dos gira-discos contém uma ligação Terra (GND). Recomendamos que ligue este sinal GND à SMD-2. Utilize os conectores GND que se encontram perto dos conectores de sinal de entrada.
- Poderá ligar a entrada de uma unidade de gravação analógica à saída de gravação (Record) da SMD-2 de forma a efectuar gravações analógicas.

CONTROLOS E FUNÇÕES

1. **CONTROLO DE TOM DE 2 BANDAS (DJ-MIC):** A frequência do microfone DJ pode ser controlada numa escala de +/-12DB. Na posição central o controlo de frequência encontra-se desligado)
2. **NÍVEL DJ MIC**: Permite ajustar o nível do microfone DJ.
3. **INTERRUPTOR DJ MIC ON/OFF:** Usado para ligar/desligar o microfone DJ
4. **CROSS FADER CURVE:** Permite ajustar a curva do crossfader entre suave (posição à esquerda) e rápida (posição à direita).
5. **CROSS FADER:** equipado com um potenciómetro profissional com qualidade de estúdio, usado para misturar os sinais dos dois canais.
6. **CONTROLO SAÍDA MASTER:** Permite ajustar o nível da saída master.
7. **INDICADOR VU DE LEDS:** Indicador de nível preciso. **Muito importante:** Se pretende um som cristalino, por favor preste atenção ao indicador VU. Muitos DJs utilizam este instrumento muito importante como um “efeito luminoso engraçado” ☹. Tentam levar constantemente o indicador ao nível máximo. Sejamos claros: um bom DJ procura um som cristalino e sem distorções. Níveis acima de 0DB significam “distorção”, fique atento ao indicador VU! ☺

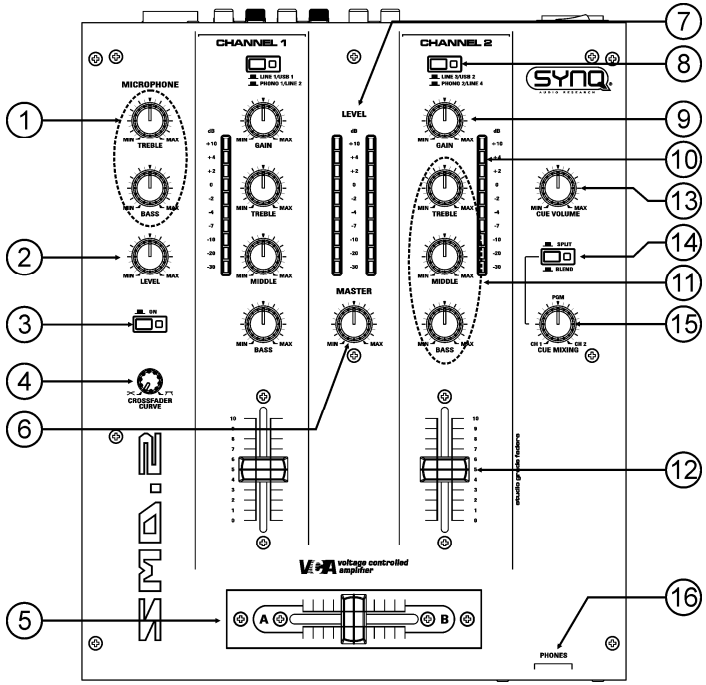

8. **SELECTORES DE ENTRADA:** Estes selectores permitem seleccionar a origem de som para cada canal: phono, line ou USB. Existem selectores adicionais no painel traseiro.
   Nota: *line,aux., CD, tuner, etc, são diferentes nomes para entradas com quase o mesmo tipo de sinal.*
9. **CONTROLO DE GANHO (GAIN):** Este controlo permite ajustar o nível de entrada de cada canal. A escala vai de zero ao máximo. Utilize este controlo para ajustar o nível no indicador VU a cerca de 0dB.
10. **VU-METER DE CANAL**: Cada canal tem um indicador VU de LEDs que permite ajustar o nível de ganho (9) muito rapidamente. Certifique-se que os níveis não excedem 0 DB (ou 100%). O som poderá sofrer distorção se o nível do sinal alcançar a área vermelha do indicador.
11. **CONTROLO DE FREQUÊNCIA DE 3 BANDAS:** A frequência de cada canal pode ser controlada separadamente, Permitindo corrigir o sinal numa escala de –26DB a +12DB. Na posição central o controlo de frequência encontra-se desligado
12. **FADERS DE CANAL VCA:** Permitem determinar o nível de cada canal. A SMD-2 utiliza tecnologia de amplificação por voltagem controlada, ou seja, não é o sinal áudio que passa pelos potenciómetros profissionais de qualidade de estúdio mas sim uma reduzida voltagem DC. Este sistema aumenta consideravelmente a protecção contra ruídos provocados por faders gastos.
13. **NÍVEL CUE:** Permite controlar o nível da saída dos auscultadores. Tenha em atenção que devido à elevada potência de saída, poderá provocar danos permanentes nos seus ouvidos! Não utilize um nível demasiado elevado!
14. **BOTÃO SPLIT CUE:** Regra geral, nos auscultadores é ouvido um sinal estéreo. Ao pressionar este botão irá ouvir dois sinais mono diferentes:
    a. **ESQUERDA:** Sinal do canal 1
    b. **DIREITA:** Sinal do canal 2
    Nota: O controlo "cue mixing" tem de estar na posição central!
15. **CUE MIX:** Com este botão você pode misturar os canais de entrada através dos auscultadores:
    - Coloque o botão na posição de extremo esquerdo para monitorizar o canal 1.
    - Coloque o botão na posição de extremo direito para monitorizar o canal 2.
    - Coloque o botão em qualquer outra posição para ouvir uma mistura dos dois sinais.

    Esta opção permite verificar a mistura antes de a passar para a saída master.

16. **ENTRADA AUSCULTADORES:** Permite ligar auscultadores estéreo tipo jack 6,3mm ou 3,5mm jack plug.

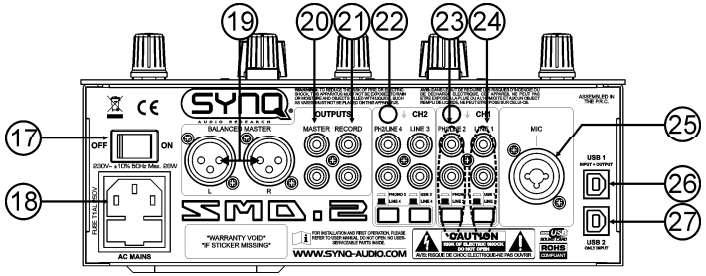

17. **INTERRUPTOR ON/OFF:** Liga e desliga a mesa de mistura.
18. **FONTE DE ALIMENTAÇÃO:** com tomada IEC e suporte de fusível integrado, conecte o cabo de alimentação aqui.
19. **SAÍDA MASTER BALANCEADA:** Os conectores XLR podem ser utilizados para ligar esta mesa de mistura à entrada balanceada de um amplificador, através de cabos especiais de sinal balanceado.
20. **SAÍDA MASTER SEM BALANÇO:** Tem o mesmo sinal de saída que a saída Master balanceada (19) mas sem balanço. Pode ser utilizada para ligar amplificadores sem balanço.
21. **SAÍDA PARA GRAVAÇÃO (REC):** Esta saída transporta o mesmo sinal que as saídas master mas não é influenciada pelos controlos de nível & balanço da saída master. Destina-se à ligação de equipamento analógico de gravação. Também pode conectar um computador para gravação digital directa, ver conexão USB (26).
22. **LIGAÇÃO TERRA (GND):** A maioria dos gira-discos tem uma ligação terra. É preferível que ligue esse sinal a este conector terra. Se o seu gira-discos não tem esta ligação não necessita de usar este conector.
23. **CANAL DE ENTRADA PHONO/LINE:** Permite a ligação de dois sinais diferentes de áudio: phono ou line. Use o botão em baixo para mudar a entrada entre line e phono. O selector de entrada (8) no painel frontal determina qual das entradas estará activa: phono/line (23) ou USB/line (24).
24. **CANAL DE ENTRADA USB/LINE:** Permite a ligação de dois sinais diferentes de áudio: USB ou line. Use o botão em baixo para mudar a entrada entre USB e line. O selector de entrada (8) no painel frontal determina qual das entradas estará activa: phono/line (23) ou USB/line (24).
25. **ENTRADA DJ-MIC:** Combo jack. Aceita microfones balanceados com conector XLR bem como microfones mono sem balanço tipo jack ¼". Entrada geralmente utilizada para micro DJ.
26. **CONEXÃO USB 1:** Você pode conectar qualquer PC através desta conexão USB. O PC/Mac irá detectar a vossa mesa de mistura como placa de som, normalmente não serão necessários drivers. Desde esta porta USB é bidirecional poderá reproduzir música no seu PC e misturar esta música com outras fontes como CD, gira discos, etc. Ao mesmo tempo pode gravar a sua mistura no seu computador com a mesma ligação USB !
27. **CONEXÃO USB 2:** Você pode conectar qualquer PC através desta conexão USB. O PC/Mac irá detectar a vossa mesa de mistura como placa de som, normalmente não serão necessários drivers. Por favor note que esta entrada USB apenas pode ser usada para reproduzir música no seu computador e para misturar esta musica com outras origens de sinal como CD, phono, etc.

SUBSTITUIR O CROSSFADER

- Retire o cursor do crossfader.
- Retire os 2 parafusos que fixam o crossfader.
- Retire com cuidado o painel frontal e o crossfader do encaixe.
- Desligue o crossfader do cabo (Desligue o cabo puxando o conector, NÃO o cabo!)
- Ligue o novo crossfader ao cabo.
- Volte a colocar o crossfader no encaixe, aplique o painel frontal e fixe com os dois parafusos.

A operação está terminada!

ESPECIFICAÇÕES

Fonte de Alimentação:	AC 230 V, 50Hz
Consumo de Energia:	18W
Fusível:	20mm glass fuse 250V 1A slow
Resposta em Frequência:	20-22.000Hz (+/-3dB)
THD + noise:	<0.1% @ 1kHz, 0dB
S/N Ratio (IHF-A):	>80dB @ 1kHz.
Entradas micro:	1.5mV @ 10kΩ
Entradas Line/CD:	150mV @ 22kΩ
Entradas Phono:	3mV @ 47kΩ
Saída de Gravação:	775mV @ 600Ω
Saída Master:	1.5V @ 4k7Ω unbal.
Saída Master:	850mV @ 600Ω bal.
Controlo de Frequência CH1/CH2:	+12dB / -26dB @ 10kHz / 1,3kHz / 50Hz
Controlo de Frequência DJ MIC:	+/-12dB @ 12kHz / 60Hz
Auscultadores:	180mW@75Ω
Dimensões:	240(L) x 290(D) x 104(A) mm
Peso:	2,7kg

Estas informações estão sujeitas a alterações sem aviso prévio
Pode fazer download da versão mais recente deste manual no nosso site: www.beglec.com