WBS-200

WIRELESS BELT PACK SYSTEM

WMS-100

WIRELESS HANDMIC SYSTEM

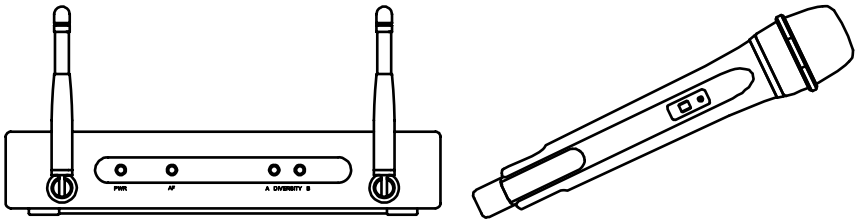

NEDERLANDS

Handleiding

Other languages can be downloaded from:
WWW.JB-SYSTEMS.EU

CE

Version: 1.0

JBSYSTEMS

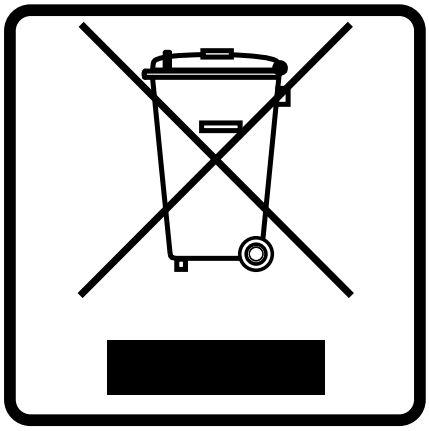

EN - DISPOSAL OF THE DEVICE
Dispose of the unit and used batteries in an environment friendly manner according to your country regulations.

FR - DÉCLASSER L'APPAREIL
Débarrassez-vous de l'appareil et des piles usagées de manière écologique
Conformément aux dispositions légales de votre pays.

NL - VERWIJDEREN VAN HET APPARAAT
Verwijder het toestel en de gebruikte batterijen op een milieuvriendelijke manier conform de in uw land geldende voorschriften.

DU - ENTSORGUNG DES GERÄTS
Entsorgen Sie das Gerät und die Batterien auf umweltfreundliche Art und Weise gemäß den Vorschriften Ihres Landes.

ES - DESHACERSE DEL APARATO
Reciclar el aparato y pilas usadas de forma ecologica conforme a las disposiciones legales de su pais.

PT - COMO DESFAZER-SE DA UNIDADE
Tente reciclar a unidade e as pilhas usadas respeitando o ambiente e em conformidade com as normas vigentes no seu país.

GEBRUIKSAANWIJZING

Hartelijk dank voor de aankoop van dit JB Systems® product. Om ten volle te kunnen profiteren van alle mogelijkheden en voor uw eigen veiligheid is het aangeraden de aanwijzingen zeer zorgvuldig te lezen voor U het apparaat begint te gebruiken.

KARAKTERISTIEKEN

In dit apparaat is radio-interferentie onderdrukt. Dit product voldoet aan de gangbare Europese en nationale voorschriften. Het is vastgesteld dat het apparaat er zich aan houdt en de desbetreffende verklaringen en documenten zijn door de fabrikant afgegeven.

- Draadloos UHF microfoon systeem:
  - WMS-100: met de WMIC-100 handmicrofoon
  - WBS-200: met de WBP-200 belt-pack en lavalier microfoon
- De Belt-pack en de handmicrofoon kunnen met herlaadbare batterijen gebruikt worden!
- Belt-pack ingang met line/mic schakelaar: kan gebruikt worden als gitaar belt-pack!
- Diversity ontvangst voor een betere stabiliteit en om te vermijden dat het signaal soms wegvalt
- Regelbare squelch voor een stabielere ontvangst, vrij van ongewenste nevengeluiden.
- Tone squelch voor een verbeterde betrouwbaarheid.
- 16 selecteerbare frequenties via PLL synthesizer: tot 6 sets kunnen gelijktijdig gebruikt worden.
- Gezien de antennes zich aan de voorkant bevinden kan het toestel gemakkelijk in een rack geïnstalleerd worden
- Een optionele “RP-WMIC” 19” adapter is verkrijgbaar zodat u 1 of 2 ontvangers in een 19” rack kunt monteren
- Symmetrische XLR en asymmetrische jack uitgang
- Frequentiebereik: 823-832/863-865MHz (vrij te gebruiken in de meeste Europese landen)

EERSTE INGEBRUIKNAME

Belangrijke instructies:

- Controleer voor het eerste gebruik van het apparaat of het tijdens het transport beschadigd werd. Mocht er schade zijn, gebruik het dan niet, maar raadpleeg eerst uw dealer.
- **Belangrijk:** Dit apparaat verliet de fabriek in uitstekende staat en goed verpakt. Het is erg belangrijk dat de gebruiker de veiligheidsaanwijzingen en raadgevingen in deze gebruiksaanwijzing uiterst nauwkeurig volgt. Elke schade veroorzaakt door verkeerd gebruik van het apparaat valt niet onder de garantie. De dealer aanvaardt geen verantwoordelijkheid voor mankementen en problemen die komen door het veronachtzamen van deze gebruiksaanwijzing.
- Bewaar deze brochure op een veilige plaats om hem in de toekomst nogmaals te kunnen raadplegen. Indien U ooit het apparaat verkoopt mag u niet vergeten om de gebruiksaanwijzing bij te voegen.
- Om het milieu te beschermen, probeer zoveel mogelijk het verpakkingsmateriaal te recycleren.

Controleer de inhoud:

Kijk na of de verpakking volgende onderdelen bevat:

- Gebruiksaanwijzing
- 1x WR-100 diversity ontvanger
- 1x mono jack/jack kabel
- 1x DC stroomadapter
- WMS-100 systeem →1x WMIC-100 draadloze microfoon
- WBS-200 systeem →1x WBS-200 belt pack + Lavalier microfoon + windscherm + dasklem

VEILIGHEIDSVOORSCHRIFTEN:

WAARSCHUWING: Om het risico op elektrocutie zoveel mogelijk te vermijden mag u nooit de behuizing verwijderen. Er bevinden zich geen onderdelen in het toestel die u zelf kan herstellen. Laat de herstellingen enkel uitvoeren door een bevoegde technicus.

De bliksempijl die zich in een gelijkbenige driehoek bevindt is bedoeld om u te wijzen op het gebruik of de aanwezigheid van niet-geïsoleerde onderdelen met een “gevaarlijke spanning” in het toestel die voldoende kracht heeft om een risico van elektrocutie in te houden.

Het uitroepteken binnen de gelijkbenige driehoek is bedoeld om de gebruiker erop te wijzen dat er in de meegeleverde literatuur belangrijke gebruik en onderhoudsinstructies vermeld staan betreffende dit onderdeel.

Dit symbool betekent: het apparaat mag enkel binnenhuis worden gebruikt.

Dit symbool betekent: Lees de handleiding!

Dit symbool betekent: Klasse II apparaten

- Stel dit apparaat niet bloot aan regen of vocht, dit om het risico op brand en elektrische schokken te voorkomen.
- Om de vorming van condensatie binnenin te voorkomen, laat het apparaat aan de omgevingstemperatuur wennen wanneer het, na het transport, naar een warm vertrek is overgebracht. Condensatie kan het toestel soms verhinderen perfect te functioneren. Het kan soms zelfs schade aan het apparaat toebrengen.
- Gebruik dit apparaat uitsluitend binnenshuis.
- Plaats geen stukken metaal en mors geen vocht binnen in het toestel om elektrische schokken of storing te vermijden. Objecten gevuld met water, zoals bvb. Vazen, mogen nooit op dit apparaat worden geplaatst. Indien er toch een vreemd voorwerp of water in het apparaat geraakt, moet U het direct van het lichtnet afkoppelen.
- Open vuur, zoals brandende kaarsen, mogen niet op het apparaat geplaatst worden.
- Zorg dat het toestel niet in een stoffige omgeving wordt gebruikt en maak het regelmatig schoon.
- Houd het apparaat uit de buurt van kinderen.
- Dit apparaat mag niet door onervaren personen bediend worden.
- De maximum veilige omgevingstemperatuur is 40°C. Gebruik het apparaat dus niet bij hogere temperaturen.
- Trek altijd de stekker uit wanneer het apparaat gedurende langere tijd niet wordt gebruikt of alvorens met de onderhoudsbeurt te beginnen.
- De elektrische installatie behoort uitsluitend uitgevoerd te worden door bevoegd personeel, volgens de in uw land geldende regels betreffende elektrische en mechanische veiligheid.
- Controleer dat de beschikbare spanning niet hoger is dan die aangegeven op de achterzijde van het toestel.
- Het stopcontact zal steeds vrij toegankelijk blijven zodat de stroomkabel op elk moment kan worden uitgetrokken.
- Om een brand te voorkomen, dient het toestel enkel gebruikt te worden met de AC adapter die bij het toestel geleverd werd. Wanneer de AC adapter beschadigd is, dient een adapter van hetzelfde model gebruikt te worden.
- De behuizing niet openen. Er zitten geen onderdelen in die door de gebruiker moeten worden onderhouden.
- Ingeval van ernstige problemen met het bedienen van het toestel, stopt U onmiddellijk het gebruik ervan. Contacteer uw dealer voor een eventuele reparatie.
- Gebruik best de originele verpakking als het toestel vervoerd moet worden.
- Om veiligheidsredenen is het verboden om ongeautoriseerde modificaties aan het toestel aan te brengen.
- Laat de batterijen niet in het toestel wanneer dit voor een lange periode niet gebruikt wordt. Zo voorkomt u dat het toestel zou beschadigd worden door lekkende.

FCC VERKLARING

Dit toestel voldoet aan deel 15 van de FCC reglementering. Het gebruik ervan is onderworpen aan volgende condities:

- Dit toestel mag geen schadelijke storingen veroorzaken.
- Dit apparaat weerstaat aan iedere interferentie, ook als deze geen foutloze werking toelaat.

Modificaties die worden aangebracht zonder de uitdrukkelijke toestemming van het verantwoordelijk keuringsbureau kunnen ervoor zorgen dat het apparaat niet meer aan de eisen voor legaal gebruik voldoet.
BELANGRIJK: Om aan de FCC reglementering te voldoen, mogen er geen modificaties aan de antenne en/of apparaten worden uitgevoerd. Iedere modificatie aan de antenne(s) of de apparaten kan ertoe leiden dat deze de maximum toelaatbare RF-normen overschrijdt en aldus niet meer legaal mag gebruikt worden.

FUNCTIES VAN DE ONTVANGER

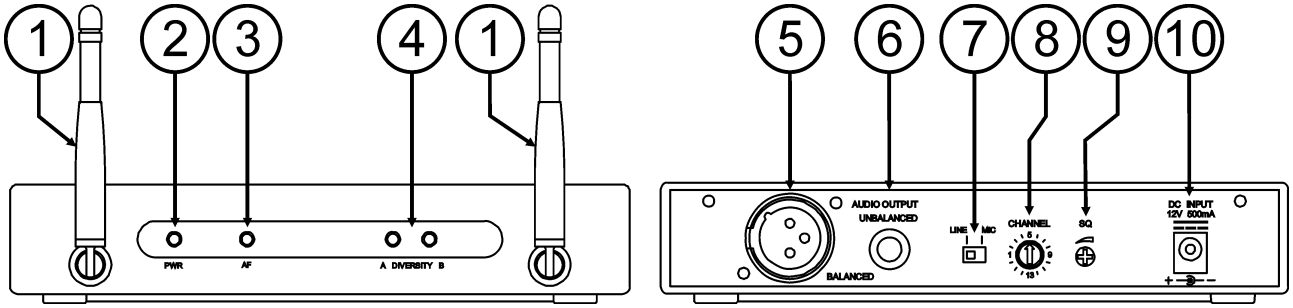

1. **Antennes:** de UHF antennes hebben een vaste lengte en staan op het frontpaneel gemonteerd. Zet deze in een verticale positie wanneer u het toestel gebruikt.
2. **Power Indicator:** deze LED gaat aan wanneer het toestel klaar is om te werken.
3. **AF Indicator:** deze LED gaat aan wanneer het toestel een geluidssignaal ontvangt.
4. **Diversity A. B Indicatoren:** deze LED's tonen aan welke antenne het RF signaal ontvangt.
5. **Symmetrische uitgang:** 3-pin XLR aansluiting met een symmetrisch lage impedantie uitgang. Indien uw audio mixer uitgerust is met een symmetrische ingang, dan gebruikt u best deze XLR uitgang. Vergeet niet de mic/line schakelaar (7) in de gewenste positie te zetten.
6. **Asymmetrische uitgang:** Asymmetrische 6.3mm mono jack audio uitgang. U kunt deze gebruiken om de ontvanger op een gitaarversterker of op een asymmetrische ingang van een mengtafel aan te sluiten. Vergeet niet de mic/line schakelaar (7) in de gewenste positie te zetten.
7. **Mic/Line Schakelaar:** wordt gebruikt om het uitgangsniveau van de symmetrische XLR aanluiting of de asymmetrische 6.3mm jack te kiezen. U kunt kiezen tussen microfoon (-20dB) of lijn niveau (0dB).
8. **Kanaalkeuzeknop:** gebruik deze roterende schakelaar om één van de 16 beschikbare kanalen te kiezen. Let er op dat het gekozen kanaal op de ontvanger steeds overeen komt met het gekozen kanaal op de zender (handmicroffoon of belt pack).
9. **Squelch regeling:** om ongewenste storende geluiden te voorkomen kan de squelch regeling de audio uitgang van de ontvanger afsnijden wanneer de gedetecteerde RF signalen te zwak zijn. Met de squelch controleknop kunt u het minimum RF signaalniveau bepalen waarbij de audio uitgang nog niet onderdrukt wordt. Wanneer u de squelch te hoog insteld vermindert u het bereik (max. afstand) van het systeem. De squelch is in de fabriek reeds ingesteld zodat u het in principe niet moet aanpassen. Als u het squelch niveau toch om een of andere redden wilt aanpassen, dan moet u deze op de minimum stand instellen alvorens u de ontvanger aan zet, en kunt u daarna, al testend, de instelling naar een hogere waarde brengen.
10. **DC IN:** gelijkstroom ingang voor de meegeleverde wisselstroom adapter.

FUNCTIES VAN DE HANDMICROFOON

1. **Gril:** beschermt de unidirectionele dynamische microfooncapsule en vermindert adem en windgeluiden.
2. **Low Battery LED:** deze LED geeft de batterij status weer. Wanneer het toestel AAN staat kunt u het volgende aflezen:
   - **LED is steeds aan:** de batterij verkeert nog steeds in goede staat.
   - **LED flitst snel:** duidt aan dat de batterij onvoldoende kracht heeft en dringend moet vervangen worden.
   - **LED is uit:** de batterij is helemaal leeg of zit verkeerd in het toestel. U moet ze op de correcte manier in het toestel zetten of de batterij vervangen.
3. **Aan/uit Schakelaar:** druk gedurende enkele seconden op deze toets om de zender aan/uit te zetten.
4. **Batterijcompartiment:** plaats 2 herlaadbare of droge (Alkaline) AA batterijen in het compartiment. Let er op de polariteit te respecteren.
5. **Kanaalkeuzeknop:** gebruik deze roterende schakelaar om één van de 16 beschikbare kanalen te kiezen. Let er op dat het gekozen kanaal op de ontvanger steeds overeen komt met het gekozen kanaal op de zender.
6. **Batterijdeksel:** draai het voorzichtig los en schuif het daarna naar beneden om het batterijcompartiment te openen en ook toegang te verkrijgen tot de kanaalkeuze schakelaar (5)**.**
7. **Antenne:** Ingebouwde helixvormige “high gain” antenne.

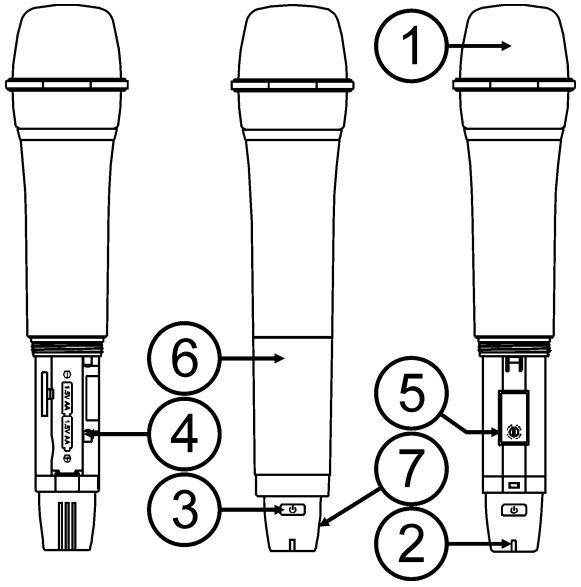

FUNCTIES VAN DE BELT PACK

1. **Mini XLR aansluiting:** de meegeleverde lavalier electret microfoon (of optionele headset) kan hier worden aangesloten.
2. **Aan/uit schakelaar:** druk gedurende enkele seconden op deze toets om de zender aan/uit te zetten.
3. **Low Battery LED:** deze LED geeft de batterij status weer. Wanneer het toestel AAN staat kunt u het volgende aflezen:
   - **LED is steeds aan:** de batterij verkeert nog steeds in goede staat.
   - **LED flitst snel:** duidt aan dat de batterij onvoldoende kracht heeft en dringend moet vervangen worden.
   - **LED is uit:** de batterij is helemaal leeg of zit verkeerd in het toestel. U moet ze op de correcte manier in het toestel zetten of de batterij vervangen.
   - De LED knipperen constant terwijl de batterijen opgeladen worden.
4. **MIC/LINE schakelaar:** wordt gebruikt om de gevoeligheid van de mini XLR ingang (1) te veranderen:
   - **MIC:** gebruik deze positie wanneer u een headset of lavalier microfoon aansluit.
   - **LINE:** gebruik deze positie wanneer u een toestel met “line” niveau aansluit (gitaar, instrument, enz.).
5. **Antenne:** permanent aangesloten helixvormige antenne.
6. **Kanaalkeuzeknop:** gebruik deze roterende schakelaar om één van de 16 beschikbare kanalen te kiezen. Let er op dat het gekozen kanaal op de ontvanger steeds overeen komt met het gekozen kanaal op de zender.

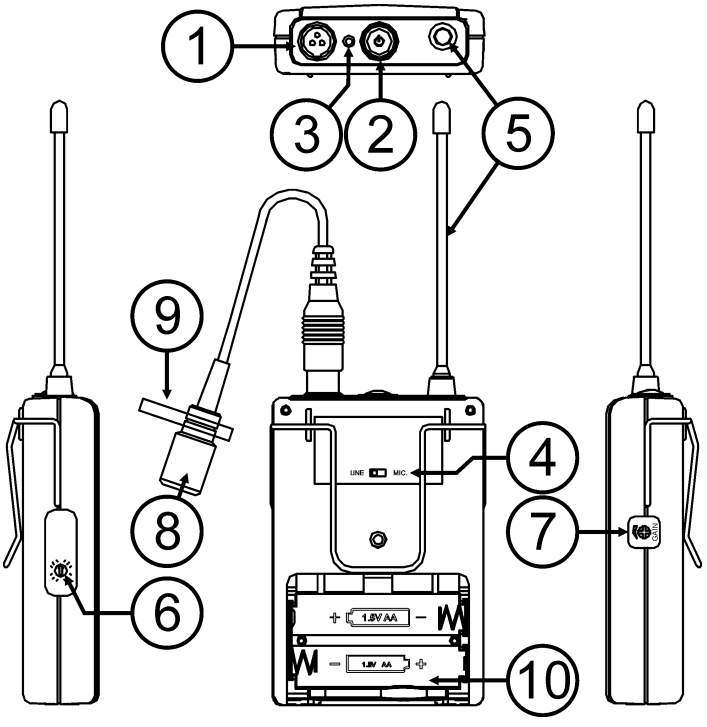

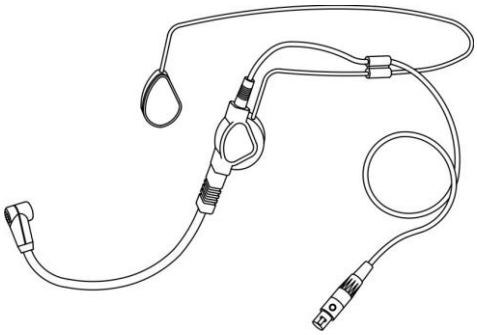

7. **Gain controle:** stel eerst het gewenste ingangsniveau in (mic of line) (4). Daarna kunt u de ingangsgevoeligheid fijnregelen om te beletten dat het signaal overstuurd wordt (distortie).
8. **Lavalier Microfoon:** Deze discrete unidirectionele condenser microfoon kan gebruikt worden voor allerlei toepassingen. (bvb. Om de stem van een leeraar of spreker te versterken). Deze lavalier microfoon kan vervangen worden door onze **"HM-36U headset microfoon"** (bestelcode: 427), welke veel gebruikt wordt voor aerobics enz.
9. **Dasklem:** wordt gebruikt om de lavalier op een das of revers vast te maken.
10. **Batterijcompartiment:** plaats 2 herlaadbare of droge (Alkaline) AA batterijen in het compartiment. Let er op de polariteit te respecteren.

INSTALLATIEVOORSCHRIFTEN:

- Plaats de ontvanger in een goed geventileerde ruimte waar het niet blootgesteld is aan hoge temperaturen of vocht.
- Het plaatsen en het gebruik van dit apparaat gedurende een lange periode in de nabijheid warmtebronnen zoals versterkers, spots, enz. zal zijn werking beïnvloeden.
- Dit apparaat kan in een 19" kast geïnstalleerd worden. Gebruik hiervoor de speciale optionele 19" adapter (RP-WMIC)
- Probeer sterke schokken en vibraties tijdens het transport zo veel mogelijk te vermijden.
- Zorg, bij inbouw in een vaste installatie of flightcase, voor een goede ventilatie om de warmte optimaal te kunnen afvoeren.
- Zorg ervoor, om inwendige vorming van condensatie te voorkomen, dat de mengtafel zich na transport kan aanpassen aan de warme binnentemperatuur. Condensatie kan de goede werking soms verhinderen.
- Lees ook de extra informatie in het hoofdstuk "SETUP en AANSLUITINGEN"

DE ONTVANGER INSTALLEREN:

Standalone: u kunt de ontvanger 'standalone' gebruiken: zet beide antennes in verticale positie en sluit de ontvanger aan zoals in het hoofdstuk "aansluitingen" beschreven wordt.

In een 19" rack: u kunt 1 of 2 ontvangers in een 19" rack installeren met behulp van de optionele "RP-WMIC" adapter:

1. Installeer de 2 metalen U profielen aan beide kanten van de ontvanger.
2. Installeer de ontvanger in de 19" metalen rack adapter door beide U-profielen vast te schroeven.

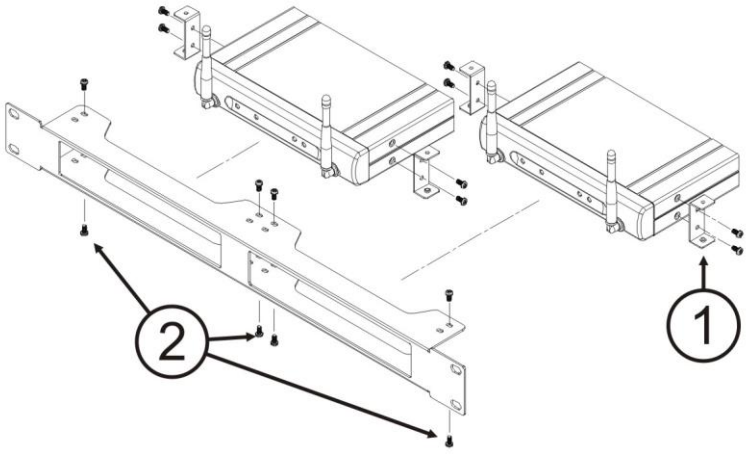

SETUP EN AANSLUITINGEN

! enkele belangrijke opmerkingen alvorens van start te gaan !

- U kan 1 ontvanger slechts gebruiken met 1 enkele zender (handmicrofoon / belt pack). Het is niet mogelijk 2 of meerdere zenders tegelijk te gebruiken op dezelfde ontvanger: dit brengt alleen maar een ophoping van interferenties en problemen met zich mee!
- De ontvanger en de zender moeten steeds afgesteld worden op hetzelfde kanaal (frequentie)!
- De afstand tussen zender en ontvanger moet minstens 1 meter bedragen.
- Om het risico op interferenties te minimaliseren installeert u de ontvanger liefst niet in de buurt van grote metalen oppervlakken/objecten, TV's en andere draadloze apparatuur.
- Zorg ervoor dat er zich zo weinig mogelijk hindernissen (dikke betonnen muren, grote metalen objecten, …) tussen de zender en de ontvanger bevinden.
- U kan tot 6 zenders tegelijk gebruiken, op voorwaarde dat u voor elke zender een aparte ontvanger gebruikt!

ONTVANGER – AUDIO AANSLUITINGEN

Bepaal eerst welke audio ingangen beschikbaar zijn op uw mengtafel en beslis daarna hoe u de ontvanger gaat aansluiten:

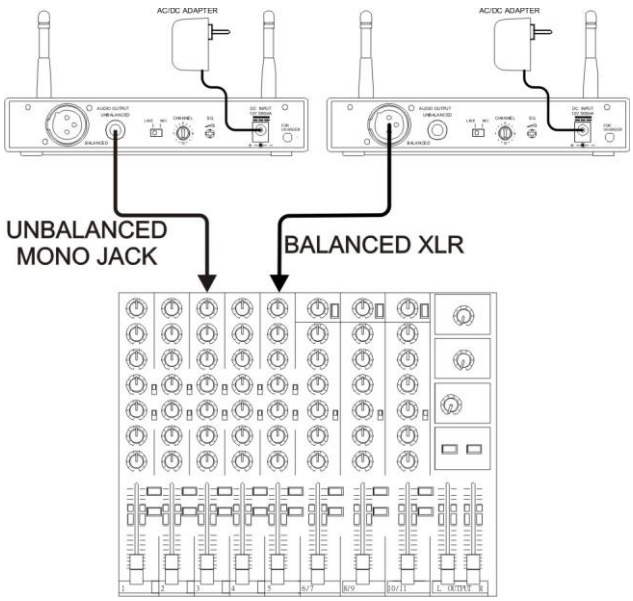

- **op een symmetrische MIC ingang van de audio mixer:** draai de gain van de mengtafelingang dicht en zet de mic/line schakelaar (7) van de ontvanger op MIC. Gebruik een XLR/XLR kabel om de XLR uitgang (5) van de ontvanger aan te sluiten. Zet de zender aan (handmicrofoon/belt pack) en drijf de gain regeling langzaam op.
- **op een symmetrische LINE ingang van de audio mixer:** draai de gain van de mengtafelingang dicht en zet de mic/line schakelaar (7) van de ontvanger op LINE. Gebruik een XLR/XLR kabel om de XLR uitgang (5) van de ontvanger aan te sluiten. Zet de zender aan (handmicrofoon/belt pack) en drijf de gain regeling langzaam op.
- **op een asymmetrische MIC ingang van de audio mixer:** draai de gain van de mengtafelingang dicht en zet de mic/line schakelaar (7) van de ontvanger op MIC. Gebruik de meegeleverde JACK/JACK kabel om de JACK uitgang (6) van de ontvanger aan te sluiten. Zet de zender aan (handmicrofoon/belt pack) en drijf de gain regeling langzaam op.
- **op een asymmetrische LINE ingang van de audio mixer of hifi stereo set:** draai de gain van de mengtafelingang dicht en zet de mic/line schakelaar (7) van de ontvanger op LINE. Gebruik de meegeleverde JACK/JACK kabel om de JACK uitgang (6) van de ontvanger aan te sluiten. Zet de zender aan (handmicrofoon/belt pack) en drijf de gain regeling langzaam op.

NOTE: *gebruik nooit de symmetrische en asymmetrische uitgangen tegelijkertijd, dit leidt tot signaalverlies en verhoogde ruis.*

DRAADLOZE MICROFOON – SETUP

- Zet de ontvanger aan en kies een kanaal.
- Open het batterijcompartiment en plaats 2 AA batterijen in de zender (alkaline of volledig opgeladen Ni-MH batterijen).
- Kies exact hetzelfde frequentiekanaal (5) als op de ontvanger.
- Druk gedurende enkele seconden op de voedingsschakelaar (3): één van de diversity LEDs (4) van de ontvanger moet aan zijn, wat betekent dat het RF-signaal van de zender ontvangen wordt.
- Spreek in de microfoon: de AF aanwijzer (3) zal flitsen op het ritme van uw stem.
- Terwijl u het systeem uitprobeert kunt u wat rondwandelen, om na te kijken of u geen dode punten tegen komt (geen ontvangst): indien dit wel het geval is moet u de positie van de ontvanger wijzigen.

BELT PACK – SETUP

- Zet de ontvanger aan en kies een kanaal.
- Open het batterijcompartiment en plaats 2 AA batterijen in de zender (alkaline of volledig opgeladen Ni-MH batterijen).
- Kies exact hetzelfde frequentiekanaal (6) als op de ontvanger.
- Sluit de lavalier microfoon of optionele headset aan en stel de MIC/LINE schakelaar (4) van de belt pack in op MIC.
- U kunt eventueel ook een line audio signaal gebruiken (bvb. Gitaar), in dit geval moet u de MIC/LINE schakelaar (4) van de belt pack instellen op LINE.
- Druk gedurende enkele seconden op de voedingsschakelaar (2): één van de diversity LEDs (4) van de ontvanger moet aan zijn om aan te geven dat er een RF signaal van de zender ontvangen wordt.
- Spreek in de microfoon: de AF indicator (3) zal flitsen op het ritme van uw stem.
- Indien nodig kunt u steeds het audio niveau fijnregelen door middel van de gain knop (7).
- Terwijl u het systeem test kunt u even rondwandelen om te controleren of u geen dode punten (waar de ontvangst wegvalt) tegenkomt: in deze gevallen kunt u proberen de positie van de ontvanger te wijzigen.

HET GEBRUIK VAN VERSCHILLENDE ZENDERS TEGELIJK

Al beschikt de zender en ontvanger over 16 kanalen, het is niet mogelijk om 16 draadloze systemen tegelijk te gebruiken: afhankelijk van de omstandigheden kunt u maximum 6 sets tegelijk gebruiken.
Wanneer u meer dan 1 systeem gaat gebruiken moet u voor elke set een ander kanaal kiezen. Zeer belangrijk: kies nooit naast elkaar liggende kanalen. Kies daarentegen om de kanalen evenredig over de 16 mogelijkheden te verdelen:

- Stel eerst 1 systeem in en laat het aan staan. (meer info hierboven)
- Stel daarna een 2de systeem in en controleer of het niet interfereert met het eerste (ongewenste buzz geluiden enz.). Wanneer er zich interferenties voordoen kunt u een ander kanaal voor uw 2de toestel kiezen zodat alles goed samenwerkt. Laat nu ook het 2de toestel aanstaan.
- Voor het derde toestel en de volgende moet u gewoon bovenstaande werkwijze herhalen tot alle toestellen harmonieus samenwerken.

Beschikbare frequenties:

CHANNEL 1	823.175MHz	CHANNEL 9	829.500MHz
CHANNEL 2	823.875MHz	CHANNEL 10	830.575MHz
CHANNEL 3	824.825MHz	CHANNEL 11	831.375MHz
CHANNEL 4	825.425MHz	CHANNEL 12	831.825MHz
CHANNEL 5	826.225MHz	CHANNEL 13	863.275MHz
CHANNEL 6	827.375MHz	CHANNEL 14	863.675MHz
CHANNEL 7	828.225MHz	CHANNEL 15	864.325MHz
CHANNEL 8	828.725MHz	CHANNEL 16	864.725MHz

FOUTOPSPORING

Probleem	**Oplossing**
Geen geluid	• Controleer de voeding van de zender en de ontvanger. • Controleer of de ontvanger en de zender op hetzelfde kanaal ingesteld staan (frequentie). • Controleer of het hi-fi toestel of audio mixer aan staat en of de uitgang van de ontvanger op het juiste ingangskanaal is aangesloten. Mixer: staat de gain open? • Controleer of de zender niet te ver verwijderd is van de ontvanger en of de SQUELCH controle niet te hoog is ingesteld. • Controleer of de ontvanger niet te dicht bij een groot metalen voorwerp is opgesteld en of er zich geen grote hindernissen bevinden tussen de zender en de ontvanger if (bvb. Grote metalen voorwerpen of dikke muren).
Interferenties	• Controleer de locatie van de antennes. • Wanneer u 2 of meerdere microfoonsets tegelijk gebruikt moet u er voor zorgen dat de gekozen kanalen niet met elkaar interfereren: kies een ander paar kanalen voor één van de sets. • Controleer of de interferenties afkomstig zijn van andere draadloze microfoons of van TV, radio, PC, enz.
Vervorming	• Controleer of het niveau van de ontvanger niet te hoog of te laag ingesteld staat. • Controleer of de mic/line schakelaar en het Gain niveau van de belt pack correct ingesteld staan. • Controleer of er geen interferenties zijn met andere draadloze microfoons, TV, radio, PC, enz.

ONDERHOUD

Reinig het toestel met een zacht, lichtjes bevochtigd doek. Vermijd water te morsen in het toestel. Gebruik nooit vluchtige producten zoals benzeen of thinner, dit kan het toestel beschadigen.

CONFORMITEITVERKLARING

ONTVANGER: R&TTE conformiteitverklaring

Wij verklaren onder onze eigen verantwoordelijkheid dat het product:
Merk : JB Systems
Productengroep : Draadloze ontvanger
Model n° : WR-100

Voldoet aan de essentiële vereisten zoals beschreven in de R&TTE richtlijn, op basis van de hieronder opgesomde standaarden :
EN 300 422-2 : V1.2.2 (2008-03)
EN 301 489-01 V1.8.1 (2008-04)
EN 301 489-09 V1.4.1 (2007-11)
EN 60065:2002+A1:2006+A11:2008
Volledige testrapporten en andere relevante informatie blijven ter beschikking van de Controleorganen op ons hoofdkantoor:
Beglec NV ~ 't Hofveld 2c ~ B1702 Groot-Bijgaarden ~ Belgium

Groot-Bijgaarden, 25 Juli 2009
Voor Beglec NV,
Luc De Bauw
Directeur

VOOR BEGLEC NV
Luc De Bauw
Afgevaardigd Bestuurder

DRAADLOZE HANDMICROFOON : R&TTE conformiteitverklaring

Wij verklaren onder onze eigen verantwoordelijkheid dat het product:
Merk : JB Systems
Productengroep : Draadloze zender
Model n° : WMIC-100

Voldoet aan de essentiële vereisten zoals beschreven in de R&TTE richtlijn, op basis van de hieronder opgesomde standaarden :
EN 300 422-2 : V1.2.2 (2008-03)
EN 301 489-01 V1.8.1 (2008-04)
EN 301 489-09 V1.4.1 (2007-11)
EN 60065:2002+A1:2006+A11:2008
Volledige testrapporten en andere relevante informatie blijven ter beschikking van de Controleorganen op ons hoofdkantoor:
Beglec NV ~ 't Hofveld 2c ~ B1702 Groot-Bijgaarden ~ Belgium

Groot-Bijgaarden, 25 Juli 2009
Voor Beglec NV,
Luc De Bauw
Directeur

VOOR BEGLEC NV
Luc De Bauw
Afgevaardigd Bestuurder

DRAADLOZE BELT PACK : R&TTE conformiteitverklaring

Wij verklaren onder onze eigen verantwoordelijkheid dat het product:
Merk : JB Systems
Productengroep : Draadloze zender
Model n° : WBP-200

Voldoet aan de essentiële vereisten zoals beschreven in de R&TTE richtlijn, op basis van de hieronder opgesomde standaarden :
EN 300 422-2 : V1.2.2 (2008-03)
EN 301 489-01 V1.8.1 (2008-04)
EN 301 489-09 V1.4.1 (2007-11)
EN 60065:2002+A1:2006+A11:2008
Volledige testrapporten en andere relevante informatie blijven ter beschikking van de Controleorganen op ons hoofdkantoor:
Beglec NV ~ 't Hofveld 2c ~ B1702 Groot-Bijgaarden ~ Belgium

Groot-Bijgaarden, 25 Juli 2009
Voor Beglec NV,
Luc De Bauw
Directeur

VOOR BEGLEC NV
Luc De Bauw
Afgevaardigd Bestuurder

NOTA:

De **WMS-100** draadloze set bevat: 1x **WMIC-100** + 1x **WR-100**
De **WBS-200** draadloze set bevat: 1x **WBP-200** + 1x **WR-100**

EIGENSCHAPPEN

ONTVANGER

Draagfrequentieband:	UHF band
Frequentiestabiliteit:	±0,005%
Ontvangstgevoeligheid:	@ 5 µV S/R verhouding >80dB
Onderdrukking ongewenste freq.:	minimum 80 dB
Selectiviteit:	＞50dB
Modulatie Modus:	FM
Type ontvanger:	PLL synthesized, switching diversity
IF Frequentie:	1st: 243.95MHz ~ 2nd: 10.7MHz
Toonsignaal:	32,768KHz
S/R verhouding:	＞94dB, @ 20kHz afwijking & 60µV antenne ingang
AF bereik:	80Hz tot 15kHz (±3dB)
T.H.D.:	Minder dan 1,0% (op 1kHz)
Voeding:	DC 12V ~ 18V
Audio Uitgang:	Symmetrisch & asymmetrisch (Mic.= -20dB / Line = 0dB)
Stroomverbruik:	130mA ± 10mA

HANDMICROFOON / BELT PACK ZENDER

Draagfrequentieband:	UHF band
RF Uitgangsvermogen:	10mW (max.)
Oscillatie modus:	PLL synthesized, 16 kanalen
Frequentie stabiliteit:	±0,005%
Maximum Freq. afwijking:	±20 kHz
Parasitaire frequenties:	＞60dB onder de draagfrequentie
T.H.D.:	＜1,0% (at 1KHz)
Microfooncapsule:	**Handmicrofoon:** uni-directioneel dynamisch **Lavalier:** uni-directionele electret condenser eenheid
Toonsignaal:	32,768 kHz
Batterij:	DC 3V (2x 1,5V AA alkaline batterijen) OF DC 2.4V (2x 1,2V AA herlaadbare batterijen)
Stroomverbruik:	120mA ± 10mA @ 3V

Elke inlichting kan veranderen zonder waarschuwing vooraf U kan de laatste versie van deze handleiding downloaden via onze website: www.jb-systems.eu

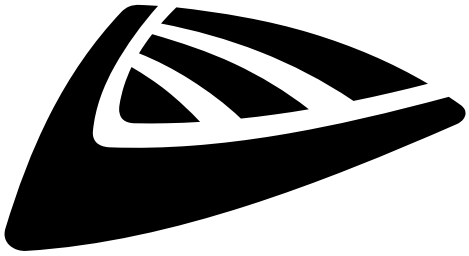

JBSYSTEMS

MAILING LIST

EN: Subscribe today to our mailing list for the latest product news!
FR: Inscrivez-vous à notre liste de distribution si vous souhaitez suivre l'actualité de nos produits!
NL: Abonneer je vandaag nog op onze mailinglijst en ontvang ons laatste product nieuws!
DE: Abonnieren Sie unseren Newsletter und erhalten Sie aktuelle Produktinformationen!
ES: Suscríbete hoy a nuestra lista de correo para recibir las últimas noticias!
PT: Inscreva-se hoje na nossa mailing list para estar a par das últimas notícias!

WWW.JB-SYSTEMS.EU

Copyright © 2019 by BEGLEC NV
't Hofveld 2C ~ B1702 Groot-Bijgaarden ~ Belgium
Reproduction or publication of the content in any manner, without express permission of the publisher, is prohibited.