PARTY DERBY

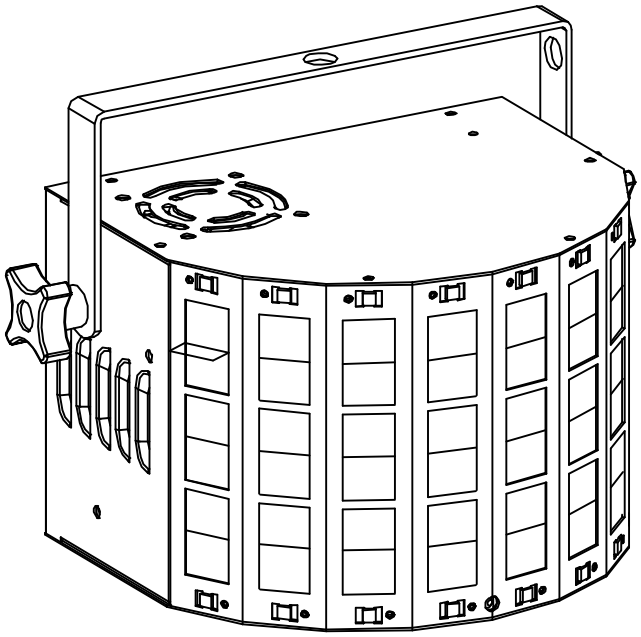

Operation Manual EN
Mode d'emploi FR
Gebruiksaanwijzing NL
Bedienungsanleitung DE
Manual de instrucciones ES

CE

Version: 1.0

JBSYSTEMS

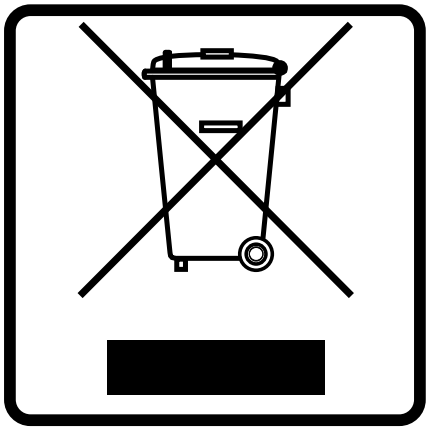

EN - DISPOSAL OF THE DEVICE
Dispose of the unit and used batteries in an environment friendly manner according to your country regulations.

FR - DÉCLASSER L'APPAREIL
Débarrassez-vous de l'appareil et des piles usagées de manière écologique Conformément aux dispositions légales de votre pays.

NL - VERWIJDEREN VAN HET APPARAAT
Verwijder het toestel en de gebruikte batterijen op een milieuvriendelijke manier conform de in uw land geldende voorschriften.

DU - ENTSORGUNG DES GERÄTS
Entsorgen Sie das Gerät und die Batterien auf umweltfreundliche Art und Weise gemäß den Vorschriften Ihres Landes.

ES - DESHACERSE DEL APARATO
Reciclar el aparato y pilas usadas de forma ecologica conforme a las disposiciones legales de su pais.

PT - COMO DESFAZER-SE DA UNIDADE
Tente reciclar a unidade e as pilhas usadas respeitando o ambiente e em conformidade com as normas vigentes no seu país.

OPERATION MANUAL

Thank you for buying this JB Systems® product. To take full advantage of all possibilities and for your own safety, please read these operating instructions very carefully before you start using this unit.

FEATURES

- This extremely compact projector is equipped with 2 different light effects to create wonderful lightshows:
  - An LED Derby effect projecting powerful red, green, blue and white beams.
  - The 16 cold white LEDs create all kinds of strobe and blinder effects
- The fabulous preprogrammed shows have different effect combinations that can be controlled in different ways:
  - **DMX-control:** via 1 or 5 channels.
  - **Standalone:** sound activated (internal microphone) or automatic at a the selected regular speed.
  - **IR-remote:** easy control of all shows and functions thanks to the included infrared remote!
- Several Party Derby's can be connected in master/slave to create wonderful synchronized shows.
- 3-digit LED display for easy menu navigation.
- Very low power consumption: only 21W max.!
- IEC power in/out can be used to link several units (special cables optionally available)

BEFORE USE

- Before you start using this unit, please check if there's no transportation damage. Should there be any, do not use the device and consult your dealer first.
- **Important:** This device left our factory in perfect condition and well packaged. It is absolutely necessary for the user to strictly follow the safety instructions and warnings in this user manual. Any damage caused by mishandling is not subject to warranty. The dealer will not accept responsibility for any resulting defects or problems caused by disregarding this user manual.
- Keep this booklet in a safe place for future consultation. If you sell the fixture, be sure to add this user manual.

Check the contents:

Check that the cardboard box contains the following items:

- PARTY DERBY
- Mains cable
- Infra-Red Remote controller
- Operating instructions

SAFETY INSTRUCTIONS:

CAUTION: To reduce the risk of electric shock, do not remove the top cover. No user-serviceable parts inside. Refer servicing to qualified service personnel only.

The lightning flash with arrowhead symbol within the equilateral triangle is intended to alert the use or the presence of un-insulated "dangerous voltage" within the product's enclosure that may be of sufficient magnitude to constitute a risk of electric shock.

The exclamation point within the equilateral triangle is intended to alert the user to the presence of important operation and maintenance (servicing) instructions in the literature accompanying this appliance.

This symbol means: indoor use only.

This symbol means: Read instructions.

This symbol determines: the minimum distance from lighted objects. The minimum distance between light-output and the illuminated surface must be more than 1 meter.

CAUTION: Do not stare at operating lamp.
May be harmful to the eyes.

- To protect the environment, please try to recycle the packing material as much as possible.
- A new light effect sometimes causes some unwanted smoke and/or smell. This is normal and disappears after some minutes.
- To prevent fire or shock hazard, do not expose this appliance to rain or moisture.
- To avoid condensation to be formed inside, allow the unit to adapt to the surrounding temperatures when bringing it into a warm room after transport. Condense sometimes prevents the unit from working at full performance or may even cause damages.
- This unit is for indoor use only.
- Don't place metal objects or spill liquid inside the unit. Electric shock or malfunction may result. If a foreign object enters the unit, immediately disconnect the mains power.
- Locate the fixture in a well ventilated spot, away from any flammable materials and/or liquids. The fixture must be fixed at least 50cm from surrounding walls.
- Don't cover any ventilation openings as this may result in overheating.
- Prevent use in dusty environments and clean the unit regularly.
- Keep the unit away from children.
- Inexperienced persons should not operate this device.
- The save ambient temperature is between 15° & 40°C. Don't use this unit at higher ambient temperatures.
- Make sure the area below the installation place is free from unwanted persons during rigging, de-rigging and servicing.
- Always unplug the unit when it is not used for a longer time or before replacing the bulb or start servicing.
- The electrical installation should be carried out by qualified personal only, according to the regulations for electrical and mechanical safety in your country.
- Check that the available voltage is not higher than the one stated on the rear panel of the unit.
- The power cord should always be in perfect condition. Switch the unit immediately off when the power cord is squashed or damaged. It must be replaced by the manufacturer, its service agent or similarly qualified persons in order to avoid a hazard.
- Never let the power-cord come into contact with other cables!
- This fixture must be earthed to in order comply with safety regulations.
- Don't connect the unit to any dimmer pack.
- Always use an appropriate and certified safety cable when installing the unit.
- In order to prevent electric shock, do not open the cover. Apart from the lamp and mains fuse there are no user serviceable parts inside.
- **Never** repair a fuse or bypass the fuse holder. **Always** replace a damaged fuse with a fuse of the same type and electrical specifications!
- In the event of serious operating problems, stop using the fixture and contact your dealer immediately.
- The housing and the lenses must be replaced if they are visibly damaged.
- Please use the original packing when the device is to be transported.
- Due to safety reasons it is prohibited to make unauthorized modifications to the unit.

Important: Never look directly into the light source! Don't use the effect in the presence of persons suffering from epilepsy.

DESCRIPTION:

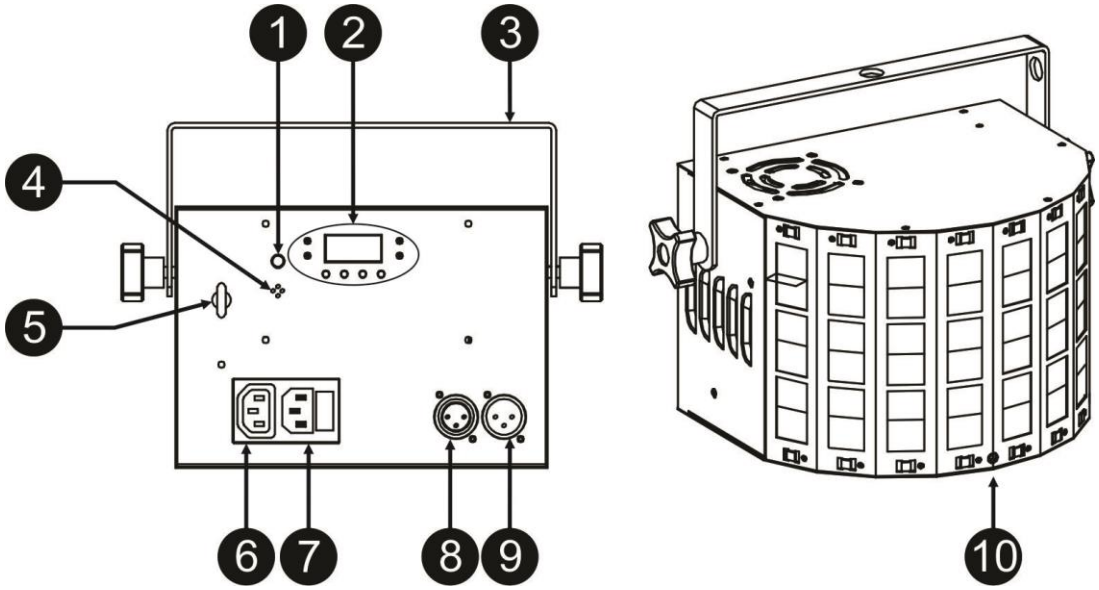

1. **SENSITIVITY KNOB:** turn this knob anti-clockwise to decrease the sensitivity or turn it clockwise to increase the sensitivity of the integrated microphone. Try to make the setting so the sound controlled programs react to the beat of the music and not to the surrounding noise.
2. **CONTROL PANEL:**
   a. **DISPLAY:** shows the various menus and the selected functions.
   b. **LEDS:**

DMX	On	DMX input present
AUTO	On	Master mode
SLAVE	On	Slave mode
SOUND	Flashing	Sound activation

   c. **BUTTONS:**

MENU	To select the program functions
UP	To go forward in the selected functions or to increase a value
DOWN	To go backward in the selected functions or to decrease a value
ENTER	To confirm the selected functions

3. **HANGING BRACKET:** with 2 knobs to fasten the unit in the desired position and a mounting hole to fix a mounting hook
4. **INTERNAL MICROPHONE:** The built-in microphone is used to synchronize the show to the beat of the music. You can set the sensitivity of this microphone by adjusting the sensitivity knob (1)
5. **SAFETY EYE:** used to attach a safety cable when the unit is rigged (see paragraph “overhead rigging”
6. **MAINS OUTPUT:** you can use our “combi cables” and this IEC output to easily daisy-chain the next unit
7. **MAINS INPUT:** with IEC socket and integrated fuse holder; connect the supplied mains cable here.
8. **DMX OUTPUT:** 3pin female XLR-connector used to connect the PARTY DERBY with the next unit in the DMX chain.
9. **DMX INPUT:** 3pin male XLR-connector used to connect universal DMX-cables. This input receives instructions from a DMX-controller (in DMX mode) or from the Master unit (in Master/Slave mode).
10. **IR RECEIVER:** for the wireless remote control

OVERHEAD RIGGING

- **<u>Important:</u> The installation must be carried out by qualified service personal only. Improper installation can result in serious injuries and/or damage to property. Overhead rigging requires extensive experience! Working load limits should be respected, certified installation materials should be used, the installed device should be inspected regularly for safety.**
- Make sure the area below the installation place is free from unwanted persons during rigging, de-rigging and servicing.
- Locate the fixture in a well ventilated spot, far away from any flammable materials and/or liquids. The fixture must be fixed **at least 50cm** from surrounding walls.
- The device should be installed out of reach of people and outside areas where persons may walk by or be seated.
- Before rigging make sure that the installation area can hold a minimum point load of 10times the device's weight.
- Always use a certified safety cable that can hold 12 times the weight of the device when installing the unit. This secondary safety attachment should be installed in a way that no part of the installation can drop more than 20cm if the main attachment fails.
- The device should be well fixed; a free-swinging mounting is dangerous and may not be considered!
- Don't cover any ventilation openings as this may result in overheating.
- The operator has to make sure that the safety-relating and machine-technical installations are approved by an expert before using them for the first time. The installations should be inspected every year by a skilled person to be sure that safety is still optimal.

HOW TO SET UP AND CONTROL THE UNIT

You can operate the unit in several ways:

<u>1) FULL AUTOMATIC STANDALONE MODE:</u>

The effect automatically runs a random show of the preprogrammed sequences. Select this mode when only 1 PARTY DERBY unit is used (standalone) or when the unit is placed as the first (master) unit in a chain with several PARTY DERBY.

- Press the [MENU] button until the display shows [Aut].
- Press the [ENTER] button to confirm your choice.
- Now you can use the UP or DOWN buttons to select the desired effect group:
  - **[AutP] Automatic RGB projector show.**
    - Press [ENTER] to select this mode.
    - Use the [UP] and [DOWN] buttons to select the desired show speed from [S.01] slow to [S.99] fast
    - Press [ENTER] to confirm your setting
  - **[AutF] Automatic white flash show.**
    - Press [ENTER] to select this mode.
    - Use the [UP] and [DOWN] buttons to select the desired show speed from [S.01] slow to [S.99] fast
    - Press [ENTER] to confirm your setting
  - **[AutM] Automatic mixed effects show.**
    - Press [ENTER] to select this mode.
    - Use the [UP] and [DOWN] buttons to select the desired show speed from [S.01] slow to [S.99] fast
    - Press [ENTER] to confirm your setting

You can connect several PARTY DERBY together: just put the first unit of the chain in one of the automatic effect modes and all other units in "Slave mode" (display shows "SLA") to make them all work in perfect sync!

<u>2) SOUND CONTROLLED STANDALONE MODE:</u>

The PARTY DERBY runs a preprogrammed sequence to the rhythm of the music. Select this mode when only 1 PARTY DERBY is used (standalone) or when the PARTY DERBY is placed as the first (master) unit in a chain with several units.

- Press the [MENU] button until the display shows [Sou].
- Press the [ENTER] button to confirm your choice.

- Now you can use the UP or DOWN buttons to select the desired effect group:
  - **[SouP] Sound controlled RGB projector show.**
    - Press [ENTER] to select this mode.
  - **[SouF] Sound controlled white flash show.**
    - Press [ENTER] to select this mode.
  - **[SouM] Sound controlled mixed effects show.**
    - Press [ENTER] to select this mode.

Note: The sensitivity of the build-in microphone can be set by turning the [microphone sensitivity] knob on the rear of the Unit.

3) FIXED COLOR STANDALONE MODE:

You can set a fixed color for the RGBW DERBY

- Press the [MENU] button until the display shows [COL].
- Press the [ENTER] button to confirm your choice.
- [COLO] will appear on the screen
- Press the [ENTER] button to enter the setup mode.
- Use the [UP/DOWN] buttons to set the intensity of the red color. [r.000] = off, [r.255] = maximum intensity
- Press the [ENTER] button to confirm your choice and to go to the next color setting.
- Use the [UP/DOWN] buttons to set the intensity of the green color. [G.000] = off, [G.255] = maximum intensity
- Press the [ENTER] button to confirm your choice and to go to the next color setting.
- Use the [UP/DOWN] buttons to set the intensity of the blue color. [b.000] = off, [b.255] = maximum intensity
- Press the [ENTER] button to confirm your choice and to go to the next color setting.
- Use the [UP/DOWN] buttons to set the intensity of the white color. [w.000] = off, [w.255] = maximum intensity
- Press the [ENTER] button to confirm your choice and to go to the strobe speed setting.
- Use the [UP/DOWN] buttons to set speed of the strobe effect. [S. 00] = off, [S. 99] = maximum speed
- Press the [ENTER] button to confirm your choice.

4) FIXED FLASH PATTERN STANDALONE MODE:

You can select a specific flash pattern to run continuously at your desired speed.

- Press the [MENU] button until the display shows [Str].
- Press the [ENTER] button to confirm your choice.
- [Stro] will appear on the screen
- Press the [ENTER] button to enter the setup mode.
- Use the [UP/DOWN] buttons to browse the 18 different flash programs. [St01] to [St18]
- Press the [ENTER] button to confirm your choice and to go to the strobe speed setting.
- Use the [UP/DOWN] buttons to set speed of the strobe effect. [S. 00] = off, [S. 99] = maximum speed
- Press the [ENTER] button to confirm your choice.

5) MASTER/SLAVE STANDALONE MODE:

When you have several PARTY DERBY units and you want them to all work synchronously, you can work in the so called master/slave mode. To do this, just daisy-chain all the units and make the settings of the desired automatic or sound controlled program in the first unit of the chain (see description above). This unit is called the Master unit. Now put all the other units is slave mode. Once this is done, the “slave” units will follow the orders of the Master unit, so they work in perfect synchronicity.

To set a unit in slave mode:

- Press the [MENU] button until the display shows [SLA].
- Press the [ENTER] button to enter this mode.
- [SLAV] will appear on the display
- Press the [ENTER] button to confirm the slave mode.

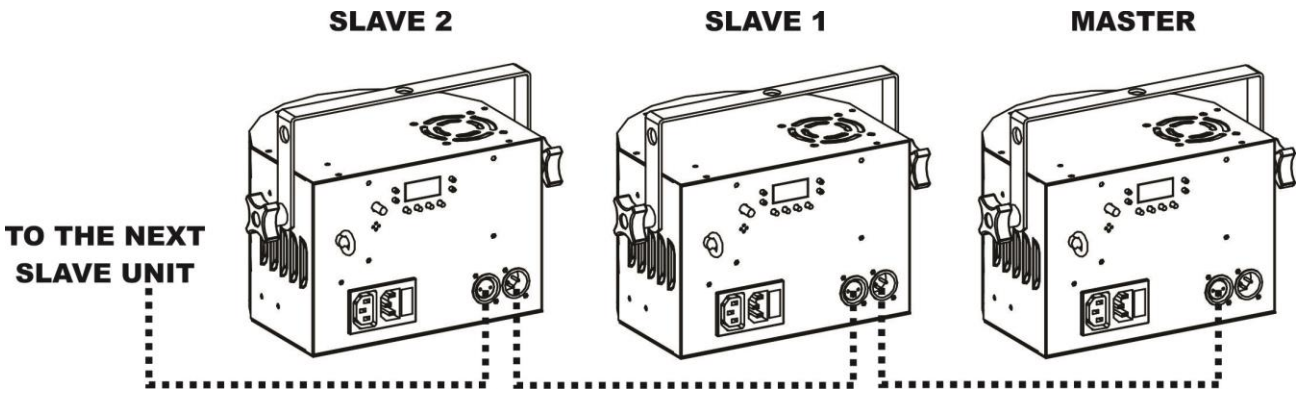

6) CONTROLLED VIA THE IR REMOTE CONTROLLER:

The PARTY DERBY can be controlled by the supplied IR remote control

	AUTO MIX	press the button to activate the automatic mixed random show
	SOUND MIX	press the button to activate the sound controlled mixed random show
	ON/OFF	press the button to start up the unit or to put the unit in standby mode
	COLOR	press these buttons to select the previous (left button) or the next color (right button)
	EFFECT PAUSE	press the button to pause (freeze) the running effect
A	**DERBY**	Press the button to activate/desactivate the automatic derby led shows
B	**WHITE FLASH**	Press to select another automatic white flash led show
C	**WHITE FLASH ON/OFF**	Press the button to activate/deactivate the automatic white flash led show
0 9	**PROGRAM SPEED**	press number 0 to 9 to select the desired speed for the automatic programs (not sound controlled). 0= slowest, 9= fastest
	Not used	
-/--	**Not used**	

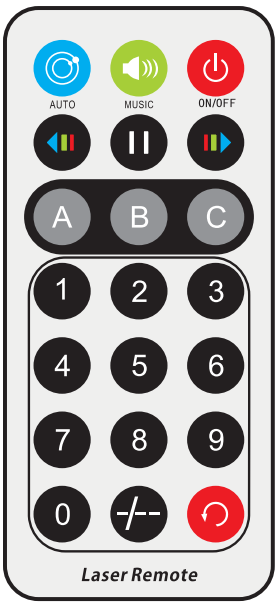

7) CONTROLLED VIA DMX:

The PARTY DERBY can be controlled by any standard DMX-controller in 2 different DMX-modes:

- **1 CHANNEL MODE:** for easy control over the automatic and sound modes
- **5 CHANNEL MODE:** for full control over all the functions

- Connect the DMX input of the PARTY DERBY to the DMX output of the previous unit in the chain or directly to the DMX-output of your controller.
- Press the [MENU] button until the display shows: “DMX”.
- Press the [ENTER] button to enter this option
- The actual DMX mode is shown on the display.
- Use the [UP/DOWN] buttons to select the desired DMX-mode. (1CH or 5CH)
- Press the [ENTER] button to confirm your choice.
- You can now change the DMX address
- Use the [UP/DOWN] buttons to select the desired DMX address. [dxxx]
- Press the [ENTER] button to confirm your choice.

Note: the display blinks when the unit is in DMX-mode and no DMX-signal is detected.

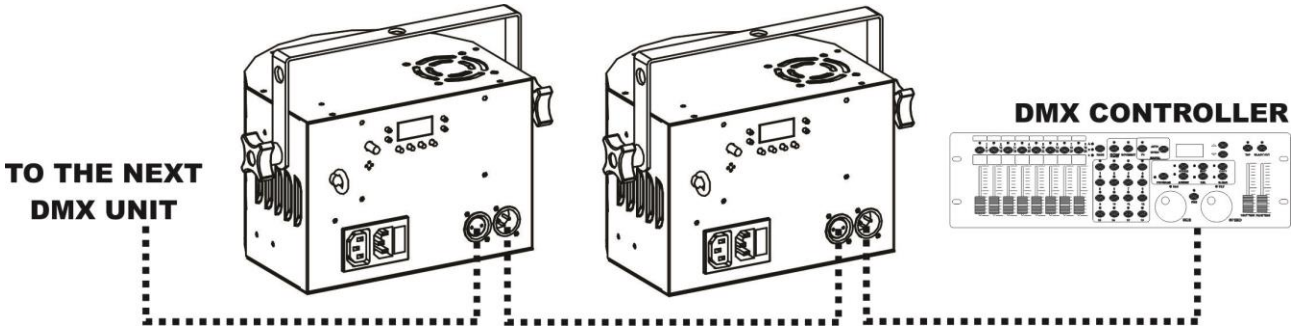

Some more information on DMX512:

The DMX-protocol is a widely used high speed signal to control intelligent light equipment. You need to “daisy chain” your DMX controller and all the connected light effects with a good quality XLR M/F balanced cable. To prevent strange behavior of the light effects, due to interferences, you must use a 90Ω to 120Ω terminator at the end of the chain. Never use Y-splitter cables, this simply won’t work!

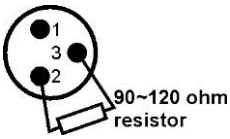

Each effect in the chain needs to have its proper starting address so it knows which commands from the controller it has to decode.

1 CHANNEL DMX-CONFIGURATION:

DMX Channel	DMX-value	function	remarks
1	000-009	Blackout	
	010-050	Auto Mix	Automatic show of both effects
	051-090	Auto Derby	Automatic show of the RGB Derby effect only
	091-130	Auto Strobe	Automatic show of the white flash led’s only
	131-170	Sound Mix	Sound controlled show of both effects
	171-210	Sound Derby	Sound controlled show of the RGB Derby effect only
	211-255	Sound Strobe	Sound controlled show of the white flash led’s only

5 CHANNEL DMX-CONFIGURATION:

DMX Channel	DMX-value	function	remarks
1	000-009	Manual Control	Channels 2 to 5 can be used
	010-050	Auto Mix	Automatic show of both effects
	051-090	Auto Derby	Automatic show of the RGB Derby effect only
	091-130	Auto Strobe	Automatic show of the white flash led's only
	131-170	Sound Mix	Sound controlled show of both effects
	171-210	Sound Derby	Sound controlled show of the RGB Derby effect only
	211-255	Sound Strobe	Sound controlled show of the white flash led's only
Channel 1 set to Manual Control (DMX value between 000 and 009)			
2	000-005	Blackout	Color setting
	006-020	Red	
	021-035	Green	
	036-050	Blue	
	051-065	White	
	066-080	Red+Green	
	081-095	Red+Blue	
	096-110	Red+White	
	111-125	Green+Blue	
	126-140	Green+White	
	141-155	Blue+White	
	156-170	Red+Green+Blue	
	171-185	Red+Green+White	
	186-200	Green+Blue+White	
	201-215	Red+Green+Blue+White	
	216-230	Atomatic 4 color chase	
	231-255	Automatic single/multi-color chase	
3	000-005	No Strobe effect	Strobe Channel
	006-255	Strobe (stow to fast)	
4	000	Motor not activated	Motor Channel (rotation)
	001-127	Motor Indexing	
	128-255	Motor Speed	
5	000-009	No Effect	White Strobe Led's
	010-019	Pattern 1 (Slow to Fast)	
	020-029	Pattern 2 (Slow to Fast)	
	030-039	Pattern 3 (Slow to Fast)	
	040-049	Pattern 4 (Slow to Fast)	
	050-059	Pattern 5 (Slow to Fast)	
	060-069	Pattern 6 (Slow to Fast)	
	070-079	Pattern 7 (Slow to Fast)	
	080-089	Pattern 8 (Slow to Fast)	
	090-099	Pattern 9 (Slow to Fast)	
	100-109	Pattern 10 (Slow to Fast)	
	110-119	Pattern 11 (Slow to Fast)	
	120-129	Pattern 12 (Slow to Fast)	
	130-139	Pattern 13 (Slow to Fast)	
	140-149	Pattern 14 (Slow to Fast)	
	150-159	Pattern 15 (Slow to Fast)	
	160-169	Pattern 16 (Slow to Fast)	
	170-179	Pattern 17 (Slow to Fast)	
	180-255	Pattern 18 (Slow to Fast / ON)	

Extra functions in the menu

- Press the [MENU] button until the display shows [SYS].
- Press the [ENTER] button if you want to enter this part of the menu with extra options.
- Use the [UP/DOWN] buttons to browse the extra functions in this System menu
    - [uErS] Shows the software version.
    - [LEdS] with this option you can decide if the display should be always on or if it can go out after a while when no new information needs to be shown
        - Press the [ENTER] button to enter the option settings
        - Use the [UP / DOWN] button to select the desired mode:
            - ON = function activated. When no new information needs to be shown on the display, the display will turn off.
            - OFF = function deactivated. The LED display will be always lit.
        - Press the [ENTER] button to confirm your setting
    - [TEST] will start up an automatic test mode, so you can check if all the projectors and the rotation motor are working.
    - [rESt] can be used to reset all the settings of the unit to the original factory settings
        - Just press the [ENTER] button to reset the unit.

MAINTENANCE

- Make sure the area below the installation place is free from unwanted persons during servicing.
- Switch off the unit, unplug the mains cable and wait until the unit has been cooled down.

During inspection the following points should be checked:

- All screws used for installing the device and any of its parts should be tightly fastened and may not be corroded.
- Housings, fixations and installations spots (ceiling, truss, suspensions) should be totally free from any deformation.
- When an optical lens is visibly damaged due to cracks or deep scratches, it must be replaced.
- The mains cables must be in impeccable condition and should be replaced immediately when even a small problem is detected.
- In order to protect the device from overheat the cooling fans (if any) and ventilation openings should be cleaned monthly.
- The interior of the device should be cleaned annually using a vacuum cleaner or air-jet.
- The cleaning of internal and external optical lenses and/or mirrors must be carried out periodically to optimize light output. Cleaning frequency depends on the environment in which the fixture operates: damp, smoky or particularly dirty surroundings can cause greater accumulation of dirt on the unit's optics.
    - Clean with a soft cloth using normal glass cleaning products.
    - Always dry the parts carefully.
    - Clean the external optics at least once every 30 days.
    - Clean the internal optics at least every 90 days.

Attention: We strongly recommend internal cleaning to be carried out by qualified personnel!

SPECIFICATIONS

This unit is radio-interference suppressed. This product meets the requirements of the current European and national guidelines. Conformity has been established and the relevant statements and documents have been deposited by the manufacturer.

Mains Input:	AC 100~240V, 50/60Hz
Fuse:	250V T1A slow blow (20mm glass)
Total Power consumption:	28W
Sound Control:	Internal microphone
DMX connections:	3pin XLR male / female
DMX channels:	1 or 5 channels
Derby LED power:	1x3W red + 1x3W green + 1x3W blue + 1x3W white LED
Flash LEDs:	16x 0.5W white LED
Working temperature:	10°C to 40°C
Size:	190 x 258 x 182mm
Weight:	2kg

Every information is subject to change without prior notice
You can download the latest version of this user manual on our website: www.jb-systems.eu

GUIDE D'UTILISATION

Nous vous remercions d'avoir acheté ce produit JB Systems®. Pour tirer pleinement profit de toutes les possibilités du produit et pour votre propre sécurité, lisez ces instructions très attentivement avant d'utiliser cet appareil.

CARACTÉRISTIQUES

- Ce projecteur extrêmement compact est doté de 2 jeux de lumière différents pour créer de merveilleux spectacles de lumière :
  - Un effet Derby à LED projetant de puissants faisceaux rouge, vert, bleu et blanc.
  - Les 16 LED de couleur blanc froid créent toutes sortes d'effets stroboscopiques
- Les fabuleux shows préprogrammés avec différentes combinaisons d'effets peuvent être commandés de diverses façons :
  - **Contrôlé par DMX (Digital Multiplexing (multiplexage numérique)) :** via 1 canal ou 5 canaux.
  - **Autonome :** par commande sonore (microphone interne) ou en mode automatique à vitesse régulière sélectionnée.
  - **Télécommande IR :** contrôle facile de tous les shows et de toutes les fonctions grâce à la télécommande infrarouge fournie !
- Plusieurs unités Party Derby peuvent être reliées en mode maître/esclave pour créer de merveilleux shows synchronisés.
- Afficheur LED à 3 chiffres pour une navigation simple dans les menus.
- Très faible consommation électrique : uniquement 21 W max. !
- L'entrée/sortie d'alimentation CEI permet de brancher plusieurs unités (câbles spéciaux disponibles en option)

AVANT UTILISATION

- Avant d'utiliser cet appareil, vérifiez s'il n'a pas été endommagé durant le transport. En cas de dommages, n'utilisez pas l'appareil et consultez immédiatement votre revendeur.
- **Important :** Cet appareil est expédié de notre usine en parfait état et bien emballé. Il est absolument nécessaire que l'utilisateur suive strictement les instructions et les avertissements de sécurité se trouvant dans ce manuel. Tout dommage dû à une mauvaise manipulation n'est pas garanti. Le revendeur n'accepte aucune responsabilité pour tous les défauts et problèmes dus au non-respect de ce manuel.
- Conservez ce manuel dans un endroit sûr pour toute consultation future. Si vous vendez l'appareil, assurez-vous de joindre ce manuel.

Vérifiez le contenu :
Vérifiez que le carton contient les articles suivants :
- PARTY DERBY
- Câble d'alimentation secteur
- Télécommande infrarouge
- Instructions d'utilisation

INSTRUCTIONS DE SÉCURITÉ :

ATTENTION : Pour réduire le risque de choc électrique, ne retirez pas le panneau supérieur. L'appareil ne contient aucun composant réparable par l'utilisateur. Confiez toute réparation à un personnel qualifié uniquement.

Le symbole de l'éclair à l'intérieur d'un triangle équilatéral est destiné à alerter l'utilisateur de la présence de « tensions dangereuses » non isolées à l'intérieur de l'appareil, d'une magnitude pouvant constituer un risque d'électrocution.

Le symbole du point d'exclamation dans un triangle équilatéral sert à avertir l'utilisateur que d'importants conseils d'utilisation et de maintenance sont fournis dans la documentation accompagnant l'appareil.

Ce symbole signifie : pour usage intérieur uniquement.

Ce symbole signifie : Lisez les instructions.

Ce symbole définit : la distance minimale requise avec les objets éclairés. La distance minimale entre la sortie de lumière et la surface éclairée doit être supérieure à un 1 mètre.

RISK GROUP 2
CAUTION:
Do not stare at operating lamp

ATTENTION : Ne fixez pas votre regard sur une lampe allumée.
Peut être nocif pour les yeux.

- Pour protéger l'environnement, essayez de recycler autant que possible les matériaux d'emballage.
- Un jeu de lumière neuf provoque parfois une certaine fumée et/ou odeur indésirables. Ceci est normal et disparaît après quelques minutes.
- Pour éviter tout incendie ou électrocution, n'exposez pas cet appareil à la pluie ou à l'humidité.
- Pour éviter une formation de condensation interne, laissez l'appareil s'adapter à la température ambiante quand vous le mettez dans une pièce chaude après le transport. La condensation empêche parfois l'appareil de fonctionner à plein rendement ou peut même causer des dommages.
- Cet appareil est destiné à un usage intérieur seulement.
- Ne placez pas d'objets métalliques et ne renversez pas de liquides à l'intérieur de l'appareil. Un choc électrique ou un dysfonctionnement peut en résulter. Si un corps étranger pénètre dans l'appareil, débranchez immédiatement le cordon d'alimentation de la prise secteur.
- Placez l'appareil dans un endroit bien aéré, loin de tout matériau et/ou liquide inflammable. L'appareil doit être fixé à au moins 50 cm des murs environnants.
- Ne couvrez pas les ouvertures de ventilation, cela pourrait entraîner une surchauffe.
- Évitez une utilisation dans des environnements poussiéreux et nettoyez l'appareil régulièrement.
- Gardez l'appareil loin de la portée des enfants.
- Les personnes inexpérimentées ne doivent pas utiliser cet appareil.
- La température ambiante de fonctionnement correct est entre 15 et 40 °C. N'utilisez pas cet appareil au-delà de ces températures.
- Assurez-vous qu'aucune personne étrangère ne se trouve dans la zone en dessous de l'emplacement d'installation durant le montage, le démontage et l'entretien.
- Débranchez toujours l'appareil lorsqu'il ne va pas être utilisé pendant une longue période ou avant de remplacer la lampe ou avant de faire son entretien.
- L'installation électrique doit être effectuée par du personnel qualifié, conformément à la réglementation en matière de sécurité électrique et mécanique dans votre pays.
- Vérifiez que votre tension n'est pas supérieure à celle indiquée sur le panneau arrière de l'appareil.
- Le cordon d'alimentation doit toujours être en parfait état. Éteignez immédiatement l'appareil dès que le cordon d'alimentation est écrasé ou endommagé. Il doit être remplacé par le fabricant, son agent de service ou une personne de même qualification afin d'éviter tout danger.
- Ne laissez jamais le cordon d'alimentation entrer en contact avec d'autres câbles !
- Cet appareil doit être mis à la terre pour être conforme à la réglementation en matière de sécurité.
- Ne connectez pas l'appareil à un variateur de lumière.
- Utilisez toujours un câble de sécurité approprié et certifié lors de l'installation de l'appareil.
- Afin d'éviter un choc électrique, n'ouvrez aucun panneau. À part la lampe et le fusible, il n'y a aucune pièce réparable par l'utilisateur.
- Ne réparez **jamais** un fusible et ne court-circuitez jamais le porte-fusible. Remplacez **toujours** un fusible endommagé par un fusible du même type ayant les mêmes spécifications électriques !
- En cas de sérieux problèmes de fonctionnement, cessez d'utiliser l'appareil et contactez immédiatement votre revendeur.
- Le boîtier et les lentilles optiques doivent être remplacés s'ils sont visiblement endommagés.
- Utilisez l'emballage d'origine pour transporter l'appareil.
- Pour des raisons de sécurité, il est interdit d'apporter des modifications non autorisées à l'appareil.

Important : Ne regardez jamais directement la source de lumière ! N'utilisez pas le jeu de lumière en présence de personnes souffrant d'épilepsie.

DESCRIPTION :

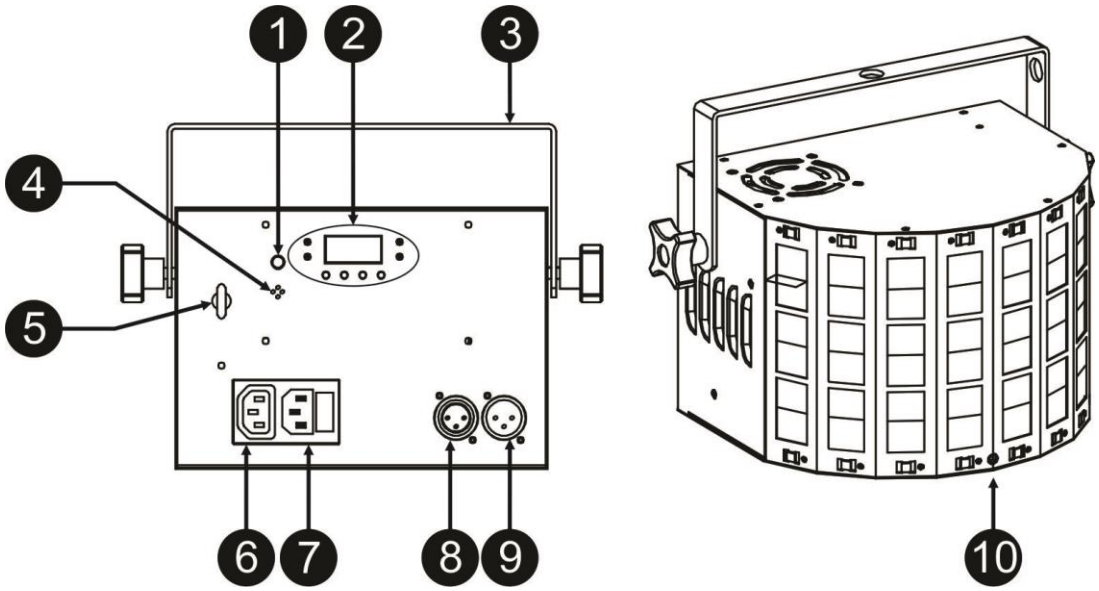

1. **BOUTON DE SENSIBILITÉ :** Tournez ce bouton dans le sens antihoraire pour diminuer la sensibilité du microphone intégré ou dans le sens horaire pour l'augmenter. Essayez d'effectuer le réglage de façon à ce que les programmes par commande sonore réagissent au rythme de la musique et non pas aux bruits environnants.
2. **PANNEAU DE COMMANDE :**
   a. **AFFICHEUR :** affiche les différents menus et les fonctions sélectionnées.
   b. **VOYANTS :**

DMX	Allumé	Entrée DMX présente
AUTO	Allumé	Mode Maître
ESCLAVE	Allumé	Mode Esclave
SON	Clignotant	Activation sonore

   c. **TOUCHES :**

MENU	Pour sélectionner les fonctions des programmes
UP	Pour aller en avant dans les fonctions sélectionnées ou pour augmenter une valeur
DOWN	Pour retourner en arrière dans les fonctions sélectionnées ou pour diminuer la valeur
ENTER	Pour confirmer les fonctions sélectionnées

3. **SUPPORT DE SUSPENSION :** avec 2 verrous pour fixer l'unité à la position souhaitée et un trou de fixation à un crochet de montage
4. **MICROPHONE INTERNE :** le microphone intégré est utilisé pour synchroniser le show au rythme de la musique. Il est possible de régler la sensibilité du microphone en tournant le bouton de sensibilité (1)
5. **ŒILLET DE SÉCURITÉ :** pour attacher un câble de sécurité au cours du levage de l'appareil (reportez-vous au paragraphe « Suspendre l'appareil »).
6. **SORTIE SECTEUR :** il est possible d'utiliser nos « câbles combi » et cette sortie CEI pour mettre en série une autre unité
7. **ENTRÉE SECTEUR :** prise IEC avec porte-fusible ; branchez le câble d'alimentation secteur fourni dans cette prise.
8. **SORTIE DMX :** connecteur XLR 3 broches femelle utilisé pour connecter l'unité PARTY DERBY à la suivante dans la chaîne DMX.
9. **ENTRÉE DMX :** connecteur XLR mâle 3 broches mâle utilisé pour les câbles DMX universels. Cette entrée reçoit les instructions du contrôleur DMX (en mode DMX) ou de l'unité maîtresse (en mode maître/esclave).
10. **RÉCEPTEUR IR :** reçoit le signal de la télécommande sans fil

SUSPENDRE L'APPAREIL

- **<u>Important :</u> L'installation ne doit être effectuée que par un personnel qualifié. Une mauvaise installation peut entraîner des blessures et/ou des dommages graves. La suspension de l'appareil exige une grande expérience ! Les limites de charge de fonctionnement doivent être respectées, des matériels d'installation certifiés doivent être utilisés, l'appareil installé doit être inspecté régulièrement pour vérifier les conditions de sécurité.**
- Assurez-vous qu'aucune personne étrangère ne se trouve dans la zone en dessous de l'emplacement d'installation durant le montage, le démontage et l'entretien.
- Fixez l'appareil dans un endroit bien aéré, loin de tout matériau et/ou liquide inflammable. L'appareil doit être fixé **à au moins 50 cm** des murs environnants.
- L'appareil doit être installé hors de portée des personnes, loin des passages et des endroits où des personnes peuvent aller et venir, ou s'asseoir.
- Avant de lever l'appareil, assurez-vous que le point de suspension peut supporter une charge d'au moins 10 fois le poids de l'appareil.
- Lors de l'installation, utilisez toujours un câble de sécurité certifié qui peut supporter 12 fois le poids de l'appareil. Ce support de suspension de sécurité secondaire doit être installé de manière à ce qu'aucune partie de l'installation ne puisse tomber de plus de 20 cm si le support principal lâche.
- L'appareil doit être bien fixé, un montage balançant est dangereux et ne doit pas être envisagé !
- Ne couvrez pas les ouvertures de ventilation, cela pourrait entraîner une surchauffe.
- L'opérateur doit s'assurer que la sécurité relative à l'installation et les conditions techniques sont approuvées par un expert avant d'utiliser l'appareil pour la première fois. Les installations doivent être inspectées chaque année par une personne qualifiée pour être sûr que la sécurité est toujours optimale.

COMMENT CONFIGURER ET CONTRÔLER L'APPAREIL

Vous pouvez utiliser votre appareil selon plusieurs modes de fonctionnement :

<u>1) MODE AUTONOME ENTIÈREMENT AUTOMATIQUE :</u>

Les effets se succèdent automatiquement et de façon aléatoire selon des séquences préprogrammées. Sélectionnez ce mode lorsqu'une seule unité PARTY DERBY est utilisée (autonome) ou lorsqu'elle est placée en tête (maître) d'une chaîne de plusieurs unités PARTY DERBY.

- Appuyez sur la touche [MENU] jusqu'à ce que [Aut] apparaît sur l'afficheur.
- Appuyez sur la touche [ENTER] pour confirmer votre choix.
- Vous pouvez à présent utiliser les touches [UP] ou [DOWN] pour sélectionner le groupe d'effets souhaité :
  - **[AutP] show automatique du projecteur RVB.**
    - Appuyez sur [ENTER] pour sélectionner ce mode.
    - Utilisez les touches [UP] et [DOWN] pour sélectionner la vitesse de show souhaitée de lente [S.01] à rapide [S.99]
    - Appuyez sur la touche [ENTER] pour confirmer votre choix
  - **[AutF] show automatique de l'effet stroboscopique blanc.**
    - Appuyez sur [ENTER] pour sélectionner ce mode.
    - Utilisez les touches [UP] et [DOWN] pour sélectionner la vitesse de show souhaitée de lente [S.01] à rapide [S.99]
    - Appuyez sur la touche [ENTER] pour confirmer votre choix
  - **[AutM] show automatique d'effets mixtes.**
    - Appuyez sur [ENTER] pour sélectionner ce mode.
    - Utilisez les touches [UP] et [DOWN] pour sélectionner la vitesse de show souhaitée de lente [S.01] à rapide [S.99]
    - Appuyez sur la touche [ENTER] pour confirmer votre choix

Il est possible de connecter plusieurs unités PARTY DERBY ensemble : placez la première unité de la chaîne dans l'un des modes d'effet automatique et toutes les autres unités en « mode esclave » (« SLA » sur l'afficheur) pour qu'elles puissent fonctionner en parfaite synchronisation !

<u>2) MODE AUTONOME PAR COMMANDE SONORE :</u>

L'unité PARTY DERBY suit une séquence préprogrammée au rythme de la musique. Sélectionnez ce mode lorsqu'une seule unité PARTY DERBY est utilisée (autonome) ou lorsque l'unité PARTY DERBY est placée en tête (maître) d'une chaîne d'unités.

- Appuyez sur la touche [MENU] jusqu'à ce que [Sou] apparaît sur l'afficheur.
- Appuyez sur la touche [ENTER] pour confirmer votre choix.
- Vous pouvez à présent utiliser les touches [UP] ou [DOWN] pour sélectionner le groupe d'effets

souhaité :

- **[SouP] show à commande sonore du projecteur RVB.**
  - Appuyez sur [ENTER] pour sélectionner ce mode.
- **[SouF] show à commande sonore de l'effet stroboscopique blanc.**
  - Appuyez sur [ENTER] pour sélectionner ce mode.
- **[SouM] show à commande sonore d'effets mixtes.**
  - Appuyez sur [ENTER] pour sélectionner ce mode.

Remarque : Il est possible de régler la sensibilité du microphone intégré en tournant le bouton rotatif [microphone sensitivity] au dos de l'unité.

3) MODE AUTONOME À COULEUR FIXE :

Il est possible de fixer une couleur pour le DERBY RVB et blanc

- Appuyez sur la touche [MENU] jusqu'à ce que [COL] apparaît sur l'afficheur.
- Appuyez sur la touche [ENTER] pour confirmer votre choix.
- La mention [COLO] apparaît sur l'afficheur
- Appuyez sur la touche [ENTER] pour accéder au mode de réglage.
- Utilisez les touches [UP/DOWN] pour régler l'intensité de la couleur rouge. [r.000] = éteint, [r.255] = intensité maximale
- Appuyez sur la touche [ENTER] pour confirmer votre choix et poursuivre le réglage avec la couleur suivante.
- Utilisez les touches [UP/DOWN] pour régler l'intensité de la couleur verte. [G.000] = éteint, [G.255] = intensité maximale
- Appuyez sur la touche [ENTER] pour confirmer votre choix et poursuivre le réglage avec la couleur suivante.
- Utilisez les touches [UP/DOWN] pour régler l'intensité de la couleur bleue. [b.000] = éteint, [b.255] = intensité maximale
- Appuyez sur la touche [ENTER] pour confirmer votre choix et poursuivre le réglage avec la couleur suivante.
- Utilisez les touches [UP/DOWN] pour régler l'intensité de la couleur blanche. [w.000] = éteint, [w.255] = intensité maximale
- Appuyez sur la touche [ENTER] pour confirmer votre choix et poursuivre le réglage avec la vitesse de l'effet stroboscopique.
- Utilisez les touches [UP/DOWN] pour régler la vitesse de l'effet stroboscopique. [S. 00] = arrêt, [S. 99] = vitesse maximale
- Appuyez sur la touche [ENTER] pour confirmer votre choix.

4) MODE AUTONOME À MOTIF STROBOSCOPIQUE FIXÉ :

Il est possible de choisir un motif stroboscopique particulier pour l'exécuter à la vitesse souhaitée.

- Appuyez sur la touche [MENU] jusqu'à ce que [Str] apparaît sur l'afficheur.
- Appuyez sur la touche [ENTER] pour confirmer votre choix.
- La mention [Stro] apparaît sur l'afficheur
- Appuyez sur la touche [ENTER] pour accéder au mode de réglage.
- Utilisez les touches [UP/DOWN] pour parcourir les 18 différents programmes d'effet stroboscopique. [St01] à [St18]
- Appuyez sur la touche [ENTER] pour confirmer votre choix et poursuivre le réglage avec la vitesse de l'effet stroboscopique.
- Utilisez les touches [UP/DOWN] pour régler la vitesse de l'effet stroboscopique. [S. 00] = arrêt, [S. 99] = vitesse maximale
- Appuyez sur la touche [ENTER] pour confirmer votre choix.

5) MODE AUTONOME MAÎTRE/ESCLAVE :

Si vous disposez de plusieurs unités PARTY DERBY et souhaitez les faire fonctionner de façon synchronisée, vous devez utiliser le fameux mode maître/esclave. Pour cela, reliez en série toutes les unités et réglez le programme automatique ou à commande sonore souhaité sur la première unité de la chaîne (voir description ci-dessus). Cette unité est appelée l'appareil maître. Placez à présent toutes les autres unités en mode esclave. Une fois terminé, les unités « esclave » suivront les ordres de l'unité « maître » en parfaite synchronisation.

Pour régler une unité en mode esclave :

- Appuyez sur la touche [MENU] jusqu'à ce que [SLA] apparaît sur l'afficheur.
- Appuyez sur la touche [ENTER] pour accéder à ce mode.
- La mention [SLAV] apparaît sur l'afficheur
- Appuyez sur la touche [ENTER] pour confirmer le mode esclave.

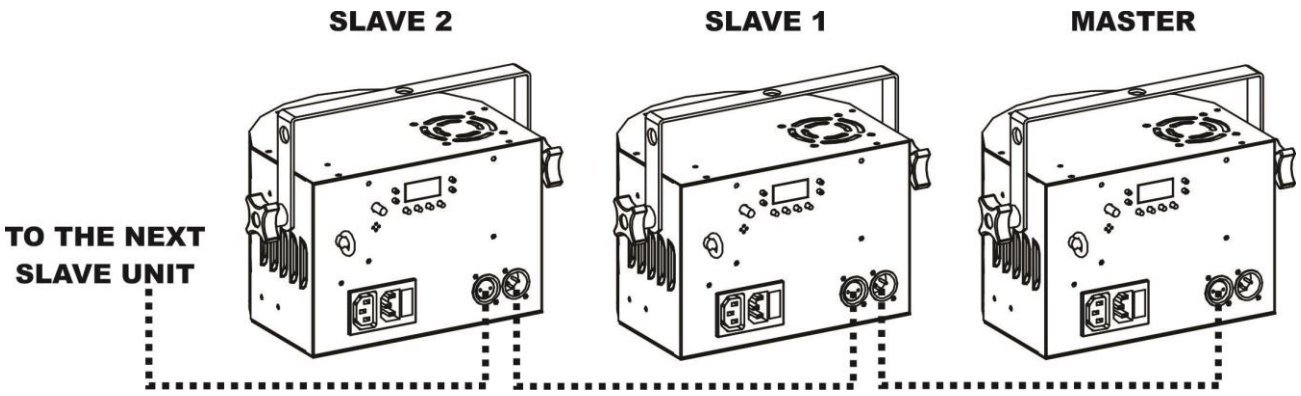

6) COMMANDE VIA LA TÉLÉCOMMANDE INFRAROUGE :

L'unité PARTY DERBY peut être commandée par la télécommande infrarouge fournie

	AUTOMATIQUE MIXTE	Appuyez sur cette touche pour activer le show automatique aléatoire mixte
	MIXTE PAR SON	Appuyez sur cette touche pour activer le show à commande sonore aléatoire mixte
	MARCHE/ARRÊT	Appuyez sur cette touche pour démarrer l'unité ou pour la mettre en mode veille
	COULEUR	Appuyez sur ces touches pour sélectionner la couleur précédente (touche gauche) ou suivante (touche droite)
	PAUSE EFFET	Appuyez sur cette touche pour mettre en pause (figer) l'effet actuel
A	**DERBY**	Appuyez sur cette touche pour activer/désactiver les shows Derby à LED automatiques
B	**EFFET STROBOSCOPIQUE BLANC**	Appuyez sur cette touche pour sélectionner un autre show automatique à effet stroboscopique par LED blanche
C	**ACTIVER/DÉSACTIVER EFFET STROBOSCOPIQUE BLANC**	Appuyez sur cette touche pour activer/désactiver le show automatique à effet stroboscopique par LED blanche
0 9	**VITESSE PROGRAMME**	Appuyez sur les touches 0 à 9 pour sélectionner la vitesse souhaitée pour les programmes automatiques (non à commande sonore). 0 = la plus lente, 9 = la plus rapide
	Non utilisé	
-/--	**Non utilisé**	

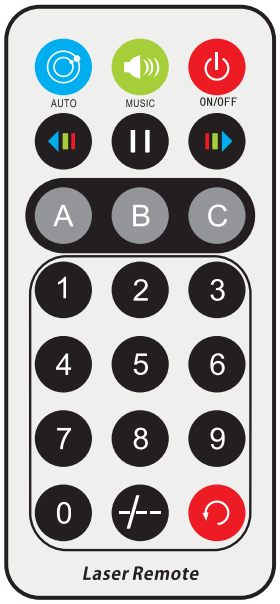

7) COMMANDE VIA DMX :

Il est possible de commander l'unité PARTY DERBY avec un contrôleur DMX standard dans 2 modes DMX différents :

- **MODE 1 CANAL :** pour un contrôle facile sur les modes sonore et automatique
- **MODE 5 CANAUX :** pour un contrôle total sur toutes les fonctions

- Connectez l'entrée DMX de l'unité PARTY DERBY à la sortie DMX de l'unité en amont dans la chaîne ou directement à la sortie DMX de votre contrôleur.
- Appuyez sur la touche [MENU] jusqu'à ce que l'afficheur indique : « DMX ».
- Appuyez sur la touche [ENTER] pour accéder à cette option
- Le mode DMX actuel apparaît sur l'afficheur.
- Utilisez les touches [UP/DOWN] pour sélectionner le mode DMX souhaité. (1 canal or 5 canaux)
- Appuyez sur la touche [ENTER] pour confirmer votre choix.
- Vous pouvez à présent changer d'adresse DMX
- Utilisez les touches [UP/DOWN] pour sélectionner l'adresse DMX souhaitée. [dxxx]
- Appuyez sur la touche [ENTER] pour confirmer votre choix.

Remarque : l'affichage clignote lorsque l'appareil est en mode DMX et aucun signal DMX n'est détecté.

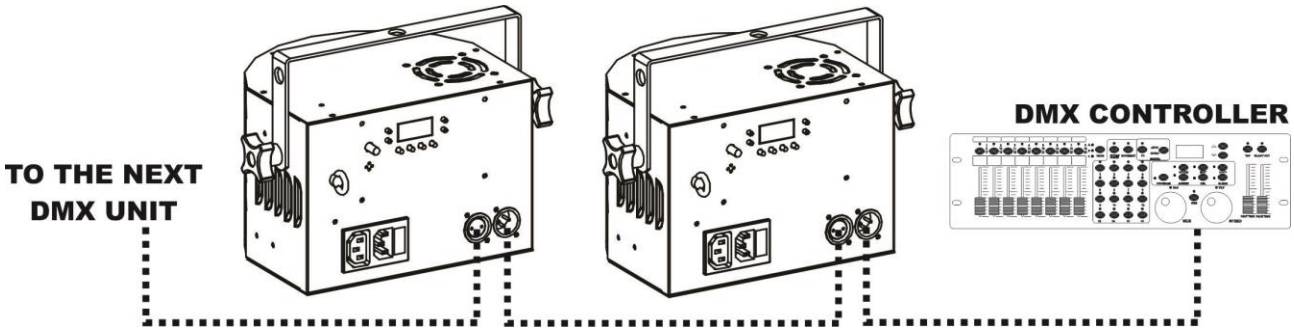

Quelques informations supplémentaires sur DMX512 :

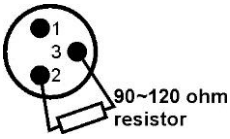

Le protocole DMX est largement utilisé pour contrôler des équipements lumineux multifonctions au moyen d'un signal à haute vitesse. Vous devez mettre en chaîne votre contrôleur DMX avec toutes les unités connectées au moyen d'un câble XLR M/F symétrique de bonne qualité. Pour éviter un comportement anormal des effets de lumière, à cause des interférences, vous devez utiliser un terminateur de 90 Ω à 120 Ω à la fin de la chaîne. N'utilisez jamais de séparateurs de câbles en Y, cela ne fonctionne pas !

Chaque effet de lumière dans la chaîne doit avoir sa propre adresse de départ afin qu'il sache quelles commandes du contrôleur il doit décoder.

CONFIGURATION DMX 1 CANAL :

Canal DMX	Valeur DMX	Fonction	Remarques
1	000-009	Tout éteint	
	010-050	Automatique mixte	Show automatique des deux effets
	051-090	Derby automatique	Show automatique de l'effet Derby RVB uniquement
	091-130	Effet stroboscopique automatique	Show automatique de l'effet stroboscopique blanc uniquement
	131-170	Mixte par son	Show à commande sonore des deux effets
	171-210	Derby à commande sonore	Show à commande sonore de l'effet Derby RVB uniquement
	211-255	Effet stroboscopique à commande sonore	Show à commande sonore de l'effet stroboscopique blanc uniquement

CONFIGURATION DMX 5 CANAUX :

Canal DMX	Valeur DMX	Fonction	Remarques
1	000-009	Contrôle Manuel	Les canaux 2 à 5 peuvent être utilisés
	010-050	Automatique mixte	Show automatique des deux effets
	051-090	Derby automatique	Show automatique de l'effet Derby RVB uniquement
	091-130	Effet stroboscopique automatique	Show automatique de l'effet stroboscopique blanc uniquement
	131-170	Mixte par son	Show à commande sonore des deux effets
	171-210	Derby à commande sonore	Show à commande sonore de l'effet Derby RVB uniquement
	211-255	Effet stroboscopique à commande sonore	Show à commande sonore de l'effet stroboscopique blanc uniquement
Canal 1 réglé sur contrôle manuel (valeur DMX entre 000 et 009)			
2	000-005	Tout éteint	Réglage de couleur
	006-020	Rouge	
	021-035	Vert	
	036-050	Bleu	
	051-065	Blanc	
	066-080	Rouge + Vert	
	081-095	Rouge + Bleu	
	096-110	Rouge + Blanc	
	111-125	Vert + Bleu	
	126-140	Vert + Blanc	
	141-155	Bleu + Blanc	
	156-170	Rouge + Vert + Bleu	
	171-185	Rouge + Vert + Blanc	
	186-200	Vert + Bleu+ Blanc	
	201-215	Rouge + Vert + Bleu + Blanc	
	216-230	Entrelacement automatique de 4 couleurs	
	231-255	Automatique simple/entrelacement multicolore	
3	000-005	Sans effet stroboscopique	Canal d'effet stroboscopique
	006-255	Effet stroboscopique (de lent à rapide)	
4	000	Moteur à l'arrêt	Canal du moteur (rotation)
	001-127	Indexation du moteur	
	128-255	Vitesse du moteur	
5	000-009	Sans effet	Effet stroboscopique par LED blanche
	010-019	Motif 1 (de lent à rapide)	
	020-029	Motif 2 (de lent à rapide)	
	030-039	Motif 3 (de lent à rapide)	
	040-049	Motif 4 (de lent à rapide)	
	050-059	Motif 5 (de lent à rapide)	
	060-069	Motif 6 (de lent à rapide)	
	070-079	Motif 7 (de lent à rapide)	
	080-089	Motif 8 (de lent à rapide)	
	090-099	Motif 9 (de lent à rapide)	
	100-109	Motif 10 (de lent à rapide)	
	110-119	Motif 11 (de lent à rapide)	
	120-129	Motif 12 (de lent à rapide)	
	130-139	Motif 13 (de lent à rapide)	
	140-149	Motif 14 (de lent à rapide)	
	150-159	Motif 15 (de lent à rapide)	
	160-169	Motif 16 (de lent à rapide)	
	170-179	Motif 17 (de lent à rapide)	
	180-255	Motif 18 (de lent à rapide/activé)	

Fonctions supplémentaires dans le menu

- Appuyez sur la touche [MENU] jusqu'à ce que [SYS] apparaît sur l'afficheur.
- Appuyez sur la touche [ENTER] si vous souhaitez accéder à cette section de menu des options supplémentaires.
- Utilisez les touches [UP/DOWN] pour parcourir les fonctions supplémentaires dans le menu système
    - [uErS] affiche la version du logiciel.
    - L'option [LEdS] vous permet de choisir si l'afficheur doit toujours être allumé ou s'éteindre après un moment si aucune nouvelle information ne doit être affichée
        - Appuyez sur la touche [ENTER] pour accéder aux options de réglage
        - Utilisez les touches [UP/DOWN] pour sélectionner le mode souhaité :
            - ON = fonction activée. Si aucune nouvelle information ne doit être affichée, l'afficheur s'éteindra.
            - OFF = fonction désactivée. L'afficheur LED sera toujours allumé.
        - Appuyez sur la touche [ENTER] pour confirmer votre choix
    - L'option [TEST] lancera une procédure de test automatique de manière à vérifier si tous les projecteurs fonctionnent et le moteur tourne.
    - L'option [rESt] permet de réinitialiser tous les réglages de l'unité aux valeurs d'usine par défaut
        - Appuyez simplement sur la touche [ENTER] pour réinitialiser l'unité.

ENTRETIEN

- Assurez-vous qu'aucune personne étrangère ne se trouve dans la zone en dessous de l'emplacement d'installation durant l'entretien.
- Éteignez l'appareil, débranchez le câble secteur et attendez que l'appareil refroidisse.

Lors de l'inspection, les points suivants doivent être vérifiés :

- Toutes les vis utilisées pour l'installation de l'appareil et chacun des composants doivent être solidement fixés et ne doivent pas être rouillés.
- Les boîtiers, les supports et les points d'installation (plafond, poutre, suspensions) ne doivent pas être déformés.
- Quand une lentille optique est visiblement endommagée en raison de fissures ou de rayures profondes, elle doit être remplacée.
- Les câbles d'alimentation doivent être dans un état impeccable et doivent être remplacés immédiatement même si un petit problème est détecté.
- Afin de protéger l'appareil de toute surchauffe, les ventilateurs de refroidissement (le cas échéant) et les ouvertures de ventilation doivent être nettoyés mensuellement.
- L'intérieur de l'appareil doit être nettoyé une fois par an à l'aide d'un aspirateur ou d'un jet d'air.
- Le nettoyage des lentilles optiques et/ou miroirs internes et externes doit être effectué périodiquement pour optimiser le flux lumineux. La fréquence de nettoyage dépend de l'environnement dans lequel le projecteur est utilisé : des environnements humides, enfumés ou particulièrement sales peuvent causer l'accumulation de saleté sur l'optique de l'appareil.
    - Nettoyez avec un chiffon doux en utilisant des produits de nettoyage pour verre normal.
    - Séchez toujours les pièces soigneusement.
    - Nettoyez les optiques externes au moins une fois tous les 30 jours.
    - Nettoyez les optiques internes au moins tous les 90 jours.

Attention : Nous vous conseillons fortement de faire effectuer le nettoyage interne par un personnel qualifié !

SPÉCIFICATIONS

Cet appareil ne produit pas d'interférences radio. Ce produit répond aux exigences des directives européennes et nationales actuelles. La conformité a été établie et les déclarations et documents correspondants ont été déposés par le fabricant.

Tension d'entrée :	De 100 à 240 V CA, 50/60 Hz
Fusible :	250 V T1A à action retardée (verre 20 mm)
Consommation totale :	28 W
Commande sonore :	Microphone interne
Connexions DMX :	XLR 3 broches mâle/femelle
Nb. canaux DMX :	1 ou 5 canaux
Puissance des projecteurs Derby :	1 LED rouge 3 W + 1 LED verte 3 W + 1 LED bleue 3 W + 1 LED blanche 3 W
Puissance de l'effet stroboscopique :	16 LED blanches 0,5 W
Température de fonctionnement :	De 10 °C à 40 °C
Dimensions :	190 x 258 x 182 mm
Poids :	2 kg

Toutes les informations peuvent être modifiées sans préavis
Vous pouvez télécharger la dernière version de ce manuel sur notre site Web :www.jb-systems.eu

GEBRUIKSAANWIJZING

Hartelijk dank voor de aankoop van dit JB Systems® product. Lees voordat u dit apparaat in gebruik neemt deze gebruiksaanwijzing zorgvuldig door, om ten volle te kunnen profiteren van alle mogelijkheden en voor uw eigen veiligheid.

EIGENSCHAPPEN

- Deze extreem compacte projector is voorzien van 2 verschillende lichteffecten om fantastische lichtshows te creëren:
  - Een LED Derbyeffect dat krachtige rode, groene, blauwe en witte bundels projecteert.
  - 16 koud-witte LED's creëren allerlei stroboscopische en blindereffecten
- De fabelachtige voorgeprogrammeerde shows met verschillende effectcombinaties kunnen op verschillende manieren worden aangestuurd:
  - **DMX-besturing:** via 1 of 5 kanalen.
  - **Standalone:** geluidgeactiveerd (interne microfoon) of automatisch op de geselecteerde normale snelheid.
  - **IR-afstandsbediening:** gemakkelijke aansturing van alle shows en functies dankzij de meegeleverde infrarood afstandsbediening!
- Er kunnen diverse Party Derby's als master/slave op elkaar worden aangesloten om prachtige, gesynchroniseerde shows te creëren.
- 3-cijferig LED-scherm voor eenvoudige menunavigatie.
- Zeer laag stroomverbruik: slechts 21 W maximaal!
- De IEC in-/uitgangen kunnen worden gebruikt om diverse eenheden door te koppelen (speciale kabels zijn als optie leverbaar)

VOOR HET GEBRUIK

- Controleer het apparaat voordat u het in gebruik neemt op transportschade. Als er schade is, gebruik het apparaat dan niet en raadpleeg eerst uw dealer.
- **Belangrijk:** Dit apparaat verliet de fabriek in perfecte staat en goed verpakt. Het is absoluut noodzakelijk dat de gebruiker de veiligheidsinstructies en waarschuwingen in deze gebruiksaanwijzing strikt opvolgt. Enige schade als gevolg van verkeerde behandeling valt niet onder de garantie. De dealer accepteert geen verantwoording voor eventuele fouten of problemen die worden veroorzaakt door het niet naleven van deze gebruiksaanwijzing.
- Bewaar dit boekje op een veilige plaats om het in de toekomst te kunnen raadplegen. Als u het apparaat verkoopt, voeg dan deze gebruiksaanwijzing bij.

Controleer de inhoud:

Controleer of de kartonnen doos de volgende artikelen bevat:

- PARTY DERBY
- Netsnoer
- Infrarood afstandsbediening
- Gebruiksaanwijzing

VEILIGHEIDSINSTRUCTIES:

LET OP: Verwijder de bovenste afdekking niet, om het risico op elektrische schokken te verminderen. Er bevinden zich geen door de gebruiker te repareren onderdelen in het apparaat. Laat het onderhoud alleen door gekwalificeerd onderhoudspersoneel uitvoeren.

De bliksemschicht met pijlpunt in een gelijkzijdige driehoek is bedoeld om de gebruiker te waarschuwen voor de aanwezigheid van ongeïsoleerde “gevaarlijke spanning” binnen de behuizing van het apparaat, die van voldoende omvang kan zijn om een risico op elektrische schokken te vormen.

Het uitroepteken in een gelijkzijdige driehoek is bedoeld om de gebruiker te waarschuwen voor de aanwezigheid van belangrijke gebruiks- en onderhouds- (reparatie) aanwijzingen in de documentatie die bij dit apparaat is gevoegd.

Dit symbool betekent: alleen gebruik binnenshuis.

Dit symbool betekent: Lees de instructies.

Dit symbool bepaalt: de minimale afstand tot verlichte voorwerpen. De minimale afstand tussen de lichtbron en het verlichte oppervlak moet meer dan 1 meter zijn.

RISK GROUP 2
CAUTION:
Do not stare at operating lamp

LET OP: Kijk niet naar een werkende lamp.
Dit kan schadelijk zijn voor de ogen.

- Probeer ter bescherming van het milieu het verpakkingsmateriaal zoveel mogelijk te recyclen.
- Een nieuw lichteffect veroorzaakt soms enige ongewenste rook en/of geur. Dit is normaal en verdwijnt na enkele minuten.
- Stel dit apparaat niet bloot aan regen of vocht, om risico op brand of elektrische schokken te voorkomen.
- Als het apparaat na transport in een warme ruimte wordt gebracht, wacht dan tot het aan de omgevingstemperatuur is aangepast, om te voorkomen dat er binnen het apparaat condens wordt gevormd. Condens kan soms verhinderen dat het apparaat op volle capaciteit werkt of kan zelfs schade veroorzaken.
- Dit apparaat is uitsluitend geschikt voor gebruik binnenshuis.
- Zorg ervoor dat er geen metalen voorwerpen of vloeistoffen in het apparaat terechtkomen. Dit kan elektrische schokken of storing veroorzaken. Als er voorwerpen van buitenaf in het apparaat terechtkomen, haal dan onmiddellijk de stekker uit het stopcontact.
- Plaats het armatuur op een goed geventileerde plek, uit de buurt van brandbare materialen en/of vloeistoffen. Het armatuur moet op tenminste 50 cm vanaf omringende muren worden bevestigd.
- Bedek geen ventilatieopeningen, omdat dit tot oververhitting kan leiden.
- Voorkom het gebruik in stoffige omgevingen en maak het apparaat regelmatig schoon.
- Houd het apparaat buiten het bereik van kinderen.
- Onervaren personen mogen dit apparaat niet bedienen.
- De veilige omgevingstemperatuur is tussen 15 °C en 40 °C. Gebruik het apparaat niet bij hogere omgevingstemperaturen.
- Zorg ervoor dat er zich tijdens het takelen, onttakelen en het onderhoud geen ongewenste personen in het gebied onder de installatieplaats bevinden.
- Ontkoppel het apparaat altijd wanneer het voor langere tijd niet wordt gebruikt, voor het vervangen van de lamp of voor het uitvoeren van onderhoud.
- De elektrische installatie dient alleen door gekwalificeerd personeel en in overeenstemming met de voorschriften voor elektrische en mechanische veiligheid in uw land te worden uitgevoerd.
- Controleer dat de beschikbare spanning niet hoger is dan is aangegeven op het achterpaneel van het apparaat.
- Het netsnoer dient altijd in perfecte staat te zijn. Schakel het apparaat onmiddellijk uit als het netsnoer is geplet of beschadigd. Het moet door de fabrikant, zijn vertegenwoordiger, of door een vergelijkbaar bevoegde persoon worden vervangen, om gevaar te vermijden.
- Laat het netsnoer nooit met andere kabels in contact komen!
- Dit armatuur moet worden geaard om aan de veiligheidsvoorschriften te voldoen.
- Sluit het apparaat niet aan op een dimmerpack.
- Gebruik bij het installeren van het apparaat altijd een geschikte en gecertificeerde veiligheidskabel.
- Open de afdekking niet, om elektrische schokken te voorkomen. Afgezien van de lamp en de zekering bevinden er zich geen door de gebruiker te repareren onderdelen in het apparaat.
- Repareer **nooit** een zekering en overbrug de zekeringhouder niet. Vervang een kapotte zekering **altijd** door een zekering van hetzelfde type en met dezelfde elektrische specificaties!
- Als er zich ernstige problemen voordoen met de werking van het armatuur, gebruik het dan niet en neem onmiddellijk contact op met uw dealer.
- De behuizing en de lenzen moeten worden vervangen als ze zichtbaar zijn beschadigd.
- Gebruik de originele verpakking als het apparaat moet worden vervoerd.
- Het is om veiligheidsredenen verboden om onbevoegde modificaties aan het apparaat aan te brengen.

Belangrijk: Kijk nooit rechtstreeks in de lichtbron! Gebruik het effect niet in aanwezigheid van personen die aan epilepsie lijden.

BESCHRIJVING:

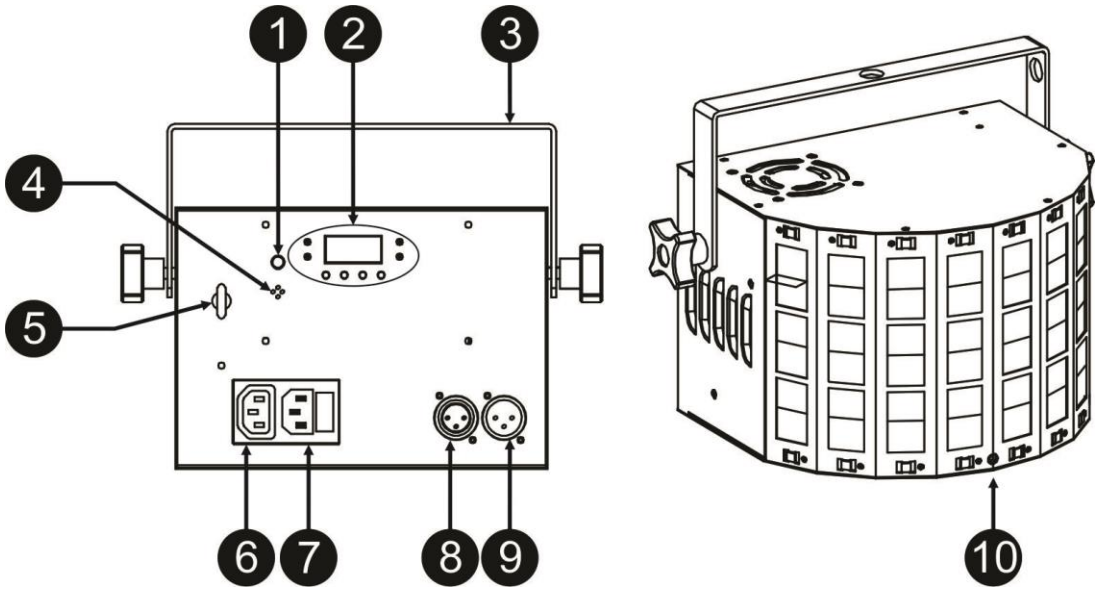

1. **GEVOELIGHEIDSKNOP:** draai deze knop tegen de klok in om de gevoeligheid van de geïntegreerde microfoon te verlagen of draai hem met de klok mee om de gevoeligheid te verhogen. Probeer de instelling zodanig te regelen dat de geluidgestuurde programma's reageren op het ritme van de muziek en niet op het omgevingsgeluid.
2. **BEDIENINGSPANEEL:**
   a. **SCHERM:** toont de verschillende menu's en de geselecteerde functies.
   b. **LED's:**

DMX	Aan	DMX-ingang aanwezig
AUTO	Aan	Master-modus
SLAVE	Aan	Slave-modus
GELUID	Knipperend	Geluidsactivering

   c. **TOETSEN:**

MENU	Om de programmeerfuncties te selecteren
UP	Om vooruit in de geselecteerde functies te gaan of om een waarde te verhogen
DOWN	Om achteruit in de geselecteerde functies te gaan of om een waarde te verlagen
ENTER	Om de geselecteerde functies te bevestigen

3. **OPHANGBEUGEL:** met 2 knoppen om het apparaat in de gewenste positie vast te zetten en een bevestigingsgat voor het bevestigen van een bevestigingshaak
4. **INGEBOUWDE MICROFOON:** De ingebouwde microfoon wordt gebruikt om de show op het ritme van de muziek te synchroniseren. U kunt de gevoeligheid van deze microfoon instellen door de kop voor de gevoeligheid (1) aan te passen
5. **VEILIGHEIDSOOG:** wordt gebruikt om een veiligheidskabel te bevestigen wanneer het apparaat wordt opgehesen (zie paragraaf “Hoog hijsen”)
6. **LICHTNETUITGANG:** u kunt onze “combikabels” en deze IEC-uitgang gebruiken om gemakkelijk door te koppelen naar de volgende eenheid
7. **LICHTNETAANSLUITING:** met IEC-aansluiting en geïntegreerde zekeringhouder. Sluit hier het meegeleverde netsnoer op aan.
8. **DMX-UITGANG:** De 3-pens vrouwelijke XLR-connector wordt gebruikt om de PARTY DERBY op de volgende eenheid in de DMX-keten aan te sluiten.
9. **DMX-INGANG:** 3-pens mannelijke XLR-connector die wordt gebruikt om universele DMX-kabels aan te sluiten. Deze ingang ontvangt instructies van een DMX-controller (in DMX-modus), of van de mastereenheid (in master/slave-modus).
10. **IR-ONTVANGER:** voor de draadloze afstandsbediening

HOOG HIJSEN

- **<u>Belangrijk:</u> De installatie mag alleen door gekwalificeerd onderhoudspersoneel worden uitgevoerd. Onjuiste installatie kan leiden tot ernstig letsel en/of schade aan eigendommen. Hoog hijsen vereist veel ervaring! Belastingslimieten dienen in acht te worden genomen; er dienen gecertificeerde installatiematerialen te worden gebruikt; het geïnstalleerde apparaat dient regelmatig te worden gecontroleerd op veiligheid.**
- Zorg ervoor dat er zich tijdens het takelen, onttakelen en het onderhoud geen ongewenste personen in het gebied onder de installatieplaats bevinden.
- Plaats het armatuur op een goed geventileerde plaats, uit de buurt van brandbare materialen en/of vloeistoffen. Het armatuur moet **op tenminste 50 cm** vanaf omringende muren worden bevestigd.
- Het apparaat dient buiten het bereik van mensen en buiten gebieden waar personen kunnen lopen of zitten te worden geïnstalleerd.
- Controleer voor het hijsen of de installatieplaats een minimale puntbelasting van 10 keer het gewicht van het apparaat kan dragen.
- Gebruik bij het installeren van het apparaat altijd een gecertificeerde veiligheidskabel die 12 keer het gewicht van het apparaat kan dragen. Deze secundaire veiligheidsbevestiging dient op een zodanige wijze te worden geïnstalleerd dat er geen enkel onderdeel van de installatie meer dan 20 cm kan vallen als de hoofdbevestiging het begeeft.
- Het apparaat dient goed te worden bevestigd; een vrij slingerende montage is gevaarlijk en mag niet worden overwogen!
- Bedek geen ventilatieopeningen, omdat dit tot oververhitting kan leiden.
- De exploitant moet ervoor zorgen dat de aan veiligheid gerelateerde en machinetechnische installaties door een deskundige zijn goedgekeurd voordat deze voor de eerste keer in gebruik worden genomen. De installaties dienen jaarlijks door een vakman te worden geïnspecteerd, om er zeker van te zijn dat de veiligheid nog steeds optimaal is.

DE INSTALLATIE EN BEDIENING VAN HET APPARAAT

U kunt het apparaat op verschillende manieren bedienen:

<u>1) VOLLEDIG AUTOMATISCHE STANDALONEMODUS:</u>

Het effect voert automatisch een willekeurige show van de voorgeprogrammeerde reeks uit. Selecteer deze modus als er slechte 1 PARTY DERBY wordt gebruikt (standalone) of als de eenheid als eerste (master) eenheid in een keten met diverse PARTY DERBY's wordt geplaatst.

- Houd de [MENU]-toets ingedrukt totdat het scherm [Aut] weergeeft.
- Druk op de [ENTER]-toets om uw keuze te bevestigen.
- U kunt nu met de [UP] en [DOWN]-toetsen de gewenste effectgroep selecteren:
  - **[AutP] Automatische RGB-projectorshow.**
    - Druk op [ENTER] om deze modus te selecteren.
    - Gebruik de [UP] en [DOWN]-toetsen om de gewenste snelheid van de show te selecteren; van [S.01] traag tot [S.99] snel
    - Druk op de [ENTER]-toets om uw keuze te bevestigen
  - **[AutF] Automatisch witte flitsshow.**
    - Druk op [ENTER] om deze modus te selecteren.
    - Gebruik de [UP] en [DOWN]-toetsen om de gewenste snelheid van de show te selecteren; van [S.01] traag tot [S.99] snel
    - Druk op de [ENTER]-toets om uw keuze te bevestigen
  - **[AutM] Automatisch show met gemengde effecten.**
    - Druk op [ENTER] om deze modus te selecteren.
    - Gebruik de [UP] en [DOWN]-toetsen om de gewenste snelheid van de show te selecteren; van [S.01] traag tot [S.99] snel
    - Druk op de [ENTER]-toets om uw keuze te bevestigen

U kunt diverse PARTY DERBY's op elkaar aansluiten: zet gewoon de eerste eenheid van de keten in één van de automatisch effectmodi en alle andere eenheden in de “slave-modus” (het scherm geeft “SLA” weer) om ze allemaal perfect gesynchroniseerd te laten werken!

<u>2) GELUIDGESTUURDE STANDALONEMODUS:</u>

De PARTY DERBY voert een voorgeprogrammeerde reeks op het ritme van de muziek uit. Selecteer deze modus als er slechts 1 PARTY DERBY wordt gebruikt (standalone) of als de PARTY DERBY als eerste (master) eenheid in een keten met diverse eenheden is geplaatst.

- Houd de [MENU]-toets ingedrukt totdat het scherm [Sou] weergeeft.

- Druk op de [ENTER]-toets om uw keuze te bevestigen.
- U kunt nu met de [UP] en [DOWN]-toetsen de gewenste effectgroep selecteren:
  - **[SouP] Geluidgestuurde RGB-projectorshow.**
    - Druk op [ENTER] om deze modus te selecteren.
  - **[SouF] Geluidgestuurde witte flitsshow.**
    - Druk op [ENTER] om deze modus te selecteren.
  - **[SouM] Geluidgestuurde show met gemengde effecten.**
    - Druk op [ENTER] om deze modus te selecteren.

Opmerking: De gevoeligheid van de ingebouwde microfoon kan worden ingesteld door de knop [microphone sensitivity] op de achterkant van de eenheid te verdraaien.

3) VASTE KLEUR STANDALONE MODUS:

U kunt een vaste kleur voor de RGBW DERBY instellen

- Houd de [MENU]-toets ingedrukt totdat het scherm [COL] weergeeft.
- Druk op de [ENTER]-toets om uw keuze te bevestigen.
- Er verschijnt [COLO] op het scherm
- Druk de [ENTER]-toets om naar de instellingenmodus te gaan.
- Gebruik de [UP/DOWN]-toetsen om de intensiteit van de rode kleur in te stellen. [r.000] = uit, [r.255] = maximale intensiteit
- Druk de [ENTER]-toets om uw keuze te bevestigen en naar de volgende kleurinstelling te gaan.
- Gebruik de [UP/DOWN]-toetsen om de intensiteit van de groene kleur in te stellen. [G.000] = uit, [G.255] = maximale intensiteit
- Druk de [ENTER]-toets om uw keuze te bevestigen en naar de volgende kleurinstelling te gaan.
- Gebruik de [UP/DOWN]-toetsen om de intensiteit van de blauwe kleur in te stellen. [b.000] = uit, [b.255] = maximale intensiteit
- Druk de [ENTER]-toets om uw keuze te bevestigen en naar de volgende kleurinstelling te gaan.
- Gebruik de [UP/DOWN]-toetsen om de intensiteit van de witte kleur in te stellen. [w.000] = uit, [w.255] = maximale intensiteit
- Druk de [ENTER]-toets om uw keus te bevestigen en om naar de instelling voor de stroboscoopsnelheid te gaan.
- Gebruik de [UP/DOWN]-toetsen om de snelheid van het stroboscoopeffect in te stellen. [S. 00] = uit, [S. 99] = maximale snelheid
- Druk op de [ENTER]-toets om uw keuze te bevestigen.

4) VAST KNIPPERPATROON IN STANDALONEMODUS:

U kunt een specifiek knipperpatroon selecteren om ononderbroken op de door u gewenste snelheid te laten draaien.

- Houd de [MENU]-toets ingedrukt totdat het scherm [Str] weergeeft.
- Druk op de [ENTER]-toets om uw keuze te bevestigen.
- Er verschijnt [Stro] op het scherm
- Druk de [ENTER]-toets om naar de instellingenmodus te gaan.
- Gebruik de [UP/DOWN]-toetsen om door de 18 verschillende flitsprogramma's te bladeren. [St01] naar [St18]
- Druk de [ENTER]-toets om uw keus te bevestigen en om naar de instelling voor de stroboscoopsnelheid te gaan.
- Gebruik de [UP/DOWN]-toetsen om de snelheid van het stroboscoopeffect in te stellen. [S. 00] = uit, [S. 99] = maximale snelheid
- Druk op de [ENTER]-toets om uw keuze te bevestigen.

5) MASTER/SLAVE STANDALONE MODUS:

Als u diverse PARTY DERBY's hebt en u wilt ze allemaal synchroon laten werken, dan kunt u in de zogenaamde master/slave-modus werken. Koppel om dit te doen alle eenheden gewoon door en voer de instellingen voor het gewenste automatische of geluidgestuurde programma in de eerste eenheid van de keten uit (zie voorgaande beschrijving). Deze eenheid wordt de mastereenheid genoemd. Stel nu alle andere eenheden in op de slave-modus. Zodra dit is gedaan, volgen de “slave-eenheden” de opdrachten van de mastereenheid, zodat ze perfect synchroon werken.

Het instellen van een eenheid in de slavemodus:

- Houd de [MENU]-toets ingedrukt totdat het scherm [SLA] weergeeft.
- Druk de [ENTER]-toets om naar deze modus te gaan.
- Er verschijnt [SLAV] op het scherm
- Druk de [ENTER]-toets om de slavemodus te bevestigen.

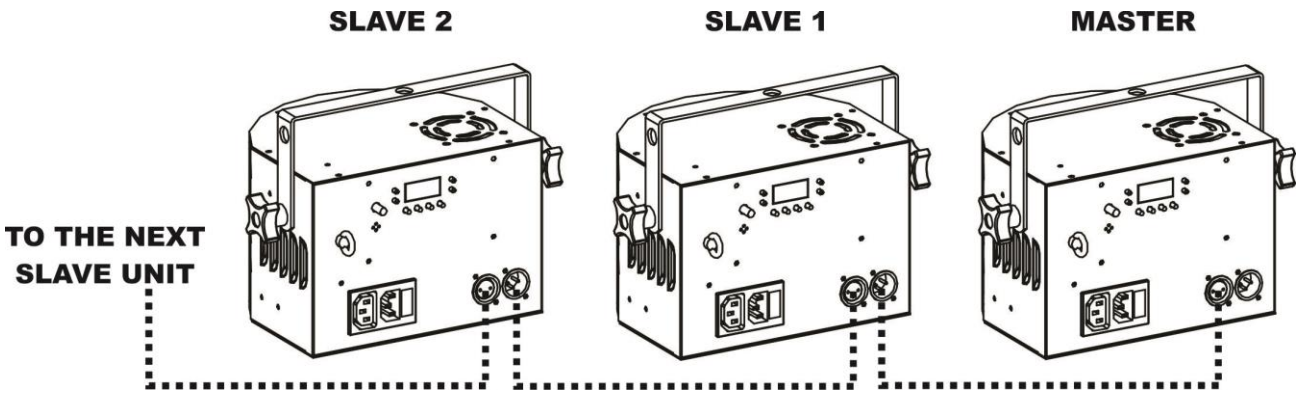

6) AANSTURING VIA DE IR AFSTANDSBEDIENING:
De PARTY DERBY kan met de meegeleverde IR afstandsbediening worden aangestuurd

	AUTOMATISCHE MIX	druk op de toets om de automatische gemengde, willekeurige show te activeren
	GELUIDSMIX	druk op de toets om de geluidgestuurde gemengde, willekeurige show te activeren
	AAN/UIT	druk op de toets om de eenheid te starten of om de eenheid in de stand-bymodus te zetten
	KLEUR	druk op deze toetsen om de vorige (linker toets) of de volgende kleur (rechter toets) te selecteren
	EFFECT PAUZE	druk op de toets om het lopende effect te pauzeren (bevriezen)
A	**DERBY**	Druk op de toets om de automatische Derby-LED-show te activeren/deactiveren
B	**WITTE FLITS**	Druk hierop om een andere automatische witte flits-LED-show te selecteren
C	**WITTE FLITS AAN/UIT**	Druk op de toets om de automatische witte flits-LED-show te activeren/deactiveren
0 9	**PROGRAMMASNELHEID**	druk op nummer 0 tot 9 om de gewenste snelheid voor de automatisch programma's (niet geluidgestuurd) te selecteren. 0= traagst, 9= snelst
	Niet gebruikt	
-/--	**Niet gebruikt**	

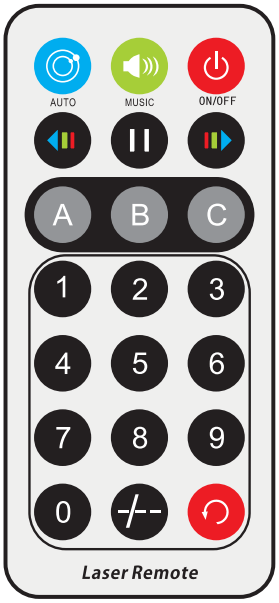

7) AANSTURING VIA DMX:

De PARTY DERBY kan via iedere standaard DMX-controller in 2 verschillende DMX-modi worden aangestuurd:

- **1 KANAALSMODUS:** voor eenvoudige controle over de automatisch en geluidmodi
- **5 KANAALSMODUS:** voor volledige controle over alle functies.

- Sluit de DMX-ingang van de PARTY DERBY aan op de DMX-uitgang van de vorige eenheid in de keten of direct op de DMX-uitgang van de controller.
- Houd de [MENU]-knop ingedrukt totdat het weergeeft: “DMX”.
- Druk de [ENTER]-toets om naar deze optie te gaan
- Het huidige DMX-modus wordt op het scherm weergegeven.
- Gebruik de [UP/DOWN]-toetsen om de gewenste DMX-modus te selecteren. (1KAN of 5KAN)
- Druk op de [ENTER]-toets om uw keuze te bevestigen.
- U kunt nu het DMX-adres wijzigen
- Gebruik de [UP/DOWN]-toetsen om het gewenste DMX-adres te selecteren. [dxxx]
- Druk op de [ENTER]-toets om uw keuze te bevestigen.

Opmerking: het scherm knippert wanneer het apparaat in de DMX-modus staat en er geen DMX-signaal wordt gedetecteerd.

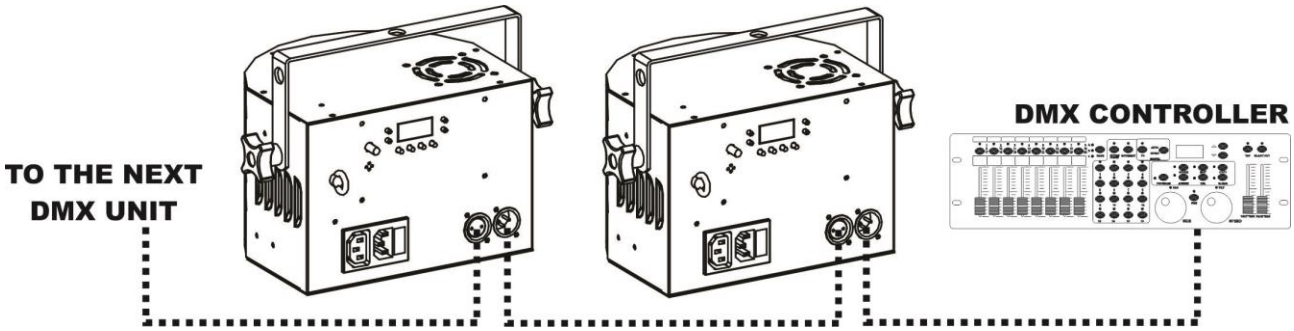

Wat meer informatie over DMX512:

Het DMX-protocol is een veel gebruikt hogesnelheidssignaal om intelligente lichtapparatuur aan te sturen. U dient de DMX-controller en alle hierop aangesloten lichteffecten door te koppelen met een hoogwaardige gebalanceerde XLR M/V-kabel. Ter voorkoming van vreemd gedrag van de lichteffecten als gevolg van storingen, dient er aan het eind van de keten een terminator van 90 Ω tot 120 Ω te worden gebruikt. Gebruik nooit Y-verdeelkabels, dit werkt gewoon niet!

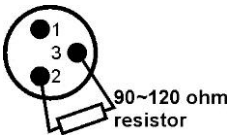

Elk lichteffect in de keten heeft het juiste startadres nodig, zodat het weet welke commando’s van de controller het moet decoderen.

1 KANAAL DMX-CONFIGURATIE:

DMX-kanaal	DMX-waarde	functie	Opmerkingen
1	000-009	Black-out	
	010-050	Automatische mix	Automatische show met beide effecten
	051-090	Automatische Derby	Automatische show met alleen het RGB Derbyeffect
	091-130	Automatische stroboscoop	Automatische show met alleen de witte flits-LED's
	131-170	Geluidsmix	Geluidgestuurde show met beide effecten
	171-210	Geluid Derby	Geluidgestuurde show met alleen het RGB Derbyeffect
	211-255	Geluid-stroboscoop	Geluidgestuurde show met alleen de witte flits-LED's

5 KANAALS DMX-CONFIGURATIE:

DMX-kanaal	DMX-waarde	functie	Opmerkingen
1	000-009	Handmatige bediening	De kanalen 2 tot 5 kunnen worden gebruikt
	010-050	Automatische mix	Automatische show met beide effecten
	051-090	Automatische Derby	Automatische show met alleen het RGB Derbyeffect
	091-130	Automatische stroboscoop	Automatische show met alleen de witte flits-LED's
	131-170	Geluidsmix	Geluidgestuurde show met beide effecten
	171-210	Geluid Derby	Geluidgestuurde show met alleen het RGB Derbyeffect
	211-255	Geluid-stroboscoop	Geluidgestuurde show met alleen de witte flits-LED's
Kanaal 1 ingesteld op handmatige aansturing (DMX-waarde tussen 000 en 009)			
2	000-005	Black-out	Kleurinstelling
	006-020	Rood	
	021-035	Groen	
	036-050	Blauw	
	051-065	Wit	
	066-080	Rood + groen	
	081-095	Rood + blauw	
	096-110	Rood + wit	
	111-125	Groen + blauw	
	126-140	Groen + wit	
	141-155	Blauw + wit	
	156-170	Rood + groen + blauw	
	171-185	Rood + groen + wit	
	186-200	Groen + blauw + wit	
	201-215	Rood + groen + blauw + wit	
	216-230	Automatische 4-kleurige chase	
	231-255	Automatische enkele/multi-kleurige chase	
3	000-005	Geen stroboscoopeffect	Stroboscoopkanaal
	006-255	Stroboscoop (traag naar snel)	
4	000	Motor niet geactiveerd	Motorkanaal (rotatie)
	001-127	Indexeren motor	
	128-255	Motorsnelheid	
5	000-009	Geen effect	Witte stroboscoop-LED's
	010-019	Patroon 1 (traag naar snel)	
	020-029	Patroon 2 (traag naar snel)	
	030-039	Patroon 3 (traag naar snel)	
	040-049	Patroon 4 (traag naar snel)	
	050-059	Patroon 5 (traag naar snel)	
	060-069	Patroon 6 (traag naar snel)	
	070-079	Patroon 7 (traag naar snel)	
	080-089	Patroon 8 (traag naar snel)	
	090-099	Patroon 9 (traag naar snel)	
	100-109	Patroon 10 (traag naar snel)	
	110-119	Patroon 11 (traag naar snel)	
	120-129	Patroon 12 (traag naar snel)	
	130-139	Patroon 13 (traag naar snel)	
	140-149	Patroon 14 (traag naar snel)	
	150-159	Patroon 15 (traag naar snel)	
	160-169	Patroon 16 (traag naar snel)	
	170-179	Patroon 17 (traag naar snel)	
	180-255	Patroon 18 (Traag naar snel/AAN)	

Extra functies in het menu

- Houd de [MENU]-toets ingedrukt totdat het scherm [SYS] weergeeft.
- Druk als u naar dit deel van het menu met extra opties wilt gaan op de [ENTER]-toets.
- Gebruik de [UP/DOWN]-toetsen om door de extra functies in dit systeemmenu te bladeren
    - [uErS] geeft de softwareversie weer.
    - [LEdS] met deze optie kunt u beslissen of het scherm altijd aan moet zijn, of dat het na enige tijd uit kan gaan, als er geen nieuwe informatie hoeft te worden weergegeven
        - Druk op de [ENTER]-toets om naar de instellingen voor de opties te gaan
        - Gebruik de [UP/DOWN]-toetsen om de gewenste modus te selecteren:
            - ON = functie geactiveerd. Als er geen nieuwe informatie op het scherm hoeft te worden weergegeven, schakelt het scherm uit.
            - OFF = functie gedeactiveerd. Het LED-scherm is altijd verlicht.
        - Druk op de [ENTER]-toets om de instelling te bevestigen
    - [TEST] start een automatisch testmodus, zodat u kunt controleren of alle projectors en de rotatiemotoren werken.
    - [rESt] kan worden gebruikt om alle instellingen van de eenheid te herstellen naar de oorspronkelijke fabrieksinstellingen
        - Druk gewoon op de [ENTER]-toets om de eenheid opnieuw in te stellen.

ONDERHOUD

- Zorg ervoor dat het gebied onder de installatieplaats tijdens het onderhoud vrij is van ongewenste personen.
- Schakel het apparaat uit, ontkoppel het netsnoer en wacht totdat het apparaat is afgekoeld.

Tijdens de inspectie dienen de volgende punten te worden gecontroleerd:

- Alle voor de bevestiging van het apparaat en zijn onderdelen gebruikte schroeven dienen goed vast te zitten en mogen niet zijn gecorrodeerd.
- Behuizingen, bevestigingen en installatieplaatsen (plafond, truss, ophangingen) moeten volledig vrij zijn van enige vervorming.
- Wanneer een optische lens zichtbaar is beschadigd als gevolg van scheuren of diepe krassen, moet hij worden vervangen.
- De netsnoeren moeten in perfecte staat zijn en onmiddellijk worden vervangen, wanneer er ook maar een klein probleem wordt ontdekt.
- Om het apparaat tegen oververhitting te beschermen, moeten de ventilatoren (indien aanwezig) en ventilatieopeningen maandelijks worden gereinigd.
- Het interieur van het apparaat dient jaarlijks met een stofzuiger of luchtspuit te worden gereinigd.
- Het reinigen van de interne en externe optische lenzen en/of spiegels moet regelmatig worden uitgevoerd om de lichtopbrengst te optimaliseren. De frequentie van reiniging is afhankelijk van de omgeving waarin het armatuur werkt: een vochtige, rokerige of bijzonder vuile omgeving kan leiden tot een grotere opeenhoping van vuil op de optiek van het apparaat.
    - Reinig met een zachte doek en gebruik hierbij normale reinigingsmiddelen voor glas.
    - Droog de onderdelen altijd zorgvuldig.
    - Reinig de externe optiek ten minste eenmaal per 30 dagen.
    - Reinig de interne optiek ten minste eenmaal per 90 dagen.

Let op: Wij raden ten sterkste aan om het inwendig reinigen door gekwalificeerd personeel uit te laten voeren!

SPECIFICATIES

Dit apparaat is ontstoord. Dit apparaat voldoet aan de eisen van de huidige Europese en nationale richtlijnen. De conformiteit werd vastgesteld en de desbetreffende verklaringen en documenten zijn door de fabrikant gedeponeerd.

Lichtnetaansluiting:	100~240 V wisselspanning, 50/60 Hz
Zekering:	250 V T1 A traag (20 mm glas)
Totaal energieverbruik:	28 W
Geluidaansturing:	Ingebouwde microfoon
DMX-aansluitingen:	3-pens XLR mannelijk/vrouwelijk
DMX-kanalen:	1 of 5 kanalen
Vermogen Derby-LED's:	1 x 3 W rode + 1 x 3 W groene + 1 x 3 W blauwe + 1 x 3 W witte LED
Flits-LED's:	16 x 0,5 W witte LED
Bedrijfstemperatuur:	10 °C tot +40 °C
Afmetingen:	190 x 258 x 182 mm
Gewicht:	2 kg

Alle informatie is onderhevig aan wijzigingen zonder voorafgaande kennisgeving
U kunt de nieuwste versie van deze gebruiksaanwijzing
downloaden van onze website: www.jb-systems.eu

BEDIENUNGSANLEITUNG

Vielen Dank, dass Sie sich für dieses Produkt von JB Systems® entschieden haben. Bitte lesen Sie diese Bedienungshinweise vor der Inbetriebnahme sorgfältig durch, um alle Möglichkeiten des Geräts voll nutzen zu können, sowie zu Ihrer eigenen Sicherheit.

EIGENSCHAFTEN

- Dieser äußerst kompakte Projektor ist mit 2 unterschiedlichen Lichteffekten ausgestattet, um wunderbare Lichtshows zu erzeugen:
  - Ein LED Derby-Effekt, der leistungsstarke rote, grüne, blaue und weiße Strahlen projiziert.
  - Die 16 kaltweißen LEDs erzeugen alle Arten von Stroboskop- und Blindereffekten
- Die sagenhaften vorprogrammierten Shows mit verschiedenen Effektkombinationen können auf unterschiedlich Weisen gesteuert werden:
  - **DMX-Controller:** Über 1 oder 5 Kanäle.
  - **Standalone:** Musikaktiviert (internes Mikrofon) oder automatisch mit der ausgewählten normalen Geschwindigkeit.
  - **IR-Fernbedienung:** Einfache Steuerung aller Shows und Funktionen dank der mitgelieferten Infrarot-Fernbedienung!
- Mehrere Party Derbys können als Master/Slave angeschlossen werden, um wunderbar synchronisierte Shows zu schaffen.
- 3-stelliges LED-Display für einfache Navigation im Menü.
- Sehr niedriger Stromverbrauch, max. nur 21 W!
- Der IEC Ein-/Ausgang kann verwendet werden, um mehrere Geräte einfach zu verketten (Spezialkabel sind optional erhältlich)

VOR GEBRAUCH

- Vor der Erstbenutzung bitte das Gerät zuerst auf Transportschäden überprüfen. Sollte das Gerät einen Schaden aufweisen, benutzen Sie es nicht, sondern wenden Sie sich unverzüglich an Ihren Händler.
- **Wichtiger Hinweis:** Dieses Gerät hat das Werk unbeschädigt und gut verpackt verlassen. Es ist wichtig, dass der Benutzer sich streng an die Sicherheitshinweise und Warnungen in der Bedienungsanleitung hält. Schäden durch unsachgemäße Handhabung sind von der Garantie ausgeschlossen. Der Händler übernimmt keine Verantwortung für Schäden, die durch Nichtbeachtung der Bedienungsanleitung entstanden sind.
- Die Bedienungsanleitung zum zukünftigen Nachschlagen bitte an einem sicheren Ort aufbewahren. Bei Verkauf oder sonstiger Weitergabe des Geräts bitte die Bedienungsanleitung beifügen.

Packungsinhalt prüfen:
Vergewissern Sie sich, dass folgende Artikel mitgeliefert wurden:
- PARTY DERBY
- Netzkabel
- Infrarot-Fernbedienung
- Bedienungsanleitung

SICHERHEITSHINWEISE:

ACHTUNG: Um sich nicht der Gefahr eines elektrischen Schlags auszusetzen, entfernen Sie nicht die obere Abdeckung. Im Geräteinneren befinden sich keine vom Benutzer wartbaren Teile. Überlassen Sie Reparatur- und Wartungsarbeiten dem qualifizierten Kundendienst.

Das Blitzsymbol innerhalb eines gleichseitigen Dreiecks warnt den Benutzer vor nicht isolierter „gefährlicher Spannung“ im Innern des Produktgehäuses, die so stark sein kann, dass für Personen die Gefahr von Stromschlägen besteht.

Das Ausrufezeichen im Dreieck weist den Benutzer auf wichtige Bedienungs- und Wartungshinweise in den Dokumenten hin, die dem Gerät beiliegen.

Dieses Symbol bedeutet: Nur im Innenbereich.

Dieses Symbol bedeutet: Die Bedienungsanleitung lesen.

Dieses Symbol legt fest: Den minimalen Abstand von beleuchteten Objekten. Der minimale Abstand zwischen Projektor und dem beleuchteten Objekt muss mehr als 1 Meter betragen.

RISK GROUP 2
CAUTION:
Do not stare at operating lamp

ACHTUNG: Nicht direkt in die Lichtquelle blicken.
Das kann für die Augen schädlich sein.

- Aus Umweltschutzgründen die Verpackung bitte wiederverwenden oder richtig trennen.
- Ein neuer Lichteffekt kann manchmal zu unerwünschtem Rauch oder Gerüchen führen. Diese Erscheinung ist normal und verschwindet nach einigen Minuten.
- Zur Vermeidung von Feuer und Stromschlag das Gerät weder Regen noch Feuchtigkeit aussetzen.
- Zur Vermeidung von Kondensation im Inneren des Geräts bitte nach dem Transport in eine warme Umgebung einige Zeit zum Temperaturausgleich ausgeschaltet stehen lassen. Kondensation kann zu Leistungsverlust des Geräts oder gar Beschädigungen führen.
- Nur für den Einsatz in geschlossenen Räumen.
- Keine Metallgegenstände oder Flüssigkeiten ins Innere des Geräts gelangen lassen. Ein Kurzschluss oder eine Fehlfunktion können die Folge sein. Falls es doch einmal vorkommen sollte, bitte sofort den Netzstecker ziehen und vom Stromkreis trennen.
- Das Gerät nur an einem gut belüfteten Ort und entfernt von entflammbaren Materialien oder Flüssigkeiten aufstellen. Das Gerät muss mindestens 50 cm von allen umgebenden Wänden entfernt montiert werden.
- Die Ventilationsöffnungen nicht abdecken, da Überhitzungsgefahr.
- Nicht in staubiger Umgebung verwenden und regelmäßig reinigen.
- Für Kinder unerreichbar aufbewahren.
- Unerfahrene Personen dürfen das Gerät nicht bedienen.
- Die zulässige Raumtemperatur liegt zwischen 15 °C und 40 °C. Das Gerät bei höheren Raumtemperaturen nicht verwenden.
- Stellen Sie sicher, dass sich während des Auf- oder Abbaus und der Wartung keine unbefugten Personen unterhalb des Geräts befinden.
- Trennen Sie das Gerät vom Netz, wenn es nicht verwendet wird oder wenn Sie Wartungsarbeiten vornehmen oder wenn Sie eine Lampe wechseln.
- Die elektrische Installation darf nur von qualifiziertem Personal, unter Beachtung der Vorschriften zur elektrischen und mechanischen Sicherheit in Ihrem Land durchgeführt werden.
- Vergewissern Sie sich, dass die Netzspannung nicht höher ist, als auf dem Typenschild auf der Geräterückseite angegeben.
- Das Gerät nicht mit einem beschädigten Netzkabel in Betrieb nehmen. Wenn das Netzkabel gequetscht oder beschädigt wurde, schalten Sie das Gerät sofort aus. Im Falle von Beschädigungen muss das Netzkabel vom Hersteller, einem autorisierten Kundendienstmitarbeiter oder einer ähnlich qualifizierten Person ersetzt werden, um Gefährdungen zu vermeiden.
- Lassen Sie das Netzkabel niemals mit anderen Kabeln in Berührung kommen!
- Zur Einhaltung der Sicherheitsbestimmungen muss das Gerät geerdet sein.
- Das Gerät nicht an einen Dimmer anschließen.
- Ausschließlich vorschriftsmäßige und zugelassene Sicherheitskabel zur Installation verwenden.
- Zur Vorbeugung gegen elektrische Schläge keine Abdeckungen entfernen. Außer der Lampe und der Sicherung hat das Gerät keine vom Benutzer austauschbaren Teile.
- Eine Sicherung **niemals** reparieren oder überbrücken. **Stets** tauschen Sie eine beschädigte Sicherung gegen eine Sicherung gleichen Typs und gleicher Spezifikationen aus!
- Bei Fehlfunktion das Gerät nicht benutzen und sich sofort mit dem Händler in Verbindung setzen.
- Bei sichtbaren Beschädigungen müssen Gehäuse und Optik ersetzt werden.
- Bei Transport bitte die Originalverpackung verwenden, um Schäden am Gerät zu vermeiden.
- Aus Sicherheitsgründen dürfen an dem Gerät keine unbefugten Veränderungen vorgenommen werden.

Wichtiger Hinweis: Nicht direkt in die Lichtquelle blicken! Das Gerät nicht verwenden, wenn sich Personen im Raum befinden, die unter Epilepsie leiden.

BESCHREIBUNG:

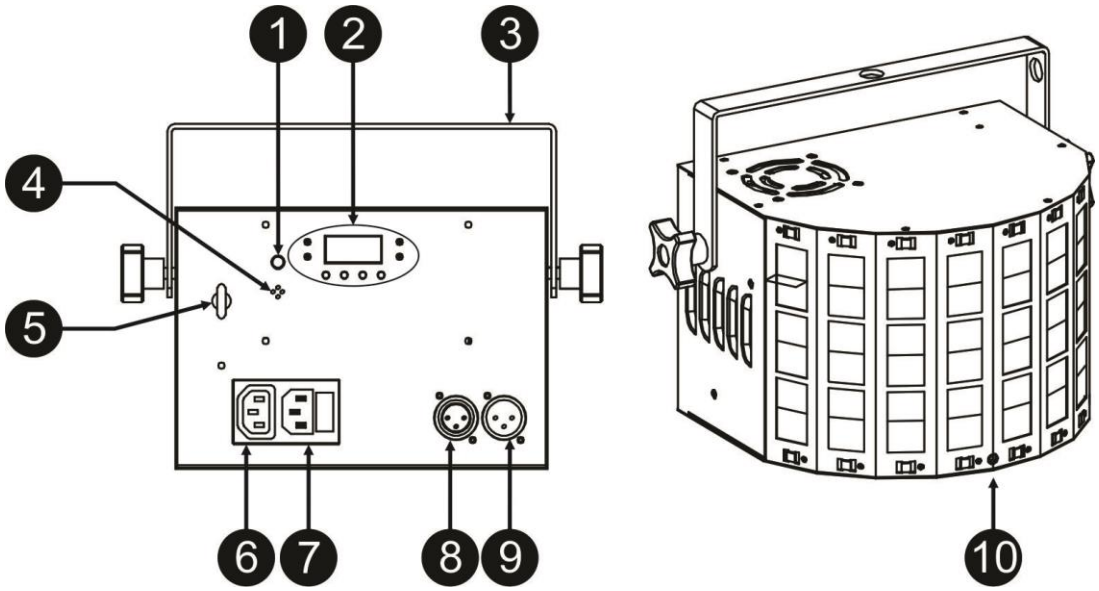

1. **EMPFINDLICHKEITSREGLER:** Drehen Sie diesen Knopf gegen den Uhrzeigersinn, um die Empfindlichkeit des integrierten Mikrofons zu verringern oder drehen Sie ihm im Uhrzeigersinn, um die Empfindlichkeit zu vergrößern. Versuchen Sie eine Anpassung einzustellen, damit die musikgesteuerten Programme auf den Takt der Musik reagieren und nicht auf die Umgebungsgeräusche.
2. **BEDIENFELD:**
   a. **DISPLAY:** Zeigt die verschiedenen Menüs und die gewählten Funktionen an.
   b. **LEDS:**

DMX	Ein	DMX Eingang vorhanden
AUTOM.	Ein	Mastermodus
SLAVE	Ein	Slave-Modus
TON	Blinkt	Musik-Aktivierung

   c. **TASTEN:**

MENU	Auswahl der Programm-Funktionen
UP	Geht in ausgewählten Funktionen vorwärts oder erhöht einen Wert
DOWN	Geht in ausgewählten Funktionen rückwärts oder verringert einen Wert
ENTER	Ausgewählte Funktionen bestätigen

3. **BÜGEL ZUM AUFHÄNGEN:** Mit 2 Rändelschrauben zur Befestigung des Geräts in dem gewünschten Stellung und einer Montageöffnung zur Befestigung einer Sparrenklemme
4. **EINGEBAUTES MIKROFON:** Das eingebaute Mikrofon dient der Synchronisierung der Show mit dem Rhythmus der Musik. Sie können die Empfindlichkeit des Mikrofons durch Einstellen des Empfindlichkeitsregler (1) anpassen
5. **SICHERHEITSÖSE:** zur Anbringung eines Sicherheitskabels bei Überkopfmontage (s. Abschnitt „Überkopfmontage“)
6. **NETZAUSGANG:** Sie können mit unseren „Kombikabeln“ und diesem IEC-Ausgang einfach das nächste Gerät verketten
7. **NETZSPANNUNG:** Netzanschluss mit IEC-Buchse mit integrierter Sicherung zum Anschluss des Netzkabels.
8. **DMX-AUSGANG:** Die 3-polige XLR-Buchse verbindet den PARTY DERBY mit der nächsten Einheit in der DMX-Kette.
9. **DMX-EINGANG:** 3-poliger XLR-Stecker zum Anschließen von gängigen DMX-Kabeln. Dieser Eingang erhält Befehle von einem DMX-Controller (im DMX-Modus) oder von der Master-Einheit (im Master/Slave-Modus).
10. **IR-EMPFÄNGER:** Für die drahtlose Fernbedienung

ÜBERKOPF-MONTAGE

- **<u>Wichtiger Hinweis:</u> Die Montage ausschließlich von qualifiziertem Fachpersonal durchführen lassen. Unvorschriftsmäßige Montage kann erhebliche Verletzungen bzw. Schäden verursachen. Die Überkopf-Montage setzt die entsprechende Erfahrung voraus! Die Belastungsgrenzen müssen beachtet, geeignetes Installationsmaterial muss verwendet und das installierte Gerät muss in regelmäßigen Abständen überprüft werden.**
- Stellen Sie sicher, dass sich während des Auf- oder Abbaus und der Wartung keine unbefugten Personen unterhalb des Geräts befinden.
- Das Gerät nur an einem gut belüfteten Ort und entfernt von entflammbaren Materialien bzw. Flüssigkeiten aufstellen. Das Gerät muss **mindestens 50 cm** von allen umgebenden Wänden entfernt montiert werden.
- Das Gerät außerhalb der Reichweite von Personen und nicht in niedrigen Durchgängen oder in der Nähe von Sitzgelegenheiten installieren.
- Vor Montage sicherstellen, dass die gewählte Position wenigstens das 10-fache Gerätegewicht aufnehmen kann.
- Zur Aufhängung stets geeignetes Befestigungsmaterial verwenden, das das 12-fache Gerätegewicht aushalten kann. Eine zweite Sicherungsaufhängung muss angebracht werden, die ein Absacken des Geräts von mehr als 20 cm verhindert, sollte die Befestigung brechen.
- Das Gerät gut befestigen. Eine freischwingende Aufhängung ist gefährlich und sollte auf gar keinen Fall in Betracht gezogen werden!
- Die Ventilationsöffnungen nicht abdecken, da Überhitzungsgefahr.
- Der Betreiber muss sicherstellen, dass die sicherheitsrelevanten und technischen Installationen vor Erstbetrieb fachmännisch vorgenommen worden sind. Installationen sollten jährlich durch qualifiziertes Fachpersonal überprüft werden, um jederzeit einen sicheren Betrieb zu gewährleisten.

EINSTELLEN UND BEDIENEN DES GERÄTS

Sie können das Gerät auf verschiedene Arten betreiben:

<u>1) VOLLAUTOMATISCHER STANDALONE MODUS:</u>

Der Effekt lässt automatisch eine zufällige Show der vorprogrammierten Sequenzen ablaufen. Wählen Sie diesen Modus, wenn nur ein PARTY DERBY verwendet wird (Standalone) oder wenn das Gerät die erste Einheit (Master) in eine Kette mit mehreren PARTY DERBYS ist.

- Drücken Sie die Taste [MENU], bis [Aut] auf dem Display angezeigt wird.
- Bestätigen Sie Ihre Auswahl mit [ENTER].
- Sie können jetzt mit den Tasten [UP] und [DOWN] die gewünschte Effektgruppe auswählen:
  - **[AutP] Automatische RGB-Projektorshow.**
    - Rufen Sie diesen Modus mit [ENTER] auf.
    - Wählen Sie mit den Tasten [UP] und [DOWN] die gewünschte Geschwindigkeit der Show von [S.01] (sehr langsam) bis [S.99] (schnell)
    - Bestätigen Sie Ihre Auswahl mit [ENTER]
  - **[AutF] Automatische weiße Blitzshow.**
    - Rufen Sie diesen Modus mit [ENTER] auf.
    - Wählen Sie mit den Tasten [UP] und [DOWN] die gewünschte Geschwindigkeit der Show von [S.01] (sehr langsam) bis [S.99] (schnell)
    - Bestätigen Sie Ihre Auswahl mit [ENTER]
  - **[AutM] Automatische, gemischte Effekteshow.**
    - Rufen Sie diesen Modus mit [ENTER] auf.
    - Wählen Sie mit den Tasten [UP] und [DOWN] die gewünschte Geschwindigkeit der Show von [S.01] (sehr langsam) bis [S.99] (schnell)
    - Bestätigen Sie Ihre Auswahl mit [ENTER]

Sie können mehrere PARTY DERBYS miteinander verketten: Stellen Sie einfach an der ersten Einheit in der Kette einen der musikgesteuerten Effekt-Modi und an allen anderen Einheiten den „Slave-Modus“ (Das Display zeigt „SLA“ an) ein, um sie mit perfekter Synchronisation laufen zu lassen!

<u>2) MUSIKGESTEUERTER STANDALONE-BETRIEB:</u>

Der PARTY DERBY lässt eine vorprogrammierte Sequenz im Rhythmus der Musik ablaufen. Wählen Sie diesen Modus, wenn nur ein PARTY DERBY verwendet wird (Einzelbetrieb) oder wenn das der PARTY DERBY in einer Kette mit mehreren Einheiten die erste Einheit (Master) ist.

- Drücken Sie die Taste [MENU], bis [Sou] auf dem Display angezeigt wird.
- Bestätigen Sie Ihre Auswahl mit [ENTER].
- Sie können jetzt mit den Tasten [UP] und [DOWN] die gewünschte Effektgruppe auswählen:

- **[SouP] Musikgesteuerte RGB-Projektorshow.**
  - Rufen Sie diesen Modus mit [ENTER] auf.
- **[SouF] Musikgesteuerte weiße Blitzshow.**
  - Rufen Sie diesen Modus mit [ENTER] auf.
- **[SouM] Musikgesteuerte, gemischte Effekteshow.**
  - Rufen Sie diesen Modus mit [ENTER] auf.

Hinweis: Die Empfindlichkeit des integrierten Mikrofons kann durch Drehen des Knopfs [microphone sensitivity] auf der Rückseite der Einheit eingestellt werden.

3) STANDALONE-BETRIEB MIT FEST VORGEGEBENER FARBE:

Sie können eine feste Farbe für den RGBW DERBY einstellen

- Drücken Sie die Taste [MENU], bis [COL] auf dem Display angezeigt wird.
- Bestätigen Sie Ihre Auswahl mit [ENTER].
- Auf dem Bildschirm wird [COLO] angezeigt
- Rufen Sie mit der Taste [ENTER] den Konfigurationsmodus auf.
- Stellen Sie mit den Tasten [UP/DOWN] die Intensität von Rot ein. [r.000] = aus, [r.255] = maximale Intensität
- Bestätigen Sie Ihre Auswahl mit der Taste [ENTER] und gehen Sie zur nächsten Farbeinstellung.
- Stellen Sie mit den Tasten [UP/DOWN] die Intensität von Grün ein. [G.000] = aus, [G.255] = maximale Intensität
- Bestätigen Sie Ihre Auswahl mit der Taste [ENTER] und gehen Sie zur nächsten Farbeinstellung.
- Stellen Sie mit den Tasten [UP/DOWN] die Intensität von Blau ein. [b.000] = aus, [b.255] = maximale Intensität
- Bestätigen Sie Ihre Auswahl mit der Taste [ENTER] und gehen Sie zur nächsten Farbeinstellung.
- Stellen Sie mit den Tasten [UP/DOWN] die Intensität von Weiß ein. [w.000] = aus, [w.255] = maximale Intensität
- Bestätigen Sie Ihre Auswahl mit der Taste [ENTER] und gehen Sie zur Einstellung der Strobe-Geschwindigkeit.
- Stellen Sie mit den Tasten [UP/DOWN] die Geschwindigkeit des Strobe-Effekts ein. [S. 00] = aus, [S. 99] = maximale Geschwindigkeit
- Bestätigen Sie Ihre Auswahl mit [ENTER].

4) FESTES BLITZMUSTER STANDALONE-BETRIEB:

Sie können ein bestimmtes Blitzmuster auswählen, das kontinuierlich mit der gewünschten Geschwindigkeit abläuft.

- Drücken Sie die Taste [MENU], bis [Str] auf dem Display angezeigt wird.
- Bestätigen Sie Ihre Auswahl mit [ENTER].
- Auf dem Bildschirm wird [Stro] angezeigt
- Rufen Sie mit der Taste [ENTER] den Konfigurationsmodus auf.
- Blättern Sie mit den Tasten [UP/DOWN] in den 18 unterschiedlichen Blitzprogrammen. [St01] bis [St18]
- Bestätigen Sie Ihre Auswahl mit der Taste [ENTER] und gehen Sie zur Einstellung der Strobe-Geschwindigkeit.
- Stellen Sie mit den Tasten [UP/DOWN] die Geschwindigkeit des Strobe-Effekts ein. [S. 00] = aus, [S. 99] = maximale Geschwindigkeit
- Bestätigen Sie Ihre Auswahl mit [ENTER].

5) MASTER/SLAVE STANDALONE-BETRIEB:

Wenn Sie mehrere PARTY DERBY haben und Sie alle synchron laufen lassen möchten, können Sie im sogenannten Master/Slave-Modus arbeiten. Dazu müssen Sie nur alle Einheiten miteinander verketten und die erste Einheit in der Kette auf das gewünschte automatische oder musikgesteuerte Programm einstellen (Siehe Beschreibung oben). Diese Einheit wird Master-Einheit genannt. Stellen Sie alle anderen Einheiten in den Slave-Modus. Danach folgen die „Slave“-Einheiten den Befehlen der Master-Einheit und sie laufen somit perfekt synchron.

Einstellen der Einheit in den Slave-Modus

- Drücken Sie die Taste [MENU], bis [SLA] auf dem Display angezeigt wird.
- Drücken Sie zum Aufrufen dieses Modus die Taste [ENTER].
- [SLAV] erscheint auf dem Display
- Bestätigen Sie den Slave-Modus mit der Taste [ENTER].

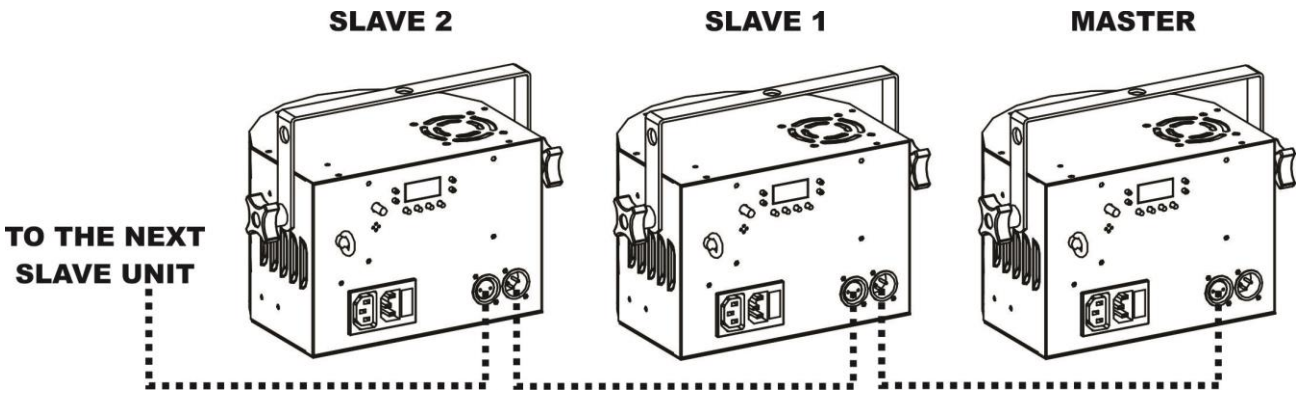

6) STEUERUNG ÜBER IR-FERNBEDIENUNG:

Der PARTY DERBY kann mit der mitgelieferten IR-Fernbedienung gesteuert werden

	AUTOMATISCHE MISCHUNG	Drücken Sie die Taste, um die automatische, gemischte Zufallsshow zu aktivieren
	MUSIK-MISCHUNG	Drücken Sie die Taste, um die musikgesteuerte, gemischte Zufallsshow zu aktivieren
	EIN/AUS	Drücken Sie die Taste, um die Einheit einzuschalten oder in den Standby-Modus zu versetzen
	FARBE	Drücken Sie diese Tasten, um die vorige (linke Taste) oder nächste Farbe (rechte Taste) auszuwählen
	EFFEKT ANHALTEN	Halten Sie mit der Taste einen laufenden Effekt vorübergehend an (einfrieren)
A	**DERBY**	Drücken Sie die Taste, um die automatischen Derby-LED-Shows zu aktivieren/deaktivieren
B	**WEISSER BLITZ**	Drücken Sie die Taste, um eine andere automatische „Weißer Blitz“-LED-Show auswählen
C	**WEISSER BLITZ EIN/AUS**	Drücken Sie die Taste, um die automatische „Weißer Blitz“-LED-Show zu aktivieren/deaktivieren
0 9	**PROGRAMM-GESCHWINDIGKEIT**	Wählen Sie mit den Zahlen 0 bis 9 die gewünschte Geschwindigkeit für die automatischen Programme (nicht musikgesteuert) aus. 0 = niedrigste, 9 = höchste)
	Nicht verwendet	
-/--	**Nicht verwendet**	

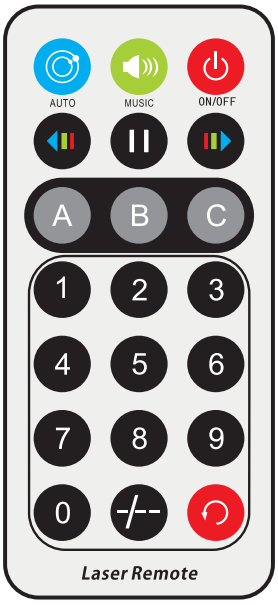

7) STEUERUNG ÜBER DMX:

Der PARTY DERBY kann von jedem handelsüblichen DMX-Controller in 2 verschiedenen DMX-Betriebsarten gesteuert werden:

- **1 KANAL-MODUS:** Zur einfachen Steuerung über die automatischen und musikgesteuerten Modi
- **5 KANAL-MODUS:** Volle Kontrolle über alle Funktionen

- Verbinden Sie den DMX-Eingang des PARTY DERBY mit dem DMX-Ausgang der vorherigen Einheit in der Kette oder direkt mit dem DMX-Ausgang Ihres Controllers.
- Drücken Sie [MENU], bis das Display folgendes anzeigt: „DMX“.
- Rufen Sie mit der Taste [ENTER] diese Option auf
- Der aktuelle DMX-Modus wird auf dem Display angezeigt.
- Wählen Sie mit den Tasten [UP/DOWN] den gewünschten DMX-Modus aus. (1CH oder 5CH)
- Bestätigen Sie Ihre Auswahl mit [ENTER].
- Sie können jetzt die DMX-Adresse ändern
- Wählen Sie mit den Tasten [UP/DOWN] die gewünschte DMX-Adresse aus. [dxxx]
- Bestätigen Sie Ihre Auswahl mit [ENTER].

Hinweis: Wenn sich das Gerät im DMX-Modus befindet und kein DMX-Signal erkannt wurde, blinkt das Display.

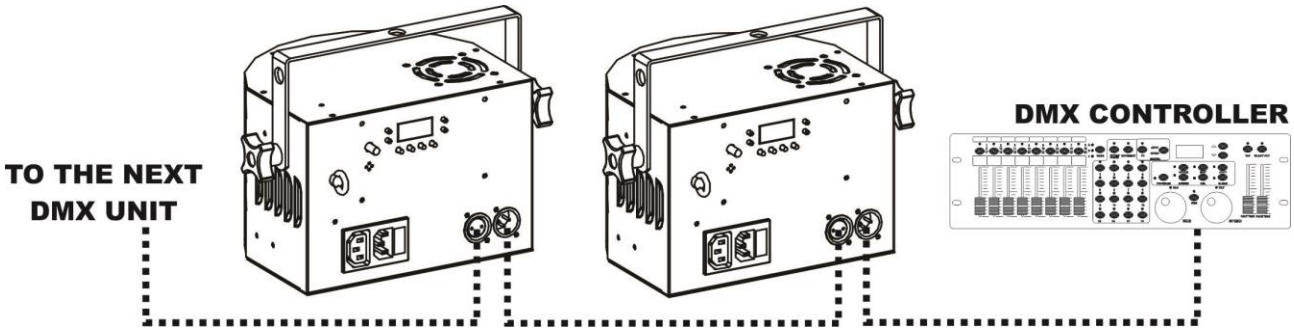

Weitere Informationen zu DMX512:

Das DMX-Protokoll ist die am meisten benutzte Hochgeschwindigkeits-Signalübertragung, um intelligente Lichtanlagen zu steuern. DMX-Controller und sämtliche Lichteffekte müssen mit einem hochwertigen XLR M/F abgeglichenen Kabel in Reihe geschaltet sein („daisy chain“). Um ein merkwürdiges Verhalten der Lichteffekte durch Störungen zu verhindern, müssen Sie die Kette mit einem 90 Ω bis 120 Ω Abschlusswiderstand am Ende abschließen. Verwenden Sie niemals Y-Splitter-Kabel, das funktioniert einfach nicht!

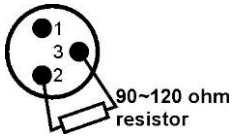

Jeder Lichteffekt in der Kette benötigt eine korrekte Startadresse, so dass er weiß, welche Befehle er vom Controller zu entschlüsseln hat.

1 KANAL DMX-KONFIGURATION:

DMX-Kanal	DMX-Wert	Funktion	Anmerkungen
1	000-009	Blackout	
	010-050	Automatische Mischung	Automatische Show mit beiden Effekten
	051-090	Automatisches Derby	Nur automatische Show der RGB-Derby-Effekte
	091-130	Automatisches Stroboskop	Nur automatische Show der weißen Blitz-LEDs
	131-170	Musik-Mischung	Musikgesteuerte Show mit beiden Effekten
	171-210	Musikgesteuertes Derby	Nur musikgesteuerte Show der RGB-Derby-Effekte
	211-255	Musikgesteuertes Stroboskop	Nur musikgesteuerte Show der weißen Blitz-LEDs

5 KANAL DMX-KONFIGURATION:

DMX-Kanal	DMX-Wert	Funktion	Anmerkungen
1	000-009	Manuelle Steuerung	Kanal 2 bis 5 können verwendet werden
	010-050	Automatische Mischung	Automatische Show mit beiden Effekten
	051-090	Automatisches Derby	Nur automatische Show der RGB-Derby-Effekte
	091-130	Automatisches Stroboskop	Nur automatische Show der weißen Blitz-LEDs
	131-170	Musik-Mischung	Musikgesteuerte Show mit beiden Effekten
	171-210	Musikgesteuertes Derby	Nur musikgesteuerte Show der RGB-Derby-Effekte
	211-255	Musikgesteuertes Stroboskop	Nur musikgesteuerte Show der weißen Blitz-LEDs
Kanal 1 auf manuelle Steuerung eingestellt (DMX-Wert zwischen 000 und 009)			
2	000-005	Blackout	Farbeinstellung
	006-020	Rot	
	021-035	Grün	
	036-050	Blau	
	051-065	Weiß	
	066-080	Rot + Grün	
	081-095	Rot + Blau	
	096-110	Rot + Weiß	
	111-125	Grün + Blau	
	126-140	Grün + Weiß	
	141-155	Blau + Weiß	
	156-170	Rot + Grün + Blau	
	171-185	Rot + Grün + Weiß	
	186-200	Grün + Blau + Weiß	
	201-215	Rot + Grün + Blau+ Weiß	
	216-230	Automatischer vierfarbiger Chase	
	231-255	Automatischer ein-/mehrfarbiger Chase	
3	000-005	Kein Stroboskopeffekt	Stroboskopkanal
	006-255	Stroboskop (langsam nach schnell)	
4	000	Der Motor wurde nicht aktiviert	Motorkanal (Rotation)
	001-127	Motorindizierung	
	128-255	Motordrehzahl	
5	000-009	Kein Effekt	Weiße Stroboskop-LEDs
	010-019	Muster 1 (langsam nach schnell)	
	020-029	Muster 2 (langsam nach schnell)	
	030-039	Muster 3 (langsam nach schnell)	
	040-049	Muster 4 (langsam nach schnell)	
	050-059	Muster 5 (langsam nach schnell)	
	060-069	Muster 6 (langsam nach schnell)	
	070-079	Muster 7 (langsam nach schnell)	
	080-089	Muster 8 (langsam nach schnell)	
	090-099	Muster 9 (langsam nach schnell)	
	100-109	Muster 10 (langsam nach schnell)	
	110-119	Muster 11 (langsam nach schnell)	
	120-129	Muster 12 (langsam nach schnell)	
	130-139	Muster 13 (langsam nach schnell)	
	140-149	Muster 14 (langsam nach schnell)	
	150-159	Muster 15 (langsam nach schnell)	
	160-169	Muster 16 (langsam nach schnell)	
	170-179	Muster 17 (langsam nach schnell)	
	180-255	Muster 18 (langsam nach schnell/Ein)	

Zusätzliche Funktionen im Menü

- Drücken Sie die Taste [MENU], bis [SYS] auf dem Display angezeigt wird.
- Drücken Sie die Taste [ENTER], wenn Sie diesen Teil des Menüs mit zusätzlichen Optionen aufrufen möchten.
- Blättern Sie mit den Tasten [UP/DOWN] durch die zusätzlichen Funktionen in diesem Menüsystem
    - [uErS] zeigt die Softwareversion an.
    - [LEdS] mit dieser Option können Sie wählen, ob das Display immer eingeschaltet sein soll oder ob es sich nach einer Weile ausschaltet, wenn keine neuen Informationen angezeigt werden müssen
        - Rufen Sie mit der Taste [ENTER] die Optionseinstellungen auf
        - Wählen Sie mit den Tasten [UP/DOWN] den gewünschten Modus aus:
            - ON = die Funktion ist aktiviert. Wenn keine neuen Informationen auf dem Display angezeigt werden müssen, schaltet es sich aus.
            - OFF = die Funktion ist deaktiviert. Das LED-Display ist immer eingeschaltet.
        - Bestätigen Sie Ihre Auswahl mit der Taste [ENTER]
    - [TEST] startet einen automatischen Prüfmodus. Damit können Sie kontrollieren, ob alle Projektoren und der Rotationsmotor funktionieren.
    - Mit [rEST] können alle Einstellungen der Einheit auf ursprünglichen Werkseinstellungen zurückgesetzt werden
        - Bestätigen Sie das Rücksetzen der Einheit mit der Taste [ENTER].

PFLEGE

- Stellen Sie sicher, dass sich keine unbefugten Personen unterhalb des Geräts befinden, während es gewartet wird.
- Schalten Sie das Gerät aus, ziehen Sie den Netzstecker und warten Sie, bis es sich abgekühlt hat.

Während der Wartung sind folgende Punkte ganz besonders zu beachten:

- Sämtliche Schrauben zur Installation des Geräts und zur Befestigung jedes seiner Teile müssen fest angezogen und rostfrei sein.
- Gehäuse, Befestigungsmaterialien und Aufhängungen (Decke, Balken, abgehängte Decken) dürfen keine Anzeichen von Verformung aufweisen.
- Falls die Optik sichtbar beschädigt ist (Sprünge oder tiefe Kratzer), dann müssen die entsprechenden Teile ausgetauscht werden.
- Die Netzkabel müssen stets in einwandfreiem Zustand sein und selbst bei kleinsten Beschädigungen erneuert werden.
- Zur Vermeidung von Überhitzung müssen die Kühlventilatoren (sofern vorhanden) und Lüftungsschlitze monatlich gereinigt werden.
- Das Geräteinnere mindestens einmal pro Jahr mit einem Staubsauger oder einer Luftdüse reinigen.
- Die Reinigung der inneren und äußeren optischen Linsen bzw. Spiegel muss in regelmäßigen Abständen zur Beibehaltung einer optimalen Lichtausbeute vorgenommen werden. Die Reinigungsintervalle hängen stark von der Umgebung ab, in welcher das Gerät eingesetzt wird: feuchte, verrauchte oder besonders verschmutzte Umgebungen führen zu einer stärkeren Verschmutzung auf den Geräteoptik.
    - Mit einem weichem Tuch und gewöhnlichem Glasreiniger säubern.
    - Alle Teile stets gut abtrocknen.
    - Reinigen Sie die externen optischen Teile mindestens einmal alle 30 Tage.
    - Reinigen Sie die internen optischen Teile mindestens alle 90 Tage.

Achtung: Wir empfehlen dringend, die Reinigung des Geräteinneren nur von qualifiziertem Personal durchführen zu lassen!

TECHNISCHE DATEN

Dieses Gerät ist funkentstört. Das Gerät erfüllt die Anforderungen der geltenden europäischen und nationalen Richtlinien. Die Konformität wurde nachgewiesen und die entsprechenden Erklärungen und Unterlagen liegen beim Hersteller vor.

Netzspannung:	100-240 V Wechselstrom, 50/60 Hz
Sicherung:	250 V, T 1 A, träge (20 mm Glas)
Gesamte Leistungsaufnahme:	28 W
Tonsteuerung:	Eingebautes Mikrofon
DMX-Anschlüsse:	3-polige XLR-Stecker/Buchsen
DMX-Kanäle:	1 oder 5 Kanäle
Leistung Derby-LEDs:	1 rote + 1 grüne + 1 blaue + 1 weiße 3 W LED
Blitz-LEDs:	16 weiße LEDs mit jeweils 0,5 W
Betriebstemperatur:	10 ℃ bis 40 ℃
Abmessungen:	190 x 258 x 182 mm
Gewicht:	2 kg

Diese Angaben können sich ohne gesonderten Hinweis ändern
Sie können sich die neueste Version dieses Benutzerhandbuches von unserer Website herunterladen: www.jb-systems.eu

MANUAL DE INSTRUCCIONES

Gracias por comprar este producto JB Systems®. Para aprovechar al máximo todas las posibilidades y por su propia seguridad, lea detenidamente este manual de instrucciones antes de comenzar a utilizar la unidad.

CARACTERISTICAS

- Este proyector extremadamente compacto está equipado con 2 efectos de luz diferentes para crear maravillosos espectáculos de luz:
  - Un efecto Derby LED proyectando haces de luz roja, verde, azul y blanca.
  - 16 LEDs de luz blanca fría crean todo tipo de efectos estroboscópicos y de centelleo
- Los fabulosos espectáculos de luz programados con diferentes combinaciones de efectos se pueden controlar de varias maneras:
  - **Control DMX:** usando 1 o 5 canales.
  - **Modo autónomo:** activado por sonido (micrófono interno) o automático a una velocidad constante seleccionada.
  - **Control remoto por IR:** ¡sencillo control de todos los espectáculos y funciones gracias al mando a distancia IR incluido!
- Se pueden conectar varios Party Derby en modo maestro/esclavo para creas espectáculos de luz maravillosos.
- Visualizador LED de 3 dígitos para una navegación sencilla por el menú.
- Muy bajo consumo: ¡sólo 21 W máx.!
- Los conectores IEC de alimentación eléctrica de entrada/salida se pueden usar para encadenar varias unidades (cables especiales disponibles como opción)

ANTES DE USAR

- Antes de comenzar a utilizar esta unidad, compruebe si no ha sufrido daños durante el transporte. Si hubiera alguno, no utilice el dispositivo y consulte primero con su distribuidor.
- **Importante:** Este dispositivo salió de nuestra fábrica en perfectas condiciones y bien embalado. Es absolutamente necesario que se obedezcan al pie de la letra las instrucciones y advertencias de seguridad que aparecen en este manual de usuario. Cualquier daño causado por una mala manipulación no estará cubierto por la garantía. El distribuidor no aceptará ninguna responsabilidad por defectos o problemas causados por no obedecer lo indicado en este manual de usuario.
- Mantenga este folleto en un lugar seguro para futuras consultas. Si vende este equipo, asegúrese de incluir este manual de usuario.

Compruebe el contenido:

Compruebe que el embalaje contiene los siguientes elementos:

- PARTY DERBY
- Cable de alimentación
- Mando a distancia infrarrojo
- Instrucciones de funcionamiento

INSTRUCCIONES DE SEGURIDAD:

PRECAUCIÓN: Para reducir el riesgo de descarga eléctrica, no retire la cubierta superior. Dentro no hay componentes que puedan ser reparados por el usuario. Dirija cualquier reparación o mantenimiento solamente a personal cualificado.

El símbolo de relámpago con punta de flecha dentro de un triángulo equilátero advierte al usuario de la presencia de “tensiones peligrosas” no aisladas dentro de la carcasa del producto que pueden ser de una magnitud suficiente como para constituir un riesgo de descarga eléctrica.

El signo de admiración dentro de un triángulo equilátero advierte al usuario de la presencia de instrucciones importantes relacionadas con la operación y el mantenimiento (reparación) en la literatura que se entrega junto con el equipo.

Este símbolo significa: sólo para uso en interiores.

Este símbolo significa: lea las instrucciones.

Este símbolo determina: la distancia de separación mínima de los objetos iluminados. La distancia mínima entre la salida de luz y la superficie iluminada debe ser mayor de 1 metro.

RISK GROUP 2
CAUTION:
Do not stare at operating lamp

PRECAUCIÓN: No mire a las lámparas cuando estén encendidas. Pueden dañar la vista.

- Para proteger el medio ambiente, intente reciclar el material del embalaje en la mayor medida posible.
- Cuando se usa un dispositivo lumínico nuevo a veces aparece algo de humo y/o olores no deseados. Esto es normal y desaparece después de algunos minutos.
- Para evitar el riesgo de incendio o de descarga eléctrica, no exponga este aparato a la lluvia ni a la humedad.
- Para evitar que se forme condensación en el interior del equipo, permita que la unidad se adapte a la temperatura del entorno cuando se lleve a una habitación cálida después del transporte. La condensación impide a veces que la unidad trabaje a plena capacidad e incluso puede causar averías.
- Esta unidad es solamente para uso en interiores.
- No coloque objetos metálicos ni derrame líquidos dentro de la unidad. Puede provocar una descarga eléctrica o un mal funcionamiento. Si un objeto extraño se introduce dentro de la unidad, desconecte de inmediato la alimentación eléctrica.
- Coloque el proyector en un lugar bien ventilado, lejos de materiales y/o líquidos inflamables. El proyector debe estar fijo con al menos 50 cm de separación de las paredes de su alrededor.
- No cubra ninguna abertura de ventilación ya que esto puede provocar sobrecalentamiento.
- Evite emplearlo en ambientes polvorientos y limpie la unidad con regularidad.
- Mantenga la unidad lejos de los niños.
- Este equipo no debe ser utilizado personas inexpertas.
- La temperatura ambiente segura está entre 15º y 40 ºC. No utilice esta unidad a temperaturas más altas.
- Asegúrese de que el área que se encuentra bajo el lugar de instalación esté libre de personas no autorizadas durante la subida, bajada y reparación del aparato.
- Siempre desenchufe la unidad cuando no se vaya a utilizar durante un período de tiempo prolongado, cuando vaya a sustituir las bombillas o realizar reparaciones.
- La instalación eléctrica debe realizarla solamente personal cualificado, de acuerdo con la normativa sobre seguridad eléctrica y mecánica de su país.
- Compruebe que la tensión disponible no sea superior a la que se indica en el panel posterior de la unidad.
- El cable de alimentación debe estar siempre en perfectas condiciones. Apague de inmediato la unidad cuando el cable de alimentación esté aplastado o dañado. Para evitar riesgos, debe ser sustituido por el fabricante, por su representante de servicio técnico o por una persona de cualificación similar.
- ¡Nunca permita que el cable de alimentación haga contacto con otros cables!
- Este aparato debe conectarse a tierra para cumplir con las normativas de seguridad.
- No conecte la unidad a un dispositivo de atenuación.
- Cuando instale la unidad utilice siempre un cable de seguridad apropiado y certificado.
- Para evitar descargas eléctricas, no abra la cubierta. No hay piezas reparables por el usuario, aparte de la lámpara y el fusible.
- **Nunca** repare un fusible o puentee el soporte del fusible. **¡Siempre** sustituya un fusible dañado con otro del mismo tipo y las mismas especificaciones eléctricas!
- En el caso de que tenga serios problemas de funcionamiento, deje de usar el aparato y contacte inmediatamente con su distribuidor.
- La carcasa y las lentes deben sustituirse si están visiblemente dañadas.
- Utilice el embalaje original cuando tenga que transportar el dispositivo.
- Por razones de seguridad, está prohibido realizar modificaciones no autorizadas a la unidad.

Importante: ¡Nunca mire directamente a la fuente de luz! No use efectos de luz en presencia de personas que padezcan de epilepsia.

DESCRIPCIÓN:

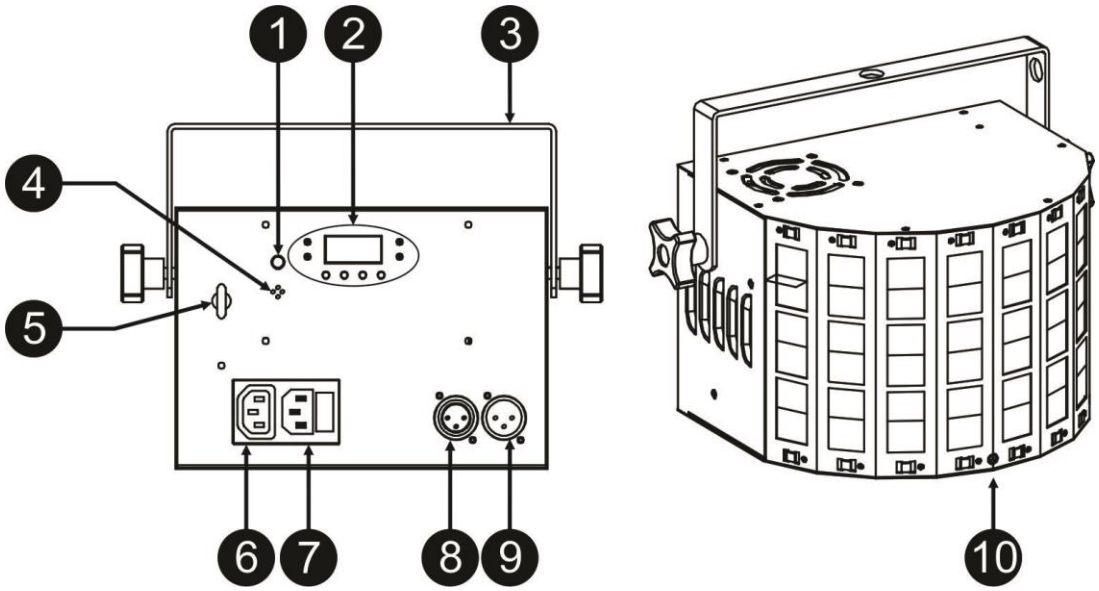

1. **CONTROL DE SENSIBILIDAD:** gire este mando de control en sentido de las agujas del reloj pasa subir la sensibilidad del micrófono integrado, o en sentido contrario para bajar la sensibilidad. Trate de ajustarlo de modo que los programas controlados por sonido reaccionen al ritmo de la música y no al ruido del entorno.
2. **PANEL DE CONTROL:**
   a. **VISUALIZADOR:** muestra los diversos menús y las funciones seleccionadas.
   b. **LEDS:**

DMX	Encendido	Entrada DMX presente
AUTO	Encendido	Modo maestro
ESCLAVA	Encendido	Modo Esclavo
SONIDO	Parpadeando	Activación por sonido

   c. **BOTONES:**

MENU	Para seleccionar las funciones del programa
UP	Para avanzar en las funciones seleccionadas o para aumentar el valor
DOWN	Para retroceder en las funciones seleccionadas o para disminuir el valor
ENTER	Para confirmar las funciones seleccionadas

3. **SOPORTE PARA COLGAR:** con dos tornillos manuales para apretar la unidad en la posición deseada y un agujero de montaje para colgarlo de un gancho de montaje
4. **MICRÓFONO INTERNO:** El micrófono integrado se utiliza para sincronizar los espectáculos con el ritmo de la música. Puede ajustar la sensibilidad de este micrófono con el control de sensibilidad (1)
5. **ANCLAJE DE SEGURIDAD:** utilizado para fijar un cable de seguridad cuando la unidad está izada (consulte el párrafo “elevación sobre cabeza”)
6. **SALIDA DE ALIMENTACIÓN:** puede utilizar nuestros “cables combinados” conectados a esta salida IEC para encadenar unidades con facilidad
7. **ENTRADA DE ALIMENTACIÓN:** Conector IEC con porta-fusible incorporado. Conecte aquí el cable de alimentación suministrado.
8. **SALIDA DMX:** conector XLR hembra de 3 pines utilizado para conectar la PARTY DERBY con la siguiente unidad de la cadena DMX.
9. **ENTRADA DMX:** conector XLR macho de 3 pines utilizado para conectar los cables DMX universales. Esta entrada recibe las órdenes del controlador DMX (en modo DMX) o de la unidad maestra de la cadena (en modo Maestro/Esclavo).
10. **RECEPTOR IR:** para el mando a distancia inalámbrico

MONTAJE EN ALTURA (SOBRE LA CABEZA)

- **<u>Importante:</u> La instalación debe efectuarla solamente personal de servicio cualificado. Una instalación no adecuada puede dar como resultado lesiones serias y/o daños a la propiedad. ¡Colocar el dispositivo sobre un montaje en altura requiere una gran experiencia! Deben respetarse los límites de carga de trabajo, utilizarse materiales de instalación certificados y el dispositivo instalado debe inspeccionarse con regularidad por motivos de seguridad.**
- Asegúrese de que el área que se encuentra bajo el lugar de instalación esté libre de personas no autorizadas durante la subida, bajada y reparación del aparato.
- Coloque el proyector en un lugar bien ventilado, lejos de materiales y/o líquidos inflamables. El proyector debe estar fijo **con al menos 50 cm** de separación de las paredes de su alrededor.
- El dispositivo debe instalarse fuera del alcance de las personas y fuera de las áreas donde puedan pasar o estar sentadas las personas.
- Antes de subir el proyector para su colocación, asegúrese de que el área de instalación pueda sostener una carga puntual mínima de 10 veces el peso del dispositivo.
- Utilice siempre un cable de seguridad certificado que pueda sostener 12 veces el peso del dispositivo, una vez instalada la unidad. Esta segunda fijación de seguridad debe instalarse de forma que ninguna parte de la instalación pueda caer más de 20 cm si la fijación principal falla.
- El dispositivo debe fijarse bien, ¡un montaje que permita el balanceo es peligroso y no debe considerarse!
- No cubra ninguna abertura de ventilación ya que esto puede provocar sobrecalentamiento.
- El operador tiene que estar seguro de que las instalaciones técnicas de la máquina y las relacionadas con la seguridad son aprobadas por un experto antes de utilizarlas por primera vez. Las instalaciones deben inspeccionarse anualmente por una persona con experiencia para asegurarse de que la seguridad es óptima.

CÓMO CONFIGURAR Y CONTROLAR LA UNIDAD

Puede poner en funcionamiento la unidad de varias formas:

<u>1) MODO AUTÓNOMO TOTALMENTE AUTOMÁTICO:</u>

El efecto ejecuta automáticamente un espectáculo aleatorio de las secuencias programadas. Seleccione este modo solamente cuando esté utilizando solo 1 PARTY DERBY, o cuando coloca un PARTY DERBY como primera unidad (maestra) en una cadena con más unidades.

- Presione el botón [MENU] hasta que vea [Aut] en el visualizador.
- Presione el botón [ENTER] para confirmar su selección.
- Ahora se pueden usar los botones [UP] o [DOWN] para seleccionar el grupo de efectos deseado:
  - **[AutP] espectáculo automático del proyector RGB.**
    - Presione [ENTER] para seleccionar este modo.
    - Utilice los botones [UP] y [DOWN] para seleccionar la velocidad deseada para el espectáculo de luces, desde [S.01] lento hasta [S.99] rápido
    - Presione el botón [ENTER] para confirmar su selección
  - **[AutF] Espectáculo automático del estrobo blanco.**
    - Presione [ENTER] para seleccionar este modo.
    - Utilice los botones [UP] y [DOWN] para seleccionar la velocidad deseada para el espectáculo de luces, desde [S.01] lento hasta [S.99] rápido
    - Presione el botón [ENTER] para confirmar su selección
  - **[AutM] Espectáculo automático de efectos mezclados.**
    - Presione [ENTER] para seleccionar este modo.
    - Utilice los botones [UP] y [DOWN] para seleccionar la velocidad deseada para el espectáculo de luces, desde [S.01] lento hasta [S.99] rápido
    - Presione el botón [ENTER] para confirmar su selección

Puede conectar varias PARTY DERBY juntas: ¡simplemente ponga la primera unidad de la cadena en uno de los modos de efectos automáticos, y todas las demás unidades en “modo Esclavo” (en el visualizador aparece “SLA”) para hacer que todas ellas funcionen perfectamente sincronizadas!

<u>2) MODO AUTÓNOMO CONTROLADO POR SONIDO:</u>

La PARTY DERBY ejecuta una secuencia programada al ritmo de la música. Seleccione este modo solamente cuando esté utilizando solo 1 PARTY DERBY, o cuando coloca una PARTY DERBY como primer elemento (maestro) en una cadena con unidades.

- Presione el botón [MENU] hasta que vea [Sou] en el visualizador.
- Presione el botón [ENTER] para confirmar su selección.
- Ahora se pueden usar los botones [UP] o [DOWN] para seleccionar el grupo de efectos deseado:

- **[SouP] Espectáculo controlado por sonido del proyector RGB.**
  - Presione [ENTER] para seleccionar este modo.
- **[SouF] Espectáculo controlado por sonido del estrobo blanco.**
  - Presione [ENTER] para seleccionar este modo.
- **[SouM] Espectáculo controlado por sonido de efectos mezclados.**
  - Presione [ENTER] para seleccionar este modo.

Nota: La sensibilidad del micrófono integrado se puede ajustar girando el control manual [sensibilidad del micrófono] en la parte de atrás de la unidad.

3) MODO AUTÓNOMO DE COJOR FIJO:

Puede configurar un color fijo para el RGBW DERBY

- Presione el botón [MENU] hasta que vea [COL] en el visualizador.
- Presione el botón [ENTER] para confirmar su selección.
- [COLO] aparecerá en la pantalla
- Presione el botón [ENTER] para entrar en el modo de configuración.
- Utilice los botones [UP/DOWN] para ajustar la intensidad el color rojo. [r.000] = desactivado, [r.255] = máxima intensidad
- Presione el botón [ENTER] para confirmar la selección y pasar al ajuste del siguiente color.
- Utilice los botones [UP/DOWN] para ajustar la intensidad el color verde. [G.000] = desactivado, [G.255] = máxima intensidad
- Presione el botón [ENTER] para confirmar la selección y pasar al ajuste del siguiente color.
- Utilice los botones [UP/DOWN] para ajustar la intensidad el color azul. [b.000] = desactivado, [b.255] = máxima intensidad
- Presione el botón [ENTER] para confirmar la selección y pasar al ajuste del siguiente color.
- Utilice los botones [UP/DOWN] para ajustar la intensidad el color blanco. [w.000] = desactivado, [w.255] = máxima intensidad
- Presione el botón [ENTER] para confirmar la selección y pasar al ajuste de la velocidad del efecto estroboscópico.
- Utilice los botones [UP/DOWN] para ajustar la velocidad del efecto estroboscópico. [S. 00] = desactivado, [S. 99] = máxima velocidad
- Presione el botón [ENTER] para confirmar su selección.

4) MODO AUTÓNOMO DE PATRÓN DE PARPADEO FIJO:

Puede seleccionar un patrón de parpadeo fijo para que funcione continuamente a la velocidad deseada.

- Presione el botón [MENU] hasta que vea [Str] en el visualizador.
- Presione el botón [ENTER] para confirmar su selección.
- [Stro] aparecerá en la pantalla
- Presione el botón [ENTER] para entrar en el modo de configuración.
- Utilice los botones [UP/DOWN] para desplazarse por los 18 programas de parpadeo diferentes. [St01] a [St18]
- Presione el botón [ENTER] para confirmar la selección y pasar al ajuste de la velocidad del efecto estroboscópico.
- Utilice los botones [UP/DOWN] para ajustar la velocidad del efecto estroboscópico. [S. 00] = desactivado, [S. 99] = máxima velocidad
- Presione el botón [ENTER] para confirmar su selección.

5) MODO AUTÓNOMO MAESTRO/ESCLAVO:

Cuando tenga varias PARTY DERBY y quiera que funcionen de modo sincronizado, puede conectarlas en lo que se denomina modo maestro/esclavo. Para hacer esto, se tienen que conectar las unidades encadenando una con la siguiente, y configurar la primera unidad de la cadena en el modo automático o controlado por sonido que desee (vea las descripciones anteriores). Esta primera unidad se denomina la unidad maestra. Ahora configure el resto de unidades en modo esclavo. Una vez finalizada la configuración, las unidades “esclavas” seguirán las órdenes de la unidad maestra, de modo que funcionarán sincronizadamente.

Para configurar una unidad en modo esclavo:

- Presione el botón [MENU] hasta que vea [SLA] en el visualizador.
- Presione el botón [ENTER] para entrar en este modo.
- [SLAV] aparecerá en el visualizador
- Presione el botón [ENTER] para confirmar el modo esclavo.

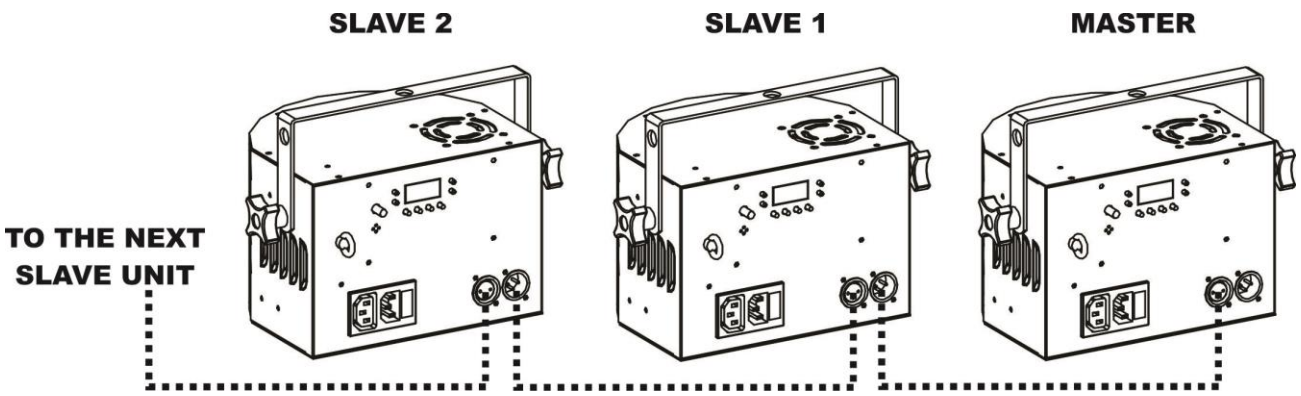

6) CONTRADA CON EL MANDO A DISTANCIA:

Se puede controlar la PARTY DERBY con el mando a distancia IR suministrado

	MEZCLA AUTO	pulse el botón para activar el espectáculo aleatorio de mezcla automática
	SONIDO MEZCLA	pulse el botón para activar el espectáculo aleatorio de mezcla controlada por sonido
	ENCENDER/APAGAR	pulse el botón para activar la unidad o para ponerla en modo en espera
	COLOR	pulse estos botones para seleccione el color anterior (botón izquierda) o el color siguiente (botón derecha)
	PAUSAR EFECTO	pulse el botón para hacer una pausa (congelar) el efecto que se esté ejecutando
A	**DERBY**	pulse el botón para activar/desactivar los espectáculos automáticos DERBY
B	**ESTROBOSCÓPICO BLANCO**	Pulse para seleccionar otro espectáculo automático del LED estroboscópico blanco
C	**ACTIVAR/DESACTIVAR LED ESTROBOSCÓPICO BLANCO**	Pulse el botón para activar/desactivar los espectáculos automáticos del LED estroboscópico blanco
0 9	**VELOCIDAD DEL PROGRAMA**	pulse uno de los números del 0 a 9 para seleccionar la velocidad de los programas automáticos (no controlados por sonido). 0= la más lenta, 9= la más rápida
	Sin uso	
-/--	**Sin uso**	

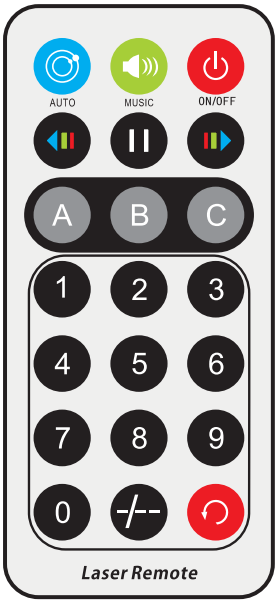

7) CONTROLADO POR DMX:

La PARTY DERBY se puede controlar con cualquier controlador DMX en 2 modos DMX diferentes:

- **MODO 1 CANAL:** para un control sencillo de los modos automático y por sonido
- **MODO 5 CANAL:** para un control total de todas las funciones

- Conecte la entrada DMX de la PARTY DERBY a la salida DMX de la unidad anterior de la cadena o directamente a la salida DMX de su controlador.
- Presione el botón [MENU] hasta que en el visualizador vea: “DMX”.
- Presione el botón [ENTER] para entrar en esta opción
- La modo DMX real aparece en el visualizador.
- Use los botones [UP/DOWN] para seleccionar el modo DMX que desee. (1CH o 5CH)
- Presione el botón [ENTER] para confirmar su selección.
- Ahora puede cambiar el dirección DMX
- Use los botones [UP/DOWN] para seleccionar la dirección DMX que desee. [dxxx]
- Presione el botón [ENTER] para confirmar su selección.

Nota: cuando la unidad está en modo DMX y no se detecta señal DMX, el visualizador parpadea.

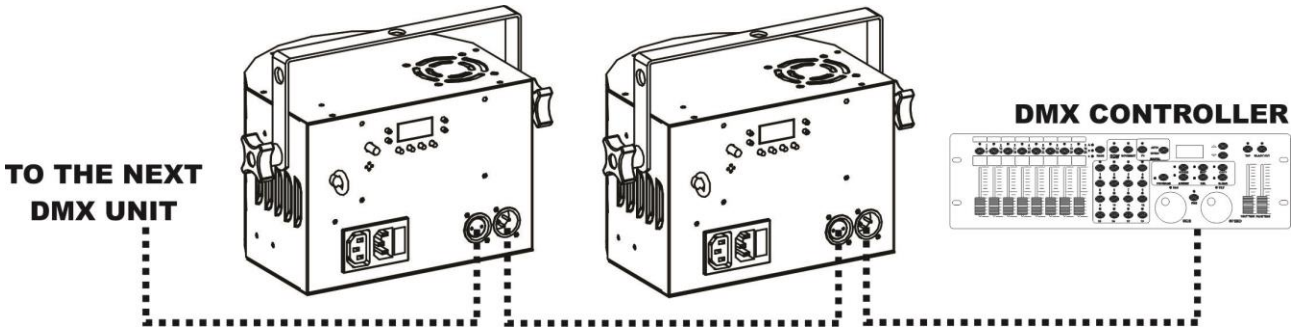

Información adicional acerca de DMX512:

El protocolo DMX es una señal de alta velocidad ampliamente utilizada para controlar equipamiento de iluminación inteligente. Debe encadenar en serie su controlador DMX y todos los efectos luminosos conectados usando un cable balanceado XLR M/H de buena calidad. Para evitar un comportamiento extraño de los efectos de luces debido a interferencias, debe utilizar una resistencia terminal de 90 Ω a 120 Ω al final de la cadena. Nunca utilice cables divisores en Y, ¡esto simplemente no funcionará!

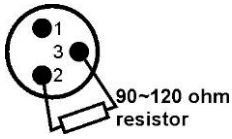

Cada efecto de la cadena necesita tener su propia dirección de inicio, para que sepa qué comandos del controlador son los que debe decodificar.

CONFIGURACIIÓN DMX DE 1 CANALES:

Canal DMX	Valor DMX	Función	Observaciones
1	000-009	Apagado	
	010-050	Mezcla Auto	Espectáculo automático de ambos los efectos
	051-090	Derby automático	Espectáculo automático solo de los proyectores Derby RGB (Rojo-Verde-Azul)
	091-130	Estroboscópico automático	Espectáculo automático solo con el led estroboscópico blanco
	131-170	Sonido Mezcla	Espectáculo controlado por sonido de ambos efectos
	171-210	Derby controlado por sonido	Espectáculo controlado por sonido solo de los proyectores Derby RGB (Rojo-Verde-Azul)
	211-255	Estroboscopio por sonido	Espectáculo controlado por sonido solo con el led estroboscópico blanco

CONFIGURACIIÓN DMX DE 5 CANALES:

Canal DMX	Valor DMX	Función	Observaciones
1	000-009	Control manual	Se pueden usar de 2 a 5 canales
	010-050	Mezcla Auto	Espectáculo automático de ambos los efectos
	051-090	Derby automático	Espectáculo automático solo de los proyectores Derby RGB (Rojo-Verde-Azul)
	091-130	Estroboscópico automático	Espectáculo automático solo con el led estroboscópico blanco
	131-170	Sonido Mezcla	Espectáculo controlado por sonido de ambos efectos
	171-210	Derby controlado por sonido	Espectáculo controlado por sonido solo de los proyectores Derby RGB (Rojo-Verde-Azul)
	211-255	Estroboscopio por sonido	Espectáculo controlado por sonido solo con el led estroboscópico blanco
Canal 1 configurado en Control Manual (valor DMX entre 000 y 009)			
2	000-005	Apagado	Configuración del color
	006-020	Rojo	
	021-035	Verde	
	036-050	Azul	
	051-065	Blanco	
	066-080	Rojo + Verde	
	081-095	Rojo + Azul	
	096-110	Rojo + Blanco	
	111-125	Verde + Azul	
	126-140	Verde + Blanco	
	141-155	Azul + Blanco	
	156-170	Rojo + Verde + Azul	
	171-185	Rojo + Verde + Blanco	
	186-200	Verde + Azul + Blanco	
	201-215	Rojo + Verde + Azul + Blanco	
	216-230	Secuencia automática de 4 colores	
	231-255	Secuencia automática de 1 color/multicolor	
3	000-005	Sin efecto estroboscópico	Canal del estrobo
	006-255	Estrobo (lento a rápido)	
4	000	Motor inactivo	Canal del motor (giro)
	001-127	Indexado del motor	
	128-255	Velocidad del motor	
5	000-009	Sin efectos	LEDs estroboscópicos blancos
	010-019	Patrón 1 (lento a rápido)	
	020-029	Patrón 2 (lento a rápido)	
	030-039	Patrón 3 (lento a rápido)	
	040-049	Patrón 4 (lento a rápido)	
	050-059	Patrón 5 (lento a rápido)	
	060-069	Patrón 6 (lento a rápido)	
	070-079	Patrón 7 (lento a rápido)	
	080-089	Patrón 8 (lento a rápido)	
	090-099	Patrón 9 (lento a rápido)	
	100-109	Patrón 10 (lento a rápido)	
	110-119	Patrón 11 (lento a rápido)	
	120-129	Patrón 12 (lento a rápido)	
	130-139	Patrón 13 (lento a rápido)	
	140-149	Patrón 14 (lento a rápido)	
	150-159	Patrón 15 (lento a rápido)	
	160-169	Patrón 16 (lento a rápido)	
	170-179	Patrón 17 (lento a rápido)	
	180-255	Patrón 18 (Lento a rápido/Activado)	

Funciones adicionales en el menú

- Presione el botón [MENU] hasta que vea [SYS] en el visualizador.
- Presione el botón [ENTER] si desea entrar en esta parte del menú con las opciones adicionales.
- Utilice los botones [UP/DOWN] para desplazarse por las funciones adicionales en el menú del sistema
    - [uErS] Muestra la versión del software.
    - [LEdS] con esta opción puede decidir si debe permanecer encendido el visualizador o si se puede apagar transcurrido un rato si no presenta nueva información
        - Presione el botón [ENTER] para entrar en la configuración de la opción
        - Use los botones [UP/DOWN] para seleccionar el modo que desee:
            - ON = función activada. Cuando no sea necesario presentar nueva información en el visualizador, este se apagará.
            - OFF = función desactivada. El visualizador LED permanecerá siempre encendido.
        - Presione el botón [ENTER] para confirmar su selección
    - [TEST] iniciará el modo de pruebas automático, de modo que puede verificar si todos los proyectores y los motores de giro están funcionando.
    - [rESt] se puede utilizar para recuperar todos los parámetros originales de fábrica de la unidad
        - Sólo tiene que presionar el botón [ENTER] para reiniciar la unidad.

MANTENIMIENTO

- Asegúrese de que el área debajo del lugar de instalación esté libre de personas no autorizadas cuando realice mantenimiento/reparaciones.
- Apague la unidad, desenchufe el cable de alimentación y espere hasta que se enfríe.

Durante la inspección deben revisarse los puntos siguientes:

- Todos los tornillos utilizados para la instalación del dispositivo y cualquiera de sus componentes deben estar bien apretados y no pueden tener corrosión.
- Las carcasas, fijaciones y puntos de instalación (techo, refuerzos, suspensiones) deben estar totalmente libres de cualquier deformación.
- Cuando una lente óptica está visiblemente dañada debido a grietas o arañazos profundos, debe ser sustituida.
- Los cables de alimentación deben estar en condiciones impecables y deben sustituirse inmediatamente incluso si se detecta un problema pequeño.
- Para proteger el dispositivo contra el sobrecalentamiento, los ventiladores de enfriamiento (si hay alguno) y las aberturas de ventilación deben limpiarse mensualmente.
- El interior del dispositivo debe limpiarse anualmente utilizando una aspiradora o chorro de aire.
- La limpieza de las lentes ópticas y/o espejos internos y externos debe efectuarse periódicamente para optimizar la salida de la luz. La frecuencia de limpieza depende del entorno en el que opera el proyector; ambientes húmedos, con humo o especialmente sucios pueden provocar una mayor acumulación de suciedad en los componentes ópticos de la unidad.
    - Límpielos con un paño suave utilizando productos normales para la limpieza del vidrio.
    - Siempre seque cuidadosamente las piezas.
    - Limpie la óptica externa al menos una vez cada 30 días.
    - Limpie la óptica interna al menos cada 90 días.

Atención: ¡Recomendamos encarecidamente que la limpieza se lleve a cabo por personal cualificado!

ESPECIFICACIONES

Esta unidad tiene supresión de interferencias de radio. Este producto cumple con los requisitos de las normas actuales, tanto europeas como nacionales a tal respecto. Dicha conformidad ha sido establecida y las declaraciones y documentos pertinentes han sido depositados por el fabricante.

Entrada de alimentación:	100 - 240 V CA , 50/60 Hz
Fusible:	250 V T1 A de acción retardada (20 mm cristal)
Consumo total de energía:	28 W
Control de sonido:	Micrófono interno
Conexiones DMX:	XLR de 3 pines macho/hembra
Canales DMX:	1 o 5 canales
Potencia del LED Derby:	1 LED rojo de 3 W + 1 LED verde de 3 W + 1 LED azul de 3 W + 1 LED blanco de 3 W
LEDs estroboscópicos:	16 Leds blancos de 0,5 W
Temperatura de funcionamiento:	10 °C hasta 40 °C
Tamaño:	190 x 258 x 182 mm
Peso:	2 kg

Esta información está sujeta a cambios sin notificación previa
Puede descargar la versión más reciente de este manual
de usuario en nuestro sitio Web: www.jb-systems.eu

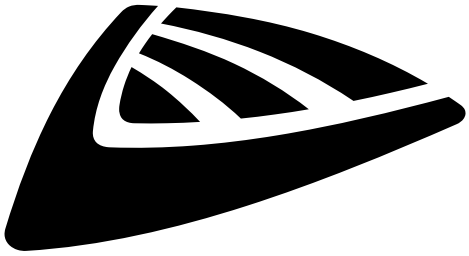

JBSYSTEMS

MAILING LIST

EN: Subscribe today to our mailing list for the latest product news!
FR: Inscrivez-vous à notre liste de distribution si vous souhaitez suivre l'actualité de nos produits!
NL: Abonneer je vandaag nog op onze mailinglijst en ontvang ons laatste product nieuws!
DE: Abonnieren Sie unseren Newsletter und erhalten Sie aktuelle Produktinformationen!
ES: Suscríbete hoy a nuestra lista de correo para recibir las últimas noticias!

WWW.JB-SYSTEMS.EU

Copyright © 2015 by BEGLEC NV
't Hofveld 2C ~ B1702 Groot-Bijgaarden ~ Belgium
Reproduction or publication of the content in any manner, without express permission of the publisher, is prohibited.