eurolite®

BEDIENUNGSANLEITUNG
USER MANUAL

AKKU Wash 1 HCL Spot LED Washlight

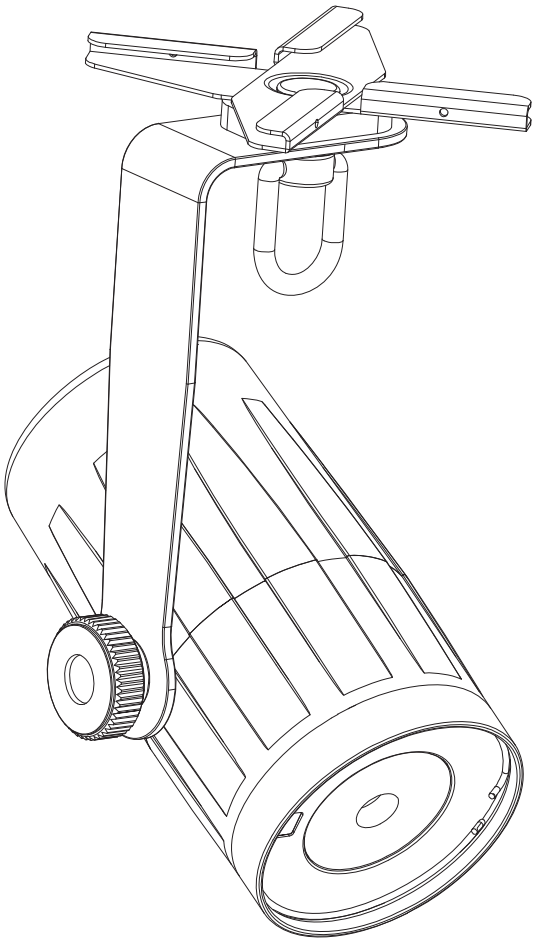

Für weiteren Gebrauch aufbewahren!
Keep this manual for future needs!

CE

© Copyright
Nachdruck verboten!
Reproduction prohibited!

Inhaltsverzeichnis
Table of contents

Deutsch

EINFÜHRUNG **3**
SICHERHEITSHINWEISE **3**
Hinweise zu Akkus und Batterien *4*
BESTIMMUNGSGEMÄSSE VERWENDUNG **4**
GERÄTEBESCHREIBUNG **6**
Features *6*
Geräteübersicht *6*
INSTALLATION **7**
Montage *7*
Hängende Installation *7*
BEDIENUNG **7**
Akkubetrieb *7*
Fernbedienung EUROLITE IR-7 ..... *8*
REINIGUNG UND WARTUNG **9**
TECHNISCHE DATEN **9**

English

INTRODUCTION **10**
SAFETY INSTRUCTIONS **10**
Regarding Rechargeable batteries and Batteries *11*
OPERATING DETERMINATIONS **11**
DESCRIPTION OF THE DEVICE **13**
Features *13*
Overview *13*
INSTALLATION **14**
Rigging *14*
Hanging installation *14*
OPERATION **14**
Battery Operation *14*
EUROLITE IR-7 remote control *15*
CLEANING AND MAINTENANCE **16**
TECHNICAL SPECIFICATIONS **16**

Diese Bedienungsanleitung gilt für die Artikelnummer / This user manual is valid for the article number:
41700620

Das neueste Update dieser Bedienungsanleitung finden Sie im Internet unter:
You can find the latest update of this user manual in the Internet under:
www.eurolite.de

Deutsch

BEDIENUNGSANLEITUNG

eurolite®

AKKU Wash 1 HCL Spot LED-Washlight

ACHTUNG!
Gerät vor Feuchtigkeit und Nässe schützen!
Niemals das Gerät öffnen!

Lesen Sie vor der ersten Inbetriebnahme zur eigenen Sicherheit diese Bedienungsanleitung sorgfältig durch!

Alle Personen, die mit der Aufstellung, Inbetriebnahme, Bedienung, Wartung und Instandhaltung dieses Gerätes zu tun haben, müssen
- entsprechend qualifiziert sein
- diese Bedienungsanleitung genau beachten
- die Bedienungsanleitung als Teil des Produkts betrachten
- die Bedienungsanleitung während der Lebensdauer des Produkts behalten
- die Bedienungsanleitung an jeden nachfolgenden Besitzer oder Benutzer des Produkts weitergeben
- sich die letzte Version der Anleitung im Internet herunter laden

EINFÜHRUNG

Wir freuen uns, dass Sie sich für ein EUROLITE AKKU Wash 1 HCL Spot entschieden haben. Wenn Sie nachfolgende Hinweise beachten, sind wir sicher, dass Sie lange Zeit Freude an Ihrem Kauf haben werden.

Nehmen Sie das Gerät aus der Verpackung.

SICHERHEITSHINWEISE

ACHTUNG!
Seien Sie besonders vorsichtig beim Umgang mit gefährlicher Netzspannung. Bei dieser Spannung können Sie einen lebensgefährlichen elektrischen Schlag erhalten!

ACHTUNG!
Die Schutzscheibe muss gewechselt werden, wenn diese sichtbar beschädigt ist, so dass ihre Wirksamkeit beeinträchtigt ist, z. B. durch Sprünge oder tiefe Kratzer!

Dieses Gerät hat das Werk in sicherheitstechnisch einwandfreiem Zustand verlassen. Um diesen Zustand zu erhalten und einen gefahrlosen Betrieb sicherzustellen, muss der Anwender die Sicherheitshinweise und die Warnvermerke unbedingt beachten, die in dieser Bedienungsanleitung enthalten sind.

Unbedingt lesen:
Bei Schäden, die durch Nichtbeachtung der Anleitung verursacht werden, erlischt der Garantieanspruch. Für daraus resultierende Folgeschäden übernimmt der Hersteller keine Haftung.

Bitte überprüfen Sie vor der ersten Inbetriebnahme, ob kein offensichtlicher Transportschaden vorliegt. Sollten Sie Schäden am Netzteil oder am Gehäuse entdecken, nehmen Sie das Gerät nicht in Betrieb und setzen sich bitte mit Ihrem Fachhändler in Verbindung.

Der Aufbau des Geräts entspricht der Schutzklasse III. Das Gerät darf nur mit dem mitgelieferten Netzteil aufgeladen werden. Den Netzstecker immer als letztes einstecken. Der Netzstecker muss dabei gewaltfrei eingesetzt werden. Achten Sie auf einen festen Sitz des Netzsteckers.

Das Gerät darf nicht in Betrieb genommen werden, nachdem es von einem kalten in einen warmen Raum gebracht wurde. Das dabei entstehende Kondenswasser kann unter Umständen Ihr Gerät zerstören. Lassen Sie das Gerät solange ausgeschaltet, bis es Zimmertemperatur erreicht hat!

GESUNDHEITSRISIKO!
Blicken Sie niemals direkt in die Lichtquelle, da bei empfindlichen Menschen u. U. epileptische Anfälle ausgelöst werden können (gilt besonders für Epileptiker)!

Kinder und Laien vom Gerät fern halten!

Hinweise zu Akkus und Batterien

Die angegebene Akkulaufzeit hängt stark vom Betriebsmodus und der Umgebungstemperatur ab. Bei Kälte reduziert sich die Laufzeit deutlich. Laden Sie den Akku vor dem ersten Einsatz vollständig auf.

Akkumulatoren und Batterien sind Sondermüll und müssen als solche entsorgt werden. Soll das Gerät entsorgt werden, muss zuerst der Akkumulator entnommen werden. Übergeben Sie das Gerät zur umweltgerechten Entsorgung einem örtlichen Recyclingbetrieb. Leere Batterien können Sie fachgerecht im Elektrofachhandel in den dafür vorgesehenen Sammelbehältern entsorgen. Werfen Sie Akkus/Batterien nicht in den Hausmüll!

Achten Sie beim Einlegen der Batterien auf die richtige Polung. Lassen Sie Batterien nicht offen herumliegen, es besteht die Gefahr, dass diese von Kindern oder Haustieren verschluckt werden. Suchen Sie im Falle eines Verschluckens sofort einen Arzt auf! Ausgelaufene oder beschädigte Batterien können bei Berührung mit der Haut Verätzungen verursachen, benutzen Sie deshalb in diesem Fall geeignete Schutzhandschuhe. Achten Sie darauf, dass die Batterien nicht kurzgeschlossen, nicht ins Feuer geworfen und nicht aufgeladen werden können. Es besteht Explosionsgefahr.

Der enthaltene Li-Ionen-Akku unterliegt den Anforderungen des Gefahrgutrechts. Der Akku kann durch den Benutzer ohne weitere Auflagen auf der Straße transportiert werden. Beim Versand durch Dritte (z. B.: Lufttransport oder Spedition) sind besondere Anforderungen an Verpackung und Kennzeichnung zu beachten. Hier muss bei der Vorbereitung des Versandstücks ein Gefahrgutexperte hinzugezogen werden. Versenden Sie Akkus nur, wenn das Gehäuse unbeschädigt ist. Kleben Sie offene Kontakte ab und verpacken Sie den Akku so, dass er sich nicht in der Verpackung bewegt. Bitte beachten Sie auch eventuelle weiterführende nationale Vorschriften.

BESTIMMUNGSGEMÄSSE VERWENDUNG

Bei diesem Gerät handelt es sich um einen Effektstrahler, mit dem sich dekorative Lichteffekte erzeugen lassen. Dieses Produkt ist für den Anschluss an 100-240 V, 50/60 Hz Wechselspannung (über mitgeliefertes Netzteil) zugelassen.

Das Gerät darf nur mit dem beiliegenden Netzteil betrieben werden oder die Stromversorgung kann über den eingebauten Lithium-Ionen-Akku (7,4 V, 4400 mAh) erfolgen, der sich bei Netzanschluss des Geräts aufladen lässt.

Der Netzadapter ist nach Schutzklasse 2 aufgebaut und das Gerät entspricht Schutzklasse 3.

Die Fernbedienung wird mit einer Knopfzelle vom Typ CR2025 betrieben.

Dieses Gerät wurde ausschließlich zur Verwendung in Innenräumen konzipiert. Diese Leuchte darf nicht in Feuchträumen (z. B. Badezimmer, Küche) installiert werden.

Die Leuchte darf unter keinen Umständen abgedeckt werden. Brandgefahr!

Das F-Zeichen bedeutet: Diese Leuchte darf auf normal entflammbaren Oberflächen installiert werden.

Das Bildzeichen - - -m bezeichnet den Mindestabstand zu beleuchteten Gegenständen. Der Abstand zwischen Lichtaustritt und der zu beleuchteten Fläche darf den angegebenen Wert nicht unterschreiten!

Die maximale Umgebungstemperatur T_a darf niemals überschritten werden.

Vermeiden Sie Erschütterungen und jegliche Gewaltanwendung bei der Installation oder Inbetriebnahme des Gerätes.

Achten Sie bei der Wahl des Installationsortes darauf, dass das Gerät nicht zu großer Hitze, Feuchtigkeit und Staub ausgesetzt wird. Vergewissern Sie sich, dass keine Kabel frei herumliegen. Sie gefährden Ihre eigene und die Sicherheit Dritter!

Achten Sie bei der Montage, beim Abbau und bei der Durchführung von Servicearbeiten darauf, dass der Bereich unterhalb des Montageortes abgesperrt ist.

Das Gerät ist immer mit einem geeigneten Sicherungsseil zu sichern.

Das Gerät darf nicht in einer Umgebung eingesetzt oder gelagert werden, in der mit Spritzwasser, Regen, Feuchtigkeit oder Nebel zu rechnen ist. Feuchtigkeit oder sehr hohe Luftfeuchtigkeit kann die Isolation reduzieren und zu tödlichen Stromschlägen führen.

Die Umgebungstemperatur muss zwischen -5° C und +45° C liegen. Halten Sie das Gerät von direkter Sonneneinstrahlung (auch beim Transport in geschlossenen Wägen) und Heizkörpern fern.

Die relative Luftfeuchte darf 50 % bei einer Umgebungstemperatur von 45° C nicht überschreiten.

Dieses Gerät darf nur in einer Höhenlage zwischen -20 und 2000 m über NN betrieben werden.

Verwenden Sie das Gerät nicht bei Gewitter. Überspannung könnte das Gerät zerstören. Das Gerät bei Gewitter allpolig vom Netz trennen (Netzstecker ziehen).

Reinigen Sie das Gerät niemals mit Lösungsmitteln oder scharfen Reinigungsmitteln, sondern verwenden Sie ein weiches und angefeuchtetes Tuch.

Soll das Gerät transportiert werden, verwenden Sie bitte die Originalverpackung, um Transportschäden zu vermeiden. Achten Sie bitte unbedingt darauf, dass das Gerät im Lieferzustand verpackt wird.

Beachten Sie bitte, dass eigenmächtige Veränderungen an dem Gerät aus Sicherheitsgründen verboten sind.

Wird das Gerät anders verwendet als in dieser Bedienungsanleitung beschrieben, kann dies zu Schäden am Produkt führen und der Garantieanspruch erlischt.

Außerdem ist jede andere Verwendung mit Gefahren, wie z. B. Kurzschluss, Brand, elektrischem Schlag, Abstürzen etc. verbunden.

GERÄTEBESCHREIBUNG

Features

Handliches AKKU LED-Washlight mit 10 W-HCL (6in1)

• Leistungsstarkes akkubetriebenes Washlight in kleiner Bauart
• Mit einer hellen 6in1-Hexacolor-LED in den Farben rot, grün, blau, weiß, amber und UV
• Ideal für den mobilen Einsatz dank unkomplizierter Befestigung und wiederaufladbarem Lithium-Ionen-Akku (bis zu 6 Stunden Betriebszeit)
• Magnetfuß zur Befestigung auf metallischen Oberflächen
• Schwenk- und neigbarer Montagebügel und Klemme zur einfachen Befestigung an Kassettendecken
• Flickerfreie Projektion
• Steuerbar über EUROLITE IR-7 Fernbedienung, im Lieferumfang enthalten
• Funktionen: statische Farben, RGBAW+UV-Farbmischung, automatischer Farbwechsel, Fading Colors, Dimmer, Strobe-Effekt, Musiksteuerung
• Musiksteuerung über eingebautes Mikrofon
• Mikrofonempfindlichkeit einstellbar
• Ladenetzteil im Lieferumfang enthalten
• Schaltnetzteiltechnologie für Netzspannung zwischen 100 und 240 Volt
• Elegantes, weißes Metallgehäuse

Geräteübersicht

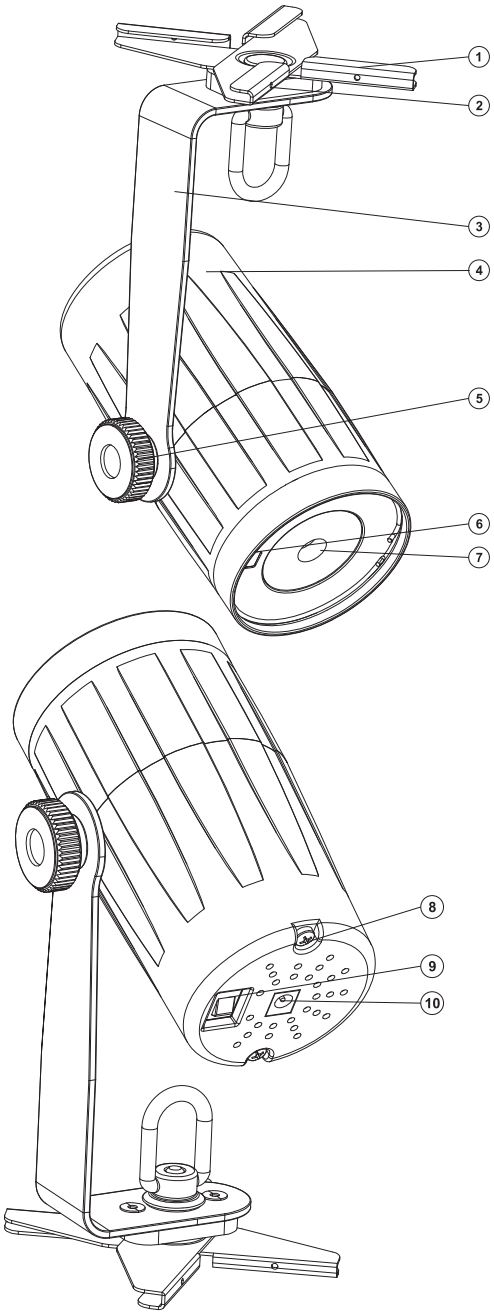

(1) Klemme (abnehmbar)
(2) Magnetfuß
(3) Montagebügel
(4) Gehäuse
(5) Feststellschraube
(6) Infrarotsensor Fernbedienung
(7) Linse

(8) Gehäuseschraube
(9) Ein-/Ausschalter
(10) Anschluss Ladenetzteil

INSTALLATION

Montage

Das Gerät lässt sich schnell und unkompliziert entweder mit dem Magnetfuß auf metallischen Oberflächen (dafür Klemme entfernen) oder über seine Klemme an Kassettendecken befestigen. Stellen Sie den gewünschten Neigungs- und Schwenkwinkel ein.

Hängende Installation

Das Gerät muss außerhalb des Handbereichs von Personen installiert werden.

Das Gerät darf niemals frei schwingend im Raum befestigt werden.

Achtung: Geräte können beim Herabstürzen erhebliche Verletzungen verursachen! Wenn Sie Zweifel an der Sicherheit einer möglichen Installationsform haben, installieren Sie das Gerät NICHT!

BRANDGEFAHR!
Achten Sie bei der Installation des Gerätes bitte darauf, dass sich im Abstand von mind. 0,5 m keine leicht entflammbaren Materialien (Deko, etc.) befinden.

BEDIENUNG

Akkubetrieb

Das Gerät wird für einen kabelfreien Betrieb mit einem Lithium-Ionen-Akku betrieben. Dieser muss vor der ersten Verwendung vollständig geladen werden.

1 Verbinden Sie das Ladenetzteil mit der Anschlussbuchse am Gerät und stecken es in eine Steckdose (100-240 V AC, 50/60 Hz) ein. Die Kontroll-Leuchte am Ladenetzteil leuchtet während des Ladens rot, und wenn der Ladevorgang beendet ist, leuchtet sie grün. Der Akku kann vor, während oder nach dem Betrieb geladen werden. Um den Akku bei ausgeschalteten LEDs zu laden, lassen Sie den Netzschalter in der Position Off (Aus).

2 Dank der integrierten Ladeschutzschaltung kann der Akku nicht überladen werden. Trennen Sie dennoch nach dem Aufladen das Gerät vom Netz. Anderenfalls wird auch bei ausgeschaltetem Gerät stets ein geringer Strom verbraucht.

3 Das Gerät erwärmt sich während des Ladevorgangs; dies ist ein normaler Vorgang.

4 Laden Sie einen komplett entladenen Akku möglichst bald auf, um eine Beschädigung des Akkus durch Tiefentladung zu vermeiden. Lagern Sie das Gerät nicht mit komplett entladenem Akku und laden Sie bei langer Lagerung regelmäßig nach.

Maximale Akkulaufzeit	Ladezeit
6 Stunden	5 Stunden

Fernbedienung EUROLITE IR-7

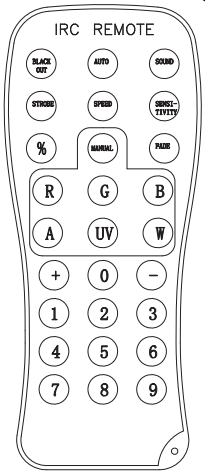

1 Das Gerät muss für die Ansteuerung per Fernbedienung aktiviert werden. Wählen Sie dazu im Menüpunkt IR Setup die Einstellung On.

2 Halten Sie beim Betätigen einer Taste die Fernbedienung immer in Richtung des Sensors auf der Gerätevorderseite. Zwischen der Fernbedienung und dem Sensor muss Sichtverbindung bestehen.

3 Die Fernbedienung wird mit eingesetzter Batterie geliefert. Damit die Batterie während der Lagerung nicht entladen werden kann, befindet sich eine Isolierfolie zwischen der Batterie und den Batteriekontakten. Ziehen Sie vor dem ersten Betrieb die Folie auf der Rückseite der Fernbedienung aus dem Batteriehalter heraus. Anderenfalls ist die Fernbedienung nicht funktionstüchtig.

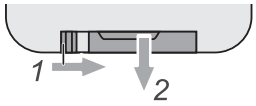

4 Lässt die Reichweite der Fernbedienung nach (maximal 10 m) ist die Batterie verbraucht und muss auswechselt werden. Drücken Sie dazu auf der Rückseite der Fernbedienung den kleinen Riegel mit der Kerbe nach rechts und ziehen Sie gleichzeitig den Batteriehalter heraus. Für den Betrieb der Fernbedienung wird eine 3-V-Knopfzelle Typ CR 2025 benötigt. Achten Sie beim Einsetzen darauf, dass der Pluspol der Knopfzelle im Halter nach oben zeigt.

ACHTUNG!
Explosionsgefahr bei unsachgemäßem Auswechseln der Batterie. Nur durch denselben Typ ersetzen. Alte und verbrauchte Batterien bitte fachgerecht entsorgen. Diese gehören nicht in den Hausmüll!

Nicht alle Funktionen der Universalfernbedienung sind für dieses Gerät verfügbar!

Nr	Taste	Funktion	Schritt 1	Schritt 2	Schritt 3	Beschreibung
1	BLACKOUT		BLACKOUT	beliebige Taste		Blackout
2	STROBE		STROBE	+/-		Strobe-Effekt -verfügbar für die Tasten AUTO/SOUND/FADE/MANUAL/R/G/B/A/UV/W/0 - 9
3	SPEED		SPEED	+/-		Gewünschte Geschwindigkeit einstellen Interne Programme
4	SENSITIVITY		SENSITIVITY	+/-		Mikrofonempfindlichkeit Musikgesteuerter Modus
5	%		%	+/-		Dimmer - verfügbar für die Tasten AUTO/SOUND/STROBE/FADE/MANUAL/ R/G/B/A/UV/W/0 - 9
6	+/-		AUTO/SOUND/ STOBE/SPEED/ SENSITIVITY/% /FADE/MANUNAL/ /R/G/B/A/UV/W	+/-		Zunehmend/Abnehmend
7	AUTO	Funktion1	AUTO	+/-		Interne Programme
		… 2	AUTO	SPEED	+/-	Gewünschte Geschwindigkeit
		… 3	AUTO	STROBE	+/-	Strobe-Effekt
		… 4	AUTO	%	+/-	Dimmer
8	SOUND	Funktion 1	SOUND	+/-		Musikgesteuerte Modus
		… 2	SOUND	SENSI-TIVITY	+/-	Mikrofonempfindlichkeit
		… 3	SOUND	STROBE	+/-	Strobe-Effekt
		… 4	SOUND	%	+/-	Dimmer
9	FADE	Funktion1	FADE	+/-		Fading
		… 2	FADE	SPEED	+/-	Gewünschte Geschwindigkeit
		… 3	FADE	STROBE	+/-	Strobe-Effekt
		… 4	FADE	%	+/-	Dimmer
10	MANUAL	Funktion1	MANUAL			R/G/B
		… 2	MANUAL	+/-		Manuelle Farbeinstellung R/G/B-Werte
		… 3	MANUAL	R/G/B/A/UV/W	+/-	Dimmerintensität der LED-Farben
		… 4	MANUAL	STROBE	+/-	Strobe-Geschwindigkeit
		… 5	MANUAL	%	+/-	Dimmer
11	R/G/B/A/UV/W	Funktion1	R/G/B/A/UV/W	+/-		Manuelle Farbeinstellung R/G/B-Werte
		… 2	R/G/B/A/UV/W	STROBE	+/-	Dimmerintensität der LED-Farben
12	Number:0-9	Funktion1	Number:0-9			Statische Farben
		… 2	Number:0-9	STROBE		Strobe-Effekt

REINIGUNG UND WARTUNG

LEBENSGEFAHR!
Vor Wartungsarbeiten unbedingt allpolig vom Netz trennen!

Das Gerät sollte regelmäßig von Verunreinigungen wie Staub usw. gereinigt werden. Verwenden Sie zur Reinigung ein fusselfreies, angefeuchtetes Tuch. Auf keinen Fall Alkohol oder irgendwelche Lösungsmittel zur Reinigung verwenden!

Im Geräteinneren befinden keine zu wartenden Teile.

Wartungs- und Servicearbeiten sind ausschließlich dem autorisierten Fachhandel vorbehalten!

TECHNISCHE DATEN

Spannungsversorgung:	8,4 V, 1,35 A über Ladenetzteil (100-240 V AC, 50/60 Hz)
Gesamtanschlusswert:	8,4 W
Akku-Typ:	Li-ion 7,4 V, 4400 mAh (32,56 Wh)
Akkubetriebsdauer:	6 Stunden
Akkuladezeit:	5 Stunden
Batterie Fernbedienung:	CR2025 Knopfzelle 3 V
Musiksteuerung:	über eingebautes Mikrofon
LED-Typ:	10 W-HCL
Anzahl der LEDs:	1
Abstrahlwinkel:	22°
Maße (LxB):	205 x 92 mm
Gewicht:	0,8 kg
Maximale Umgebungstemperatur T_a:	45° C
Max. Leuchtentemp. im Beharrungszustand T_C:	50° C
Mindestabstand zu entflammbaren Oberflächen:	0,5 m
Mindestabstand zum angestrahlten Objekt:	0,1 m
Zubehör:	
IR-7 Fernbedienung	Best.-Nr. 50530561

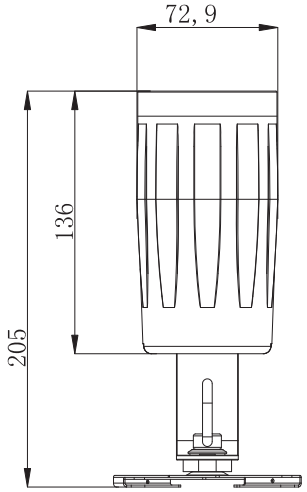

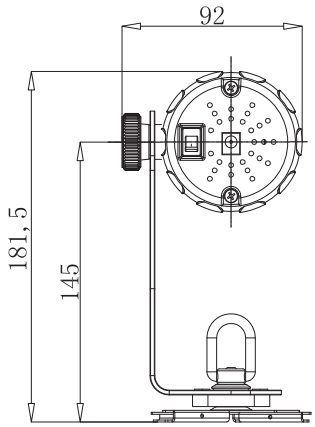

Bitte beachten Sie: Technische Änderungen ohne vorherige Ankündigung und Irrtum vorbehalten. 14.01.2015 ©

English

USER MANUAL

eurolite®

AKKU Wash 1 HCL Spot LED Washlight

CAUTION!
Keep this device away from rain and moisture!
Never open the housing!

For your own safety, please read this user manual carefully before you initially start-up.

Every person involved with the installation, operation and maintenance of this device has to
- be qualified
- follow the instructions of this manual
- consider this manual to be part of the total product
- keep this manual for the entire service life of the product
- pass this manual on to every further owner or user of the product
- download the latest version of the user manual from the Internet

INTRODUCTION

Thank you for having chosen a EUROLITE AKKU Wash 1 HCL Spot. If you follow the instructions given in this manual, we are sure that you will enjoy this device for a long period of time.

Unpack your device.

SAFETY INSTRUCTIONS

CAUTION!
Be careful with your operations. With a dangerous voltage you can suffer a dangerous electric shock when touching the wires!

CAUTION!
The protective shield has to be replaced when it is obviously damaged, so that its function is impaired, e. g. due to cracks or deep scratches!

This device has left our premises in absolutely perfect condition. In order to maintain this condition and to ensure a safe operation, it is absolutely necessary for the user to follow the safety instructions and warning notes written in this user manual.

Important:
Damages caused by the disregard of this user manual are not subject to warranty. The dealer will not accept liability for any resulting defects or problems.

Please make sure that there are no obvious transport damages. Should you notice any damages on the power unit or on the housing, do not take the device into operation and immediately consult your local dealer.

The device falls under protection-class III. The device may only be recharged with the enclosed power unit. Always plug in the power unit last. The power plug must always be inserted without force. Make sure that the plug is connected properly with the outlet.

If the device has been exposed to drastic temperature fluctuation (e.g. after transportation), do not switch it on immediately. The arising condensation water might damage your device. Leave the device switched off until it has reached room temperature.

HEALTH HAZARD!
Never look directly into the light source, as sensitive persons may suffer an epileptic shock (especially meant for epileptics)!

Keep away children and amateurs!

Regarding Rechargeable batteries and Batteries

The given battery run time depends largely on the operating mode and ambient temperature. Low temperatures will reduce the run time considerably. Before using the device for the first time, completely charge the battery.

Rechargeable batteries/batteries are hazardous waste which needs to be disposed of appropriately. If the device is to be disposed, the batteries have to be removed first. Take it to a local recycling plant for a disposal which is not harmful to the environment. Do not dispose of rechargeable batteries/batteries into household waste!

Make sure that the poles are correct when inserting the battery. Never let batteries lying around openly as there is the danger that these can be swallowed by children or domestic animals. Immediately consult a doctor when batteries are swallowed! Leaking or damaged batteries can cause irritations when getting into contact with the skin. In this case use appropriate protective gloves. Make sure that the batteries cannot be short-circuited, thrown into the fire and be charged. There is a danger of explosion.

The contained lithium-ion battery is subject to the Dangerous Goods Legislation requirements. The user can transport the battery by road without further requirements. When being transported by third parties (e.g.: air transport or forwarding agency), special requirements on packaging and labelling must be observed. For preparation of the item being shipped, consulting an expert for hazardous material is required. Dispatch battery only when the housing is undamaged. Tape or mask off open contacts and pack up the battery in such a manner that it cannot move around in the packaging. Please also observe possibly more detailed national regulations.

OPERATING DETERMINATIONS

This device is a lighting effect for creating decorative effects. This product is only allowed to be operated with an alternating voltage of 100-240 V, 50/60 Hz (via enclosed power unit).

The device must only be operated with the included power unit or via the integrated lithium ion rechargeable battery (7.4 V, 4400 mAh) which can be recharged when connecting the device to the mains.

The power unit falls under protection-class 2 and the device under protection-class 3.

The IR remote control operates with a CR2025 button cell.

This device was designed for indoor use only. The device must never be installed in damp rooms (e.g. bathroom, kitchen).

This luminaire must never be covered. Danger of burning!

The F-symbol means: this device can be installed on normal inflammable surfaces.

The symbol - - -m determines the minimum distance from lighted objects. The minimum distance between light-output and the illuminated surface must be more than the given value.

The maximum ambient temperature T_a must never be exceeded.

Do not shake the device. Avoid brute force when installing or operating the device.

When choosing the installation-spot, please make sure that the device is not exposed to extreme heat, moisture or dust. There should not be any cables lying around. You endanger your own and the safety of others!

Make sure that the area below the installation place is blocked when rigging, derigging or servicing the fixture.

Always fix the fixture with an appropriate safety bond.

This device must never be operated or stockpiled in surroundings where splash water, rain, moisture or fog may harm the device. Moisture or very high humidity can reduce the insulation and lead to mortal electrical shocks.

The ambient temperature must always be between -5° C and +45° C. Keep away from direct insulation (particularly in cars) and heaters.

The relative humidity must not exceed 50 % with an ambient temperature of 45° C.

This device must only be operated in an altitude between -20 and 2000 m over NN.

Never use the device during thunderstorms. Over voltage could destroy the device. Always disconnect the device during thunderstorms.

Never use solvents or aggressive detergents in order to clean the device! Rather use a soft and damp cloth.

Please use the original packaging if the device is to be transported. Make sure that you pack the device in the original state.

Please consider that unauthorized modifications on the device are forbidden due to safety reasons!

If this device will be operated in any way different to the one described in this manual, the product may suffer damages and the guarantee becomes void.

Furthermore, any other operation may lead to dangers like short-circuit, burns, electric shock, crash etc.

DESCRIPTION OF THE DEVICE

Features

Handy battery-powered LED washlight with 10-W-HCL (6in1)

• Powerful battery-powered LED washlight in small design
• With one bright 6in1 hexacolor LED in the colors red, green, blue, white, amber and UV
• Ideal for mobile use thanks to quick setup and rechargeable li-ion battery pack (up to 6 hours operating time)
• Magnetic base affixes to metal surfaces
• Movable and tiltable mounting bracket and scissor clip for easy attachment to drop ceiling supports
• Flicker-free projection
• Controllable via EUROLITE IR-7 remote control; included in delivery
• Functions: static colors, RGBAW+UV color mixture, automatic color change, fading colors, dimmer, strobe effect, sound-control
• Sound-control via built-in microphone
• Adjustable microphone sensitivity
• Charger included in delivery
• Switch-mode power supply for operation between 100 and 240 Volts
• Elegant white metal housing

Overview

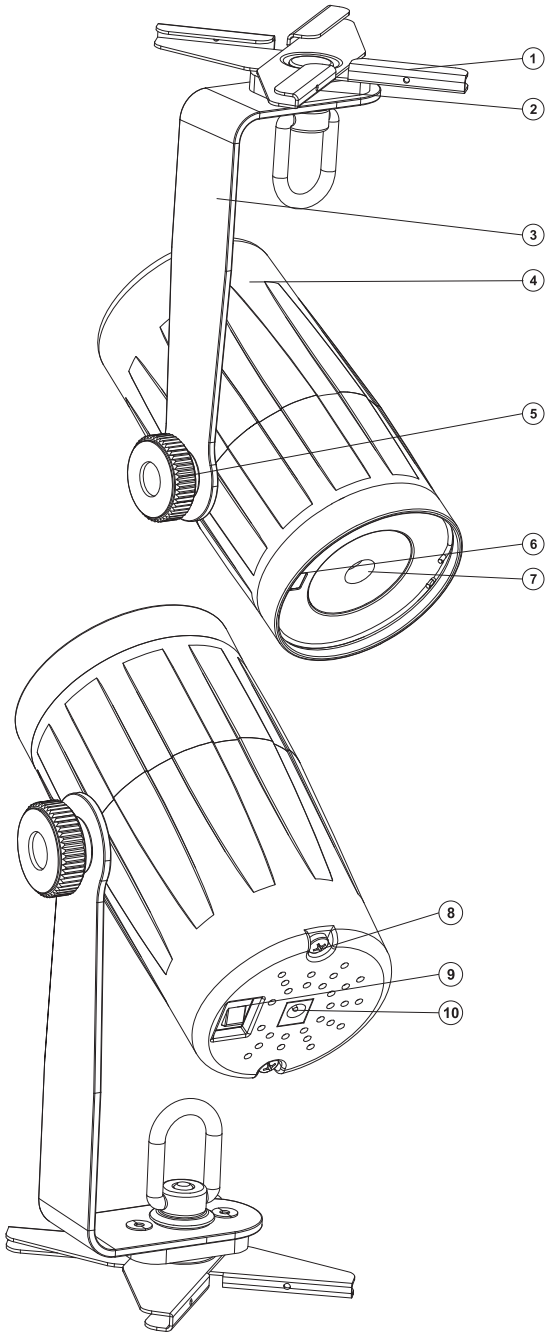

(1) Scissor clamp (removable)
(2) Magnetic base
(3) Mounting bracket
(4) Housing
(5) Fixation screw
(6) Infrared sensor remote control
(7) Lens

(8) Housing screw
(9) ON/OFF switch
(10) Charger input

INSTALLATION

Rigging

The device easily attaches to metal surfaces with its magnetic base (remove clip for this) or to drop ceilings with its scissor clip. Adjust the desired pan and tilt angles.

Hanging installation

The device has to be installed out of the reach of people.

The device must never be fixed swinging freely in the room.

Caution: Devices may cause severe injuries when crashing down! If you have doubts concerning the safety of a possible installation, do NOT install the device!

DANGER OF FIRE!
When installing the device, make sure there is no highly-inflammable material (decoration articles, etc.) within a distance of min. 0.5 m.

OPERATION

Battery Operation

The device features a rechargeable lithium battery for cable-free operation. Prior to initial use, completely charge the battery.

1. Connect the charger to the power input at the device and the mains plug to a mains outlet (100-240 V AC, 50/60 Hz). The indicator light on the charger turns red while the battery is charging, then it turns green when the battery is done charging. The battery can be charged before, during or after operation. To charge the battery with the LED off, leave the power switch in the off position.
2. The device features a protective circuit for charging which prevents overload of the rechargeable battery. However, disconnect the device from the mains after charging. Otherwise there will be a low current consumption even if the device is switched off.
3. The device will heat up during charging; this is normal.
4. To prevent damage to the battery by deep discharge, recharge a battery completely discharged as soon as possible. Do not store the unit with the battery completely discharged and regularly recharge the battery in case of long storage.

Maximum battery run time	Recharge time
6 hours	5 hours

EUROLITE IR-7 remote control

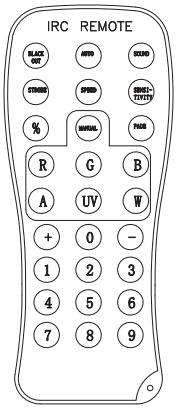

1 The device must be activated for remote control. For this, set menu item IR Setup to On.

2 When actuating a button, always hold the remote control in the direction of the sensor. There must be visual connection between the remote control and the sensor.

3 The remote control is supplied with a battery inserted. An insulating foil between the battery and the battery contacts prevents the battery from being discharged during storage. Prior to the first operation remove the foil from the battery support on the rear side of the remote control. Otherwise operation of the remote control is not possible.

4 If the range of the remote control decreases (10 meters as a maximum), replace the battery. For this purpose, on the rear side of the remote control press the small bar with the groove to the right and at the same time remove the battery support. For operation, one 3 V button cell type CR 2025 is required. When inserting, pay attention that the positive pole of the button cell shows upwards in the support.

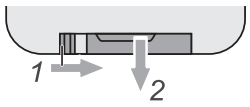

CAUTION!
Danger of explosion when battery is replaced improperly. Only replace by the same type.
Please dispose of old and used batteries properly. Batteries are hazardous waste and should not be disposed of with regular domestic waste!

Not all functions on the universal remote control are applicable to this device.

No.	Key	Function	Step 1	Step 2	Step 3	Description
1	BLACKOUT		BLACKOUT	any button		**Blackout**
2	STROBE		STROBE	+/-		**Strobe effect** - available for the buttons AUTO/SOUND/FADE/MANUAL/R/G/B/A/UV/W/0 - 9
3	SPEED		SPEED	+/-		**Select the desired speed** Internal programs
4	SENSITIVITY		SENSITIVITY	+/-		**Microphone sensitivity** Sound controlled mode
5	%		%	+/-		**Dimmer** -available for the buttons AUTO/SOUND/ STROBE/FADE/MANUAL/R/G/B/A/UV/W/0 - 9
6	+/-		AUTO/SOUND/ STOBE/ SPEED/ SENSITIVITY/% /FADE/ MANUNAL/ /R/G/B/A/UV/W	+/-		**Increasing/Decreasing**
7	AUTO	Function 1	AUTO	+/-		**Internal programms**
		… 2	AUTO	SPEED	+/-	Desired speed
		… 3	AUTO	STROBE	+/-	Strobe effect
		… 4	AUTO	%	+/-	Dimmer
8	SOUND	Function 1	SOUND	+/-		**Sound controlled mode**
		… 2	SOUND	SENSITIVITY	+/-	Microphone sensitivity
		… 3	SOUND	STROBE	+/-	Strobe effect
		… 4	SOUND	%	+/-	Dimmer
9	FADE	Function 1	FADE	+/-		**Fading**
		… 2	FADE	SPEED	+/-	Desired speed
		… 3	FADE	STROBE	+/-	Strobe effect
		… 4	FADE	%	+/-	Dimmer
10	MANUAL	Function 1	MANUAL			R/G/B
		… 2	MANUAL	+/-		Manual Setting R/G/B values
		… 3	MANUAL	R/G/B/A/UV/W	+/-	Dimmer intensity of LED colors
		… 4	MANUAL	STROBE	+/-	Strobe speed
		… 5	MANUAL	%	+/-	Dimmer
11	R/G/B/A/UV/W	Function 1	R/G/B/A/UV/W	+/-		Manual Setting R/G/B values
		… 2	R/G/B/A/UV/W	STROBE	+/-	Dimmer intensity of LED colors R/G/B
12	Number:0-9	Function 1	Number:0-9			Static colors
		… 2	Number:0-9	STROBE		Strobe effect

CLEANING AND MAINTENANCE

DANGER TO LIFE!
Disconnect from mains before starting maintenance operation!

We recommend a frequent cleaning of the device. Please use a soft lint-free and moistened cloth. Never use alcohol or solvents!

There are no serviceable parts inside the device.

Maintenance and service operations are only to be carried out by authorized dealers.

TECHNICAL SPECIFICATIONS

Power supply:	8.4 V, 1.35 A via charger (100-240 V AC, 50/60 Hz)
Power consumption:	8.4 W
Battery pack type:	Li-ion 7.4 V, 4400 mAh (32.56 Wh)
Battery operation:	6 hours
Recharging time:	5 hours
Battery remote control:	CR2025 button cell 3 V
Sound-control:	via built-in microphone
LED type:	10 W HCL
Number of LEDs:	1
Beam angle:	22°
Dimensions (LxW):	205 x 92 mm
Weight:	0.8 kg
Maximum ambient temperature T_a:	45° C
Maximum housing temperature T_C:	50° C
Min.distance from flammable surfaces:	0.5 m
Min.distance to lighted object:	0.1 m
Accessory:	
IR-7 Remote control	No. 50530561

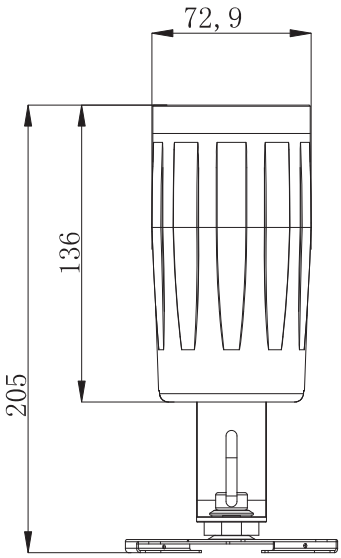

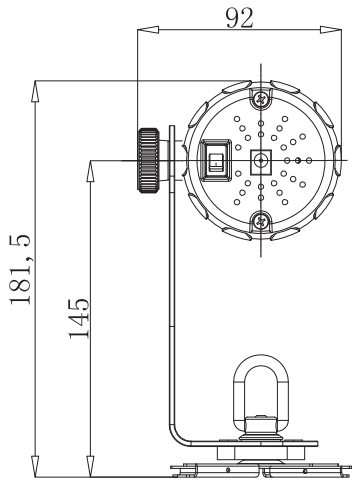

Please note: Every information is subject to change without prior notice. 14.01.2015 ©