audiophony EQUIPMENTS

BLUETOOTH® SOUND SYSTEM MIT USB PLAYER & 2 FUNKMIKROS

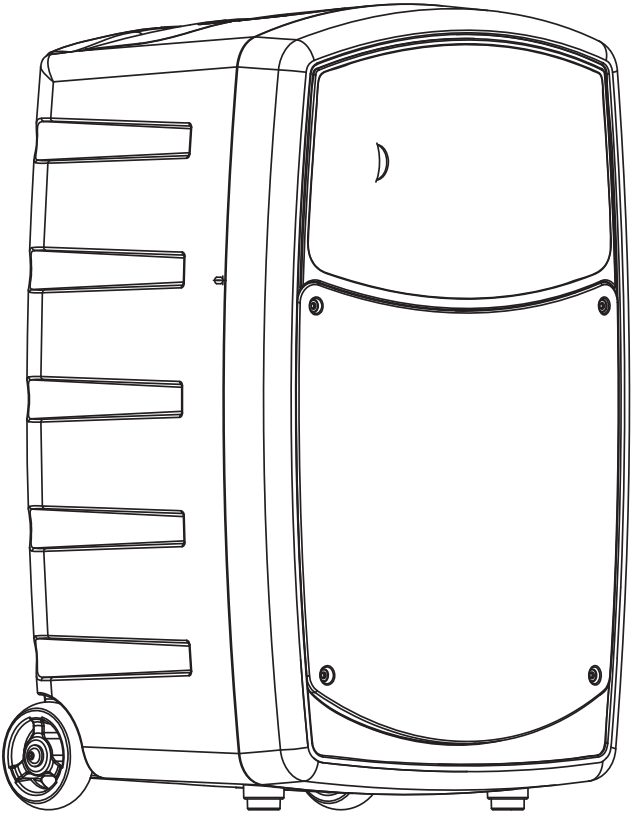

CR12A-COMBO

Bedienungsanleitung

10209 - Dezember 2014 Version 1.0

1 - Sicherheitshinweise

Wichtige Sicherheitssinformationen

Nur im Innenbereich nutzen. Nicht in nasser oder extrem kalter/heißer Umgebung nutzen. Zuwiederhandlung kann zu Feuer, elektischem Schlag, Verletzungen oder Schaden am Gerät führen.

Achtung: Gefähliche Spannung im Innern des Produktgehäuses.

Lesen Sie diese Bedienungsanleitung ausführlich.
Bedienungs- und Warnhinweise beachten.

CAUTION
RISK OF ELECTRIC SHOCK
DO NOT OPEN

Achtung: Um die Gefahr eines elektrischen Schlages zu verringern, öffnen Sie nicht das Gehäuse. Im Geräteinneren befinden sich keine vom Benutzer wartbaren Teile. Überlassen Sie Repartur- und Wartungsarbeiten dem qualifizierten Kundendiesnt

Stromschlag Gefahr

Um die Gefahr eines Stromschlags zu minimieren, nutzen Sie bitte keine Verlängerungskabel oder Mehrfachstecker, ohne ausreichgend Abstand zu Metallteilen.

Um eine mögliche Schädigung des Hörsinns zu verhindern, vermeiden Sie das Hören bei großem Lautsärkepegel über lange Zeiträume. Lauter Schalleinfluss kann selbst bei kurzer Dauer zu Hörschäden führen. Bitte halten Sie die Laustärke immer auf einem angenehmen Level.

Recycling des Geräts

- Hitmusic verkauft ausschließlich ROHS konforme Produkte.
- Bitte bringen Sie Ihr Gerät zur Entsorgung zu einem Wertstoffhof vor Ort.

Sicherheitshinweise

1 - Lesen Sie diese Anleitung bitte sorgfältig durch

2 - Bewahren Sie alle Informationen und Anleitungen an einem sicheren Ort auf.

3 - Befolgen Sie die Anweisungen.

4 - Beachten Sie alle Warnhinweise. Entfernen Sie keine Sicherheitshinweise oder andere Informationen vom Gerät.

5 - Vermeiden Sie Wasser und Nasse Umgebungen.

6 - **Installation :**

Verwenden Sie ausschließlich stabile und passende Stative bzw. Befestigungen (bei Festinstallationen). Stellen Sie sicher, dass Wandhalterungen ordnungsgemäß installiert und gesichert sind. Stellen Sie sicher, dass das Gerät sicher installiert ist und nicht herunterfallen kann.

Beachten Sie bei der Installation die für Ihr Land geltenden Sicherheitsvorschriften.

7 - Verwenden Sie das Gerät nur in der vorgesehenen Art und Weise.

8 - Installieren und betreiben Sie das Gerät nicht in der Nähe von Heizkörpern, Wärmespeichern, Öfen oder sonstigen Wärmequellen. Sorgen Sie dafür, dass das Gerät immer so installiert ist, dass es ausreichend gekühlt wird und nicht überhitzen kann.

9 - Platzieren Sie keine Zündquellen wie z.B. brennende Kerzen auf dem Gerät.

10 - Lüftungsschlitze dürfen nicht blockiert werden.

11 - Betreiben Sie das Gerät nicht in unmittelbarer Nähe von Wasser. Bringen Sie das Gerät nicht mit brennbaren Materialien, Flüssigkeiten oder Gasen in Berührung. Direkte Sonneneinstrahlung vermeiden!

12 - Sorgen Sie dafür, dass kein Tropf- oder Spritzwasser in das Gerät eindringen kann. Stellen Sie keine mit Flüssigkeit gefüllten Behältnisse wie Vasen oder Trinkgefäße auf das Gerät.

13 - Sorgen Sie dafür, dass keine Gegenstände in das Gerät fallen können.

14 - Betreiben Sie das Gerät nur mit dem vom Hersteller empfohlenen und vorgesehenen Zubehör.

15 - Öffnen Sie das Gerät nicht und verändern Sie es nicht.

16 - Überprüfen Sie nach dem Anschluss des Geräts alle Kabelwege, um Schäden oder Unfälle, z. B. durch Stolperfallen zu vermeiden.

17 - Achten Sie beim Transport darauf, dass das Gerät nicht herunterfallen und dabei möglicherweise Sach- und Personenschäden verursachen kann

18 - Wenn Ihr Gerät nicht mehr ordnungsgemäß funktioniert, Flüssigkeiten oder Gegenstände in das Geräteinnere gelangt sind, oder das Gerät anderweitig beschädigt wurde, schalten Sie es sofort aus und trennen es von der Netzsteckdose (sofern es sich um ein aktives Gerät handelt). Dieses Gerät darf nur von autorisiertem Fachpersonal repariert werden

19 - Verwenden Sie zur Reinigung des Geräts ein trockenes Tuch.

20 - Beachten Sie alle in Ihrem Land geltenden Entsorgungsgesetze. Trennen Sie bei der Entsorgung der Verpackung bitte Kunststoff und Papier bzw. Kartonagen voneinander.

21 - Kunststoffbeutel müssen außer Reichweite von Kindern aufbewahrt werden.

2 - Einführung

Vielen Dank für den Kauf des CR12A-COMBO

- All-in-One-Lösung
- Hohe Leistung und Klangqualität
- Media Player und 2 UHF-Mikrofone

Der CR12A-COMBO ist ein leistungsstarkes All-in-One-Soundsystem, das eine qualitativ hochwertige Soundausgabe bietet, angepasst zu jeder mobilen Installation.
Er verfügt über einen USB / SD-Leser, Bluetooth Empfänger, zwei UHF-Handmikrofone und einen Mixer, an den Sie zwei zusätzliche Mikrofone und eine externe Quelle anzuschließen können.
Dank des eingebauten Trollys ist es aber auch leicht zu transportieren.
Das i-Tüpfelchen: Das eingebaute Ablagefach bietet Platz für zwei Mikrofone und bleibt diskret.

- Batterieanzeige durch LED-Anzeige
- Gleichzeitiges Laden und Nutzung des Lautsprechers
- Automatische Abschaltung bei zu niedrigem Akkuladestand
- Ablagefach für zwei Mikrofone und Kabel
- Versenkbarer Griff und Räder
- Wird mit zwei UHF-Handmikrofonen geliefert
- Optional Headset Mikrofon verfügbar

3 - Die Module

Rückseite

A - UHF-Empfangsmodule

B - USB / SD / Bluetooth

C - Mischzone

D - Masterzone

E - Netzteil / Stromanschluss

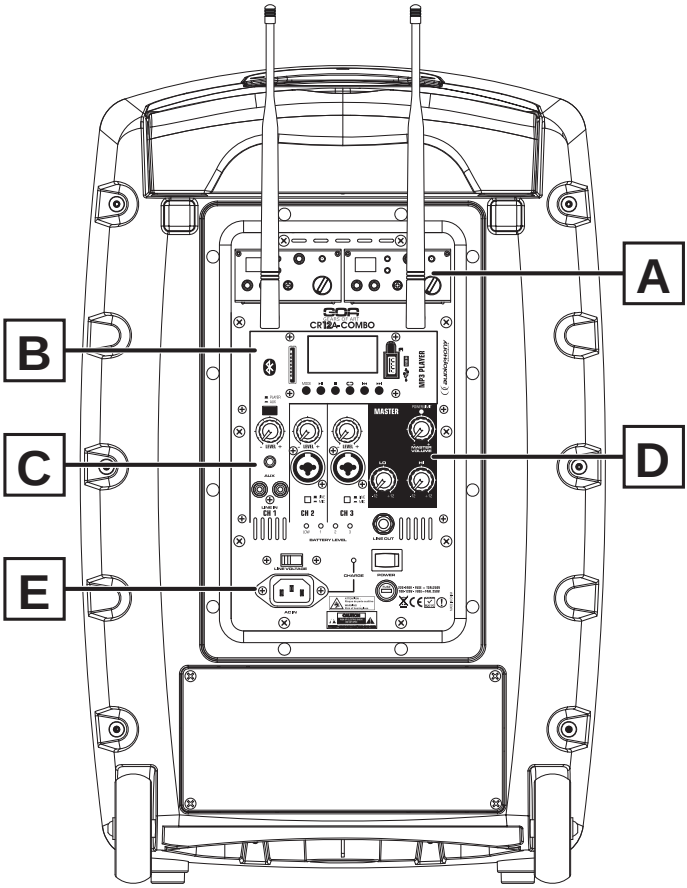

Oberseite

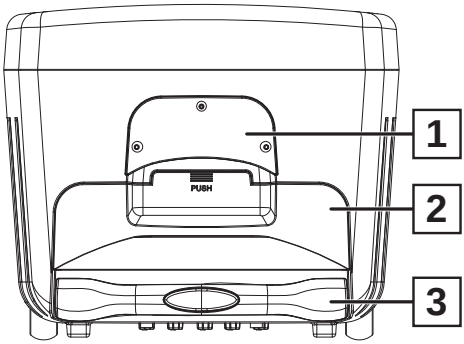

1 - Integrierter Transportgriff
2 - Ablagefach für Zubehör
3 - Teleskop-Transportgriff

4 -Beschreibung der Module

4 - 1 : UHF Empfänger Modul

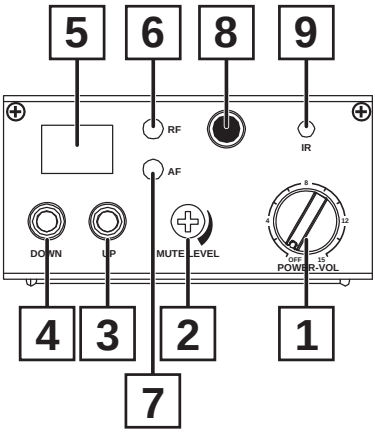

A1 - Lautstärkeregler für das HF-Modul. Von aus auf volle Leistung (im Uhrzeigersinn).
A2 - Squelch-Regler-Fader: Ermöglicht das Konfigurieren des Schwellenwerts in Fall einer HF-Signalunterbrechung. Die Werkseinstellungen erfordern keine weitere Änderung.
A3 & 4 - Kanalauswahl: Ermöglicht das Durchsuchen der 16 verfügbare Frequenzen.
A5 - Frequenzanzeige.
A6 - Radio Frequenzanzeige: Diese Anzeige leuchtet rot, wenn das Mikrofon eingeschaltet ist.
A7 - Tonfrequenzanzeige: Diese Anzeige leuchtet grün, wenn ein Signal wird empfangen.
A8 - ASC (Auto Synchro Connection) -Taste: Synchronisiert den eingestellten Kanal (1-16) zwischen Sender und Empfänger. Wählen Sie einen Kanal (von 1 - 16), dann drücken Sie den ASC-Knopf und halten die IR (# 6) Diode Ihres Mikrofons vor die IR (# 9) Diode Ihres Empfängers.
A9 - IR-Diode. Ermöglicht es, Ihr Mikrofon mit dem Empfänger zu synchronisieren.

4 - 2 : USB/SD/Bluetooth® Modul

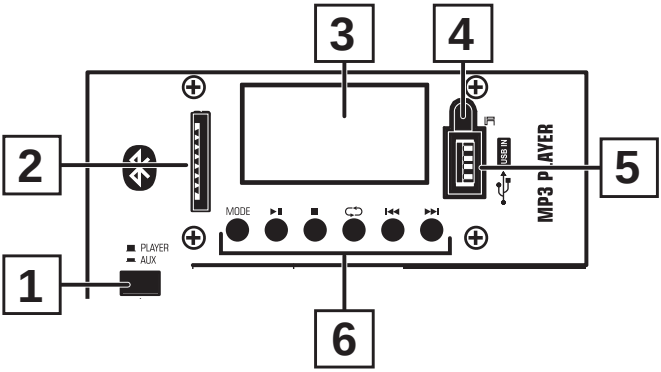

B1 - Kanal 1 Eingangswähler. Erlaubt Sie entscheiden, ob der Spieler oder der Aux Eingang wird auf Kanal 1 der. aktiv sein Rührgerät.
B2 - SD-Kartensteckplatz.
B3 – Anzeige Display
B4 - IR-Diode zum Empfang des Signal der Fernbedienung.
B5 - USB Massenspeicherbuchse für USB-Stick.
B6 - Bedienfeld des Lesers:
MODE: Ermöglicht Ihnen den Wechsel von USB / SD zu Bluetooth® Das Display wird «BT NOT LINK» anzeigen und «connecting» für ein paar Sekunden wenn Sie auf Bluetooth wechseln.

Bluetooth® Kopplung:
In den Bluetooth-Modus wechseln. Das Display zeigt für einige Sekunden «BT NOT LINK» und dann «connecting ...» an. Aktiviere deine Bluetooth Quelle ein und suche nach Bluetooth-Geräten. Wählen Sie «Bluetooth» in der Liste und akzeptieren Sie die Kopplung.
Das CR12A-COMBO-Display sollte den Namen des angeschlossenen Geräts anzeigen.

4 - 3 : Infrarot-Fernbedienung

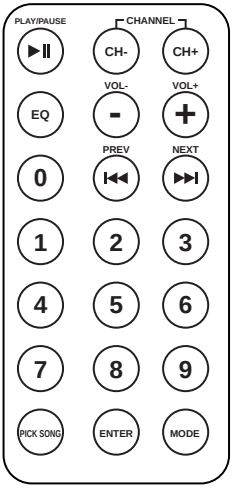

Die Infrarot-Fernbedienung ermöglicht Ihnen die Fernsteuerung einiger Funktionen für Ihre SD / USB oder Bluetooth Quellen.
Die Tasten CH- und CH + sind bei diesem Gerät deaktiviert.
Mit der Taste «EQ» können Sie navigieren und einen der Equalizer auswählen wie z.B.: NORmal, POP, ROCK, JAZZ, CLASical, COUntry, BASs.
Mit der ENTER-Taste können Sie das Menü aufrufen:
BT disconnect: Um Ihre Bluetooth Verbindung zu trennen
EQ: Zum Auswählen der Equalizer-Presets
Löschen Gepaarte Geräte: Damit können Sie die Informationen von Geräten löschen
bereits mit Ihrer Einheit gepaart.
Geräteinformationen: Zeigt den Namen und Bluetooth Adresse Ihres Soundsystem an.
Beenden: Verlässt das Menü.

Die Navigation benutzt die PREV und die NEXT Taste um ein Menü auszuwählen,
PLAY / PAUSE, um Ihre Wahl zu bestätigen.

4 - 4 : Mischpult

C1 - Kanal 1 Eingangswahlschalter: Umschalten von internem Player auf AUX.

C2 - CH1 Lautstärkeregler für Kanal 1 (interner Player/ USB/SD/Bluetooth/AUX oder LINE)

C3 - Line-Pegel AUX-Eingang über Stereo Jack 3.5.

C4 - LINE IN-Eingang über RCA.

C5 - LINE / MIC-Eingangswahlschalter.

B6 - Combo XLR / Klinkenbuchse 6,35. Ermöglicht das Anschließen eines Instrumentes oder Mikrofons.

B7 - Kanallautstärkeregler.

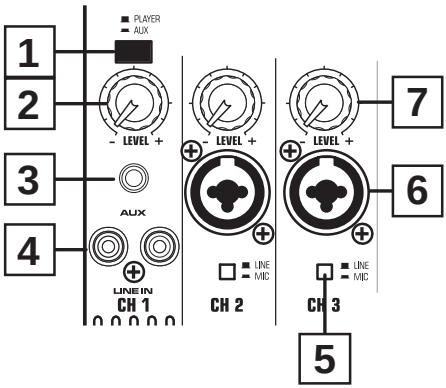

4 - 5 : Master

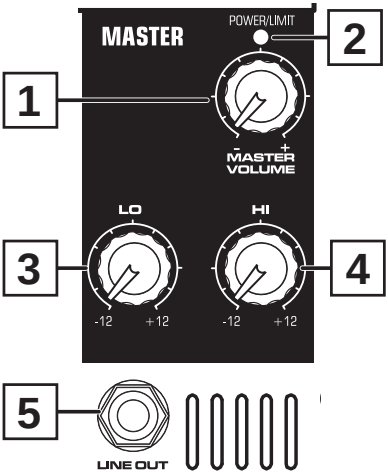

D1 - MASTER Lautstärkeregler Fader.
Von min. bis max. (Im Uhrzeigersinn).

D2 - POWER / LIMIT-Anzeige. Zeigt an, ob das Soundsystem an ist und der Limiter aktiviert ist.

D3 - Bassregler von -12 dB bis +12 dB

D4 - Höhenregler von -12 dB bis +12 dB

D5 - LINE OUT-Ausgang (6,3 Stereo-Klinke) zum Anschluss eines weiteren Sound Systems, der jeweils das Line-Pegel-Hauptsignal führt.

4 - 6 : Netzteil

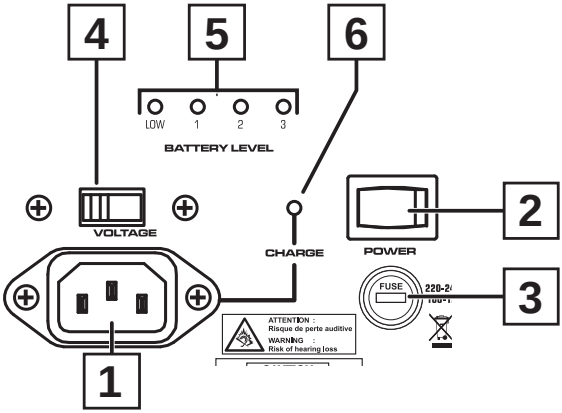

E1 - Netzstecker. Ermöglicht Ihnen, Ihr Soundsystem an eine Steckdose anzuschließen und seine Batterien aufzuladen und / oder einzuschalten.

E2 - EIN / AUS-Schalter.

E3 - Sicherungshalter.Bitte stellen Sie sicher, dass die Sicherung nur durch das exakt gleiche Modell ersetzt wird. Sicherung: T1,6AL 250V

E4 - Eingangsspannungswähler. Ermöglicht den Wechsel von 100-120 V AC auf 220-240 V AC.
Bitte überprüfen Sie die Netzspannung Ihrer Anlage, bevor Sie den CR12A-COMBO anschließen

E5 - Ladezustandsanzeige. Die Batterien müssen geladen werden, wenn die LOW-Anzeige leuchtet.

E6 - Die Ladezustandsanzeige leuchtet grün, wenn die Akkus geladen werden.

Hinweis zu Batterien:

Bitte verwenden Sie nur 12V / 5Ah NP Batterien mit folgenden Abmessungen: (Breite x Höhe x Tiefe): 90x100x70 mm.Verwenden Sie ein Produkt mit den gleichen Eigenschaften, wenn Sie die Batterien wechseln.

Neue Batterien sollten vor dem Gebrauch geladen werden.
Der CR12A-COMBO wurde entwickelt um zwei Batterien gleichzeitig aufzuladen.
Bitte schalten Sie das Gerät während der Nichtbenutzung aus, um die Batterien zu schonen.
Die Batterien können schwer beschädigt werden, wenn sie vollständig entladen sind, und das Gerät eingeschaltet bleibt. Außerdem müssen die Batterien regelmäßig geladen werden, um ein Austrocknen zu verhindern. Wir empfehlen Ihnen dringend, die Batterien mindestens alle drei Monate zu laden.Diese Batterien sind Verschleißteile und können daher nicht von der Garantie abgedeckt werden

4 - 7 : Handfunkmikrofon

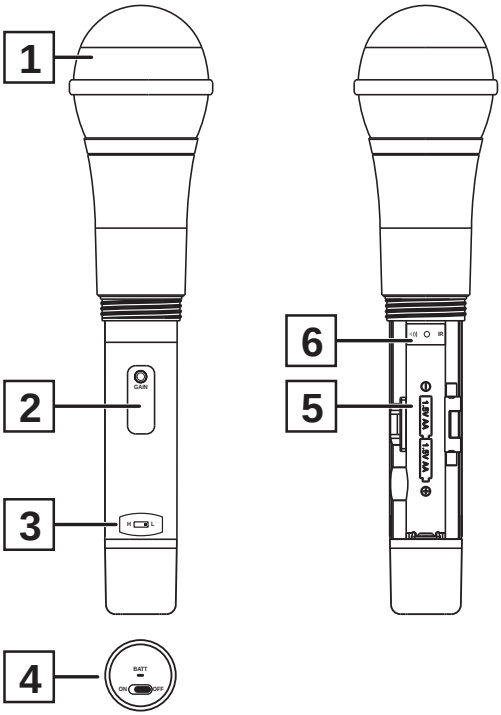

1 - Gitter: Schützt die Kapsel.
2 - Gain-Regler: Ermöglicht die Konfiguration der Mikrofonempfindlichkeit. Die Werkseinstellungen sind optimal, aber Sie können die Empfindlichkeit erhöhen / verringern, indem Sie sie nach links (verringert) oder nach rechts (erhöht) drehen.
3 - Radiofrequenz-Ausgangspegel-Wahlschalter. H für ein starkes Signal, L für ein niedrigeres Signal. Dies ermöglicht es Ihnen, die Reichweite Ihres Mikrofons zu erhöhen.
4 - Batterieanzeige und ON / OFF-Schalter. Die Anzeige blinkt rot, wenn die Batterien entladen sind. Die Anzeige blinkt rot, wenn die ASC-Funktion aktiviert ist.
5 - Batteriefach: LR06 x 2. Bitte achten Sie darauf, dass Sie die gleiche Polarität beibehalten, wenn Sie die Batterien ersetzen müssen.
6 - Synchronisations-IR-Diode. Die ASC-Funktion (Auto Synchro Connection) ermöglicht das Synchronisieren eines ausgewählten Kanals zwischen dem sendenden Mikrofon und dem Empfänger über Infrarot.Wählen Sie dazu einen Kanal (von 1-16) am Receiver. Drücken Sie die ASC - Taste und halten Sie die IR - Diode Ihres Mikrofons vor die IR-Diode (# 9) des Empfängers.

4 - 8 : Optionaler Taschensender:

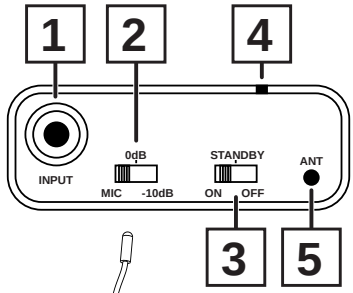

1 - Klinke 3.5 Mic-Eingang Buchse

2 - Eingangs-Pegel Wählschalter. MIC ist die standard Einstellung. Sie können außerdem zwischen 0dB oder -10dB wählen, falls Sie ein anderes Mikrofon nutzen.

3 - ON/STANDBY/OFF Schalter.

4 - Batterie Ladestatus LED.
Blinkt rot während dem Ladevorgang.
Blinkt rot wenn die ASC Funktion aktiviert ist.

5 - Flexible Antenne.

6 - Synchronisations-IR-Diode. Die ASC-Funktion (Auto Synchro Connection) ermöglicht das Synchronisieren eines ausgewählten Kanals zwischen dem Taschensender und dem Empfänger über Infrarot.Wählen Sie dazu einen Kanal (von 1-16) am Receiver. Drücken Sie die ASC - Taste und halten Sie die IR - Diode Ihres Taschensenders vor die IR-Diode (# 9) des Empfängers.

7 - Batteriefach: AA 1,5V x 2. Polarität beachten.

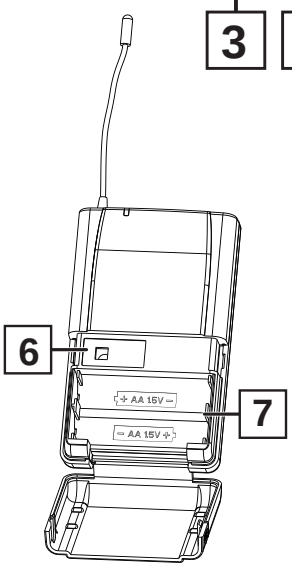

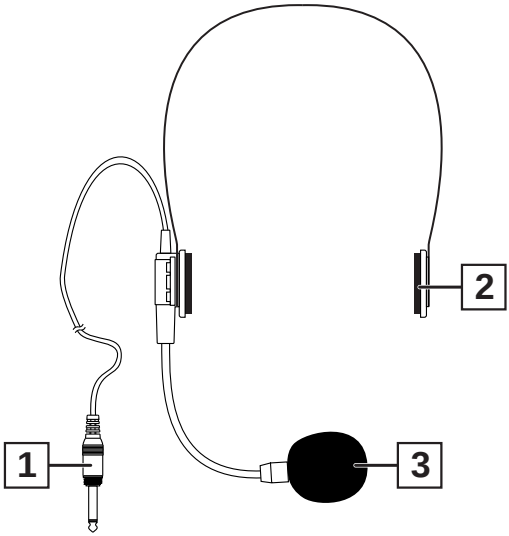

1 - Klinke Stecker zum Anschluss an den Taschensender

2 - Kopfbügel

3 - Mikro-Kapsel

7 - Energieverwaltung

7 - 1 : Sicherheitshinweise zu den Batterien

1 - Dieses Gerät ist mit zwei 12V / 5 Ah Batterien für einen durchschnittlichen Betrieb von 6 Stunden ausgestattet.
2 - Der gesamte Ladevorgang dauert ungefähr 8 Stunden.
3 - Das eingebaute Energiemanagementsystem zeigt an, ob die Batterien geladen werden müssen.
4 - Wenn der Batteriestand zu niedrig ist, schaltet sich der «LOW» ein. Verbinden Sie Ihren CR12A-COMBO mit einer Steckdose oder ersetzen Sie die Batterien.
5 - Verbrauchte Batterien sollten zu einer von den örtlichen Behörden bestimmten Sammelstelle gebracht werden. Entsorgen Sie sie nicht im Hausmüll.
6 - Schalten Sie das System immer aus, wenn Sie es nicht benutzen, um die Batterien zu schonen.
7 - Wir empfehlen dringend, die Batterien bei längerem Nichtgebrauch aus dem Gerät zu entfernen, um das austrocknen zu vermeiden und die Batterien nicht mehr zu gebrauchen sind.
8 - Die Batterien sollten regelmäßig geladen werden, damit sie nicht austrocknen und unbrauchbar werden.Wir empfehlen Ihnen, die Batterien mindestens alle drei Monate zu laden.
9 - Diese Batterien sind Verschleißteile und können daher nicht von der Garantie abgedeckt werden

8 - Technische Details

Lautsprecher	10'' Woofer + 1'' Titanium Hochtöner, Gesamt-Impedance: 4 Ohm
Leistung	120W RMS / 240 max Class D Verstärker
Frequenzwiedergabe	55 - 20k Hz
max. SPL	118 dB
HF Mikrofon	UHF Mikro mit 16 Frequenzen Cardioid-Dynamisch
Sendefrequenzbereich	UHF 863-865 Mhz - 10 mW
USB/SD	Eingebauter USB-Key / SD-Card Reader und Bluetooth® Empfänger Mit Infrarot-Fernbedienungl
Bluetooth®	Type V2.0 AVRCP
Gehäuse	Polypropylen, Metal Frontgitter. C36 Stativaufnahme
Maße (in mm)	500 x 340 x 300
Net Gewicht (inkl. Batterie)	17.3 kg
Batterien	2x 12V / 5Ah Blei-Gel Maße (Breite x Höhe x Tiefe): 90x100x70 mm.
Akkulaufzeit	6 Stunden abhängig von der Lautstärke
Aufladezeit	8 Stunden
Energieverwaltung	LED Display zeigt Ladestatus. Gleichzeitiges laden und betreiben möglich. Automatische Abschaltung bei zu niedriger Akku-Ladung.

Because AUDIOPHONY® takes the utmost care in its products to make sure you only get the best possible quality, our products are subjects to modifications without prior notice. That is why technical specifications and the products physical configuration might differ from the illustrations.
Make sure you get the latest news and updates about the AUDIOPHONY® products on www.audiophony.com
AUDIOPHONY® is a trademark of HITMUSIC S.A. - Zone Cahors sud - 46230 FONTANES - FRANCE