RC-3 Loop Station

Manuale dell'utente

* **Questo dispositivo include frasi demo (90–99) che non possono essere ripristinate in caso di eliminazione. È quindi consigliabile eseguirne il backup seguendo le istruzioni della sezione "Backup nel computer" (pag. 14).**

* **Dopo dieci ore dall'ultima operazione o dall'ultimo input audio in modalità di interruzione, viene attivata la modalità di sospensione, ovvero la modalità per il risparmio di energia.**
Per impedire che venga attivata tale modalità, tenere premuto il pedale per cinque secondi durante l'accensione (pag. 18).

BOSS

Caratteristiche principali

Loop Station

RC-3 è un registratore a pedale che consente di registrare frasi audio dalla chitarra o dal basso e quindi di riprodurle utilizzando il pedale. È possibile creare una vasta gamma di esecuzioni sovraincidendo i suoni durante la registrazione e riproducendoli in tempo reale.

- Creazione semplificata di frasi loop.
- Possibilità di salvare nella memoria fino a 99 frasi loop diverse, corrispondenti a circa 3 ore (* totale di tutte le frasi).
- Possibilità di utilizzare un ingresso audio stereo.
- Registrazione semplificata del suono di un lettore audio digitale collegato all'ingresso AUX IN.
- Possibilità di copiare nel computer le frasi registrate mediante USB e di caricare file WAV dal computer all'unità RC-3 e quindi di riprodurli come loop (pag. 14).

Prima di utilizzare questa unità, leggere attentamente le sezioni intitolate "UTILIZZO SICURO DELL'UNITÀ" e "NOTE IMPORTANTI" (su un foglio a parte), che contengono importanti informazioni sul corretto impiego dell'unità.

È inoltre consigliabile leggere per intero questo manuale per assicurarsi di aver compreso appieno tutte le funzioni offerte dalla nuova unità acquistata. È consigliabile conservare il manuale e tenerlo a portata di mano per usarlo come riferimento.

Descrizioni del pannello

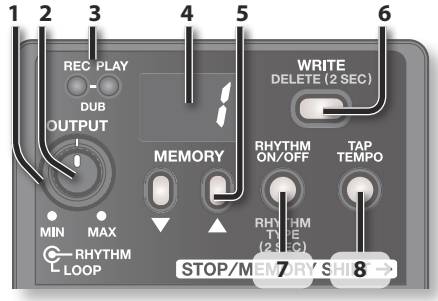

1. Manopola [OUTPUT LOOP]

Regola il livello del volume della frase loop in corso di riproduzione.

* **Questa manopola non consente di regolare il livello degli ingressi INPUT e AUX IN.**

2. Manopola [OUTPUT RHYTHM]

Regola il livello del volume del suono ritmico (pag. 12).

3. Indicatore REC, PLAY (DUB)

Si accende durante la registrazione, la riproduzione e la sovraincisione.

Indicatore	Descrizione
REC (rosso)	Si accende durante la registrazione
PLAY (verde)	Si accende durante la riproduzione (lampeggia rapidamente durante il caricamento di una frase della memoria o durante un'operazione della memoria interna)
Entrambi	Si accendono durante la sovraincisione

4. Display

Indica il numero della frase corrente o altre informazioni (pag. 20).

5. Pulsanti [▼] (GIÙ) / [▲] (SU)

Aumentano o diminuiscono il numero visualizzato sul display.

6. Pulsante [WRITE]

Premerlo per salvare la frase registrata nella memoria interna (pag. 8).

7. Pulsante [RHYTHM ON/OFF]

Attiva o disattiva il suono ritmico (pag. 12).

8. Pulsante [TAP TEMPO]

Premerlo nel momento desiderato per impostare il tempo (pag. 12).

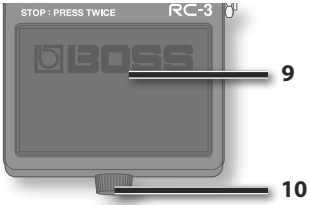

9. Interruttore a pedale

Consente di passare dalla registrazione alla sovraincisione e alla riproduzione della frase. Per interrompere la riproduzione, premere il pedale due volte in successione (pag. 6).

10. Vite a testa zigrinata

Svitando questa vite, è possibile aprire il pedale per cambiare la batteria.

* **Se si utilizza l'unità RC-3 con la sola batteria, il display indicherà "bt" quando la batteria è in esaurimento. Sostituire la batteria eseguendo la procedura illustrata a pag. 22.**
* **L'unità viene fornita con una batteria installata. Poiché la batteria è fornita allo scopo di consentire il test dell'unità, la sua durata potrebbe essere limitata.**

Connettore USB

Mediante un cavo USB disponibile in commercio, è possibile collegare l'unità RC-3 al computer e quindi utilizzare il computer per leggere o scrivere le frasi di RC-3 (file WAV) (pag. 14).

Jack DC IN

Serve per collegare un adattatore CA (serie PSA; opzionale). Se si utilizza un adattatore CA, si può suonare senza preoccuparsi che la batteria si scarichi.

* **Utilizzare soltanto l'adattatore CA specificato (serie PSA) e collegarlo ad una presa CA con un voltaggio appropriato. L'utilizzo di altri adattatori CA potrebbe causare malfunzionamenti.**

Ingresso AUX IN

Utilizzare un cavo mini-plug stereo per collegare qui il lettore audio.

Mediante la funzione **Auto Recording** (pag. 11) è possibile fare in modo che la registrazione inizi nel momento in cui viene avviata la riproduzione nel lettore audio.

Uscite OUTPUT A/B

Collegare queste uscite agli altoparlanti dell'amplificatore o del monitor.

Se il sistema in uso è mono, utilizzare solo l'uscita OUTPUT A. Il suono in uscita sarà mono anche se il suono in ingresso è stereo.

L'uscita OUTPUT A funge anche da interruttore dell'alimentazione. Se si inserisce un jack nell'uscita OUTPUT A, l'unità si accende. Quando non si utilizza l'unità RC-3, rimuovere il jack.

Ingresso STOP/MEMORY SHIFT

Qui è possibile collegare un interruttore a pedale acquistabile separatamente (FS-5U, FS-6) e utilizzarlo per interrompere la riproduzione o passare da una frase all'altra (pag. 16).

Ingressi INPUT A/B

Collegare la chitarra, il basso o l'unità di effetti a questi ingressi.

Per collegare un'unità di effetti con uscita stereo, utilizzare entrambi gli ingressi INPUT A e INPUT B. Per collegare una sorgente mono, utilizzare solo l'ingresso INPUT A.

NOTE

* **Per evitare il malfunzionamento e/o danni alle casse o ad altri dispositivi, abbassare sempre il volume e spegnere tutti i dispositivi prima di effettuare qualsiasi collegamento.**
* **Prima di collegare o scollegare un cavo, verificare che tutti i controlli volume del sistema siano impostati sul valore minimo.**
* **Utilizzare cavi di collegamento che non contengano resistenze. Quando si utilizzano cavi di collegamento con resistenze, il livello del suono del dispositivo collegato agli ingressi AUX IN potrebbe risultare estremamente basso o non udibile.**
* **Non collegare cuffie all'uscita OUTPUT poiché potrebbero venire danneggiate.**

Accensione

Se si inserisce un jack nell'uscita OUTPUT A, l'unità si accende.

Dopo avere eseguito i collegamenti, accendere i vari dispositivi nell'ordine specificato. Se si segue un ordine di accensione sbagliato, si rischiano malfunzionamenti e/o danni agli altoparlanti e agli altri dispositivi.

All'accensione	**Accendere** l'amplificatore della chitarra **per ultimo**.
Allo spegnimento	**Spegnere** l'amplificatore della chitarra **per primo**.

* **Questa unità è dotata di un circuito di protezione. Dopo l'accensione, è necessario attendere alcuni secondi prima che l'unità cominci a funzionare normalmente.**

Attenzione durante lo spegnimento

Nei casi seguenti l'unità RC-3 non deve mai essere spenta, (ovvero il jack non deve essere scollegato dall'uscita OUTPUT A).
Lo spegnimento potrebbe infatti causare la perdita di tutti i dati salvati.

- **Quando l'indicatore REC o PLAY è acceso**
  (durante la registrazione, la riproduzione o la sovraincisione)
- **Quando l'indicatore PLAY lampeggia rapidamente**
  (durante la lettura di una frase della memoria o durante l'esecuzione di un'operazione nella memoria interna)

Operazioni di base

Per registrare, sovraincidere e riprodurre, premere il pedale come illustrato nel diagramma.

Selezione di una frase della memoria

Utilizzare i pulsanti [▼] / [▲] per selezionare una frase della memoria (1–99).

Display	Descrizione
Solo numero	**Frase vuota** Premere il pedale per iniziare la registrazione
Punto in basso a destra 	**Frase contenente dati** Premere il pedale per iniziare la riproduzione in loop
Numero e "o 5" visualizzati alternativamente	**Frase con riproduzione singola** Premere il pedale per riprodurre la frase solo una volta (non in loop)

- L'unità viene fornita con frasi demo memorizzate dal numero 90 al numero 99.

Registrazione

Registrare le esecuzioni di chitarra o basso oppure il suono di un lettore audio collegato all'ingresso AUX IN.

- La funzione **Auto Recording** (pag. 11) consente di fare in modo che la registrazione inizi nel momento in cui inizia l'esecuzione.
- È possibile registrare anche con i **suoni ritmici** (pag. 12).

Vedere la sezione "Salvataggio di una frase per la riproduzione singola" (pag. 10).

"Registrazione" e "sovraincisione"

Nel presente manuale la prima operazione di registrazione in una frase vuota viene definita "registrazione". Ogni registrazione successiva eseguita, che viene aggiunta sulla registrazione esistente, viene definita "sovraincisione".

Sovraincisione

Consente di sovraincidere un'esecuzione durante la riproduzione in loop di una frase.

Se si preme il pedale, l'unità passa alla riproduzione.

- È possibile eseguire un'operazione di **annullamento** o **ripristino** (pag. 10).

Riproduzione loop

Consente di riprodurre le frasi in loop.

Se si preme il pedale, l'unità passa alla sovraincisione.

- Per utilizzare la funzione **Memory Shift**, premere i pulsanti [▼] / [▲] durante la riproduzione di una frase. Il numero della frase in memoria lampeggerà consentendo di selezionare la frase successiva (pag. 17).

Premere due volte

Interruzione

È possibile interrompere la sovraincisione o la riproduzione in loop premendo il pedale due volte in successione.

- Premere il pedale due volte entro un secondo.

NOTE

* **Durante la lettura della frase in memoria, l'indicatore PLAY (verde) lampeggia rapidamente. Non spegnere mai l'unità quando l'indicatore PLAY lampeggia rapidamente.**
* **Il tempo minimo di registrazione per una frase loop è di circa 1,5 secondi. Se si preme il pedale entro 1,5 secondi dall'inizio della registrazione, la registrazione continua finché la frase non raggiunge una durata di circa 1,5 secondi.**
* **Il tempo massimo di registrazione per una frase loop è di circa 3 ore (totale per tutte le frasi). Quando si supera il tempo massimo di registrazione, sul display viene visualizzato il valore "FL" per indicare che la memoria interna è piena. In questo caso, la registrazione o la sovraincisione potrebbero essere interrotte prima del previsto. Se si verifica questo problema, eliminare le frasi non necessarie (pag. 9) e riprovare ad eseguire l'operazione.**
* **Se si utilizza la funzione Memory Shift prima di salvare una frase, la frase verrà cancellata. Per ulteriori dettagli sul salvataggio di una frase, vedere a pag. 8.**

Salvataggio di una frase

Se si seleziona un'altra frase in memoria oppure si spegne l'unità dopo la registrazione o la sovraincisione, la frase registrata verrà persa. Per evitare la perdita della frase, è necessario salvarla.

1. **Quando non è in corso la riproduzione, premere il pulsante [WRITE].**

   Il display indicherà "Wr" (wr).

2. **Utilizzare i pulsanti [▼] / [▲] per specificare la posizione della memoria in cui eseguire il salvataggio.**

   Se si desidera eseguire il salvataggio nella posizione selezionata attualmente, saltare questo passaggio.

   Non è possibile selezionare una posizione in cui è già stata salvata una frase.

   Il tempo massimo di registrazione corrisponde a circa 3 ore totali per tutte le frasi (inclusa quella che non è stata salvata). Se non è possibile salvare la frase perché la memoria disponibile è insufficiente, il display indicherà "FL" alternativamente al numero della frase in memoria. In questo caso, eliminare le frasi non necessarie (pag. 9) e riprovare ad eseguire l'operazione.

3. **Premere di nuovo il pulsante [WRITE]. La frase verrà salvata.**

   Se si decide di non salvare la frase, premere il pulsante [TAP TEMPO], il pulsante [RHYTHM ON/OFF] oppure il pedale.

Durante il salvataggio della frase, il numero visualizzato sul display e l'indicatore PLAY lampeggeranno rapidamente.

NOTE

* **Non spegnere mai l'unità quando l'indicatore PLAY lampeggia rapidamente. Lo spegnimento potrebbe infatti causare la perdita di tutti i dati salvati.**
* **È importante tenere presente che in caso di malfunzionamento o utilizzo non corretto dell'unità, il contenuto della memoria potrebbe andare definitivamente perso. È quindi consigliabile eseguire il backup dei dati importanti seguendo le istruzioni della sezione "Backup nel computer" (pag. 14).**
* **Anche se durante le riparazioni vengono prese tutte le precauzioni necessarie per evitare la perdita di dati, in determinati casi, ad esempio quando la memoria risulta danneggiata, potrebbe non essere possibile ripristinare i dati.**
* **In caso di perdita del contenuto della memoria dell'unità, potrebbe non essere possibile ripristinarlo. Roland Corporation declina qualsivoglia responsabilità relativamente alla perdita dei dati.**

Eliminazione di una frase

* **Questo dispositivo include frasi demo (90–99) che non possono essere ripristinate in caso di eliminazione. È quindi consigliabile eseguirne il backup seguendo le istruzioni della sezione "Backup nel computer" (pag. 14).**

1. **Utilizzare i pulsanti [▼] / [▲] per selezionare la frase in memoria che si desidera eliminare.**
2. **Quando non è in corso la riproduzione, tenere premuto il pulsante [WRITE] per almeno due secondi.**

   Il display indicherà "dL".

* **A questo punto non è possibile cambiare il numero della frase in memoria che verrà eliminata.**

3. **Premere il pulsante [WRITE] per eliminare la frase.**

   Se si decide di non eliminare la frase, premere il pulsante [TAP TEMPO], il pulsante [RHYTHM ON/OFF] oppure il pedale.

   Durante l'eliminazione della frase, il numero visualizzato sul display e l'indicatore PLAY lampeggeranno rapidamente.

* **Non spegnere mai l'unità quando l'indicatore PLAY lampeggia rapidamente. Lo spegnimento potrebbe infatti causare la perdita di tutti i dati salvati.**

Salvataggio di una frase per la riproduzione singola

La riproduzione singola consiste nel riprodurre la frase una sola volta dall'inizio alla fine e quindi interrompere automaticamente la riproduzione.

1. **Premere il pulsante [WRITE] mentre si tiene premuto il pulsante [TAP TEMPO].**

   Il display indicherà "oS".

2. **Utilizzare i pulsanti [▼] / [▲] per specificare la posizione della memoria in cui eseguire il salvataggio.**
3. **Premere di nuovo il pulsante [WRITE]. La frase verrà salvata come frase per la riproduzione singola.**

   Se si decide di non salvare la frase, premere il pulsante [TAP TEMPO], il pulsante [RHYTHM ON/OFF] oppure il pedale.

* **Quando è attiva la riproduzione singola, non è possibile eseguire la sovraincisione. Se durante la riproduzione della frase si preme il pedale, la riproduzione della frase ricomincia dall'inizio (riattivazione della riproduzione).**

* **Per annullare la riproduzione singola e tornare alla riproduzione in loop, è necessario salvare di nuovo la frase. (pag. 8)**

* **Se si desidera interrompere la riproduzione singola di una frase, premere il pedale due volte entro mezzo secondo.**

Cancellazione di una sovraincisione (annullamento/ripristino/cancellazione)

È possibile eseguire un'operazione di annullamento, ripristino o cancellazione tenendo premuto il pedale per almeno due secondi.

Operazione	Display	Descrizione
Annullamento	Un	Tenere premuto il pedale per almeno due secondi durante la riproduzione o la sovraincisione. Verrà cancellata la registrazione o la sovraincisione più recente.
Ripristino	rE	Se si desidera ripristinare il suono cancellato, tenere di nuovo premuto il pedale per almeno due secondi durante la riproduzione. * **Il ripristino può essere eseguito solo per la sovraincisione.**
Cancellazione	CL	Tenere premuto il pedale per almeno due secondi quando non è attiva la riproduzione. La frase corrente verrà cancellata. La cancellazione è temporanea. Le frasi salvate nella memoria non verranno eliminate.

Durante un'operazione di annullamento o ripristino, gli indicatori PLAY e REC lampeggiano rapidamente. Durante un'operazione di cancellazione, l'indicatore PLAY lampeggia rapidamente.

Funzioni di registrazione Auto Recording e Count-In

Se si utilizza la funzione Auto Recording, la registrazione inizia nel momento in cui si inizia a suonare la chitarra o quando viene avviata la riproduzione del lettore audio. Se si utilizza la funzione Count-In, il ritmo viene suonato per una misura prima dell'avvio della registrazione.

1. **Tenere premuto il pulsante [TAP TEMPO] per almeno due secondi.**

   Il display indicherà "no".

2. **Utilizzare i pulsanti [▼] / [▲] per selezionare la modalità di registrazione desiderata e quindi premere il pedale per iniziare la registrazione.**

Display	Modalità	Descrizione
no	**Registrazione normale**	La registrazione inizia quando si preme il pedale.
AU	**Registrazione Auto Recording**	L'indicatore REC lampeggia rapidamente e viene attivata la modalità standby della registrazione. Quando si inizia a suonare, l'indicatore REC si accende e viene avviata la registrazione.
Ct	**Registrazione Count-In**	Il pulsante [RHYTHM ON/OFF] lampeggia. Quando si preme il pedale, l'indicatore REC lampeggia rapidamente e il ritmo viene suonato per una misura. È possibile interrompere questa operazione premendo il pedale. Al termine della riproduzione della misura, viene avviata la registrazione. Il ritmo continua a suonare anche dopo l'inizio della registrazione. Per ulteriori informazioni sulle impostazioni del ritmo, vedere la sezione "Informazioni sul ritmo" (pag. 12).

Quando si spegne l'unità, verrà di nuovo impostata la modalità di registrazione normale.

Informazioni sul ritmo

Suoni ritmici

1. **Premere il pulsante [RHYTHM ON/OFF] per passare dalla riproduzione all'interruzione del suono ritmico.**
   - Utilizzare la manopola [OUTPUT RHYTHM] per regolare il volume del ritmo.
   - Il pulsante [TAP TEMPO] lampeggia a tempo con il ritmo assumendo il colore rosso durante la prima battuta e il colore verde durante le battute successive.
   - Quando si salva una frase (pag. 8), vengono salvati anche il tipo di ritmo e l'indicazione del tempo selezionati al momento del salvataggio.

Impostazione del tempo

È possibile impostare il tempo prima di iniziare la registrazione. Quando si riproduce una frase salvata, è possibile modificare il tempo della riproduzione senza modificare il tono della frase.

1. **Utilizzare i pulsanti [▼] / [▲] per selezionare la frase in memoria per cui si desidera impostare il tempo.**
2. **Premere il pulsante [TAP TEMPO] più volte al tempo desiderato.**

   Il tempo verrà impostato in base all'intervallo in cui il pulsante è stato premuto.

   - Se nell'unità RC-3 non è in esecuzione alcuna riproduzione, il ritmo (pulsante [RHYTHM ON/OFF]) viene attivato dopo l'impostazione del tempo.

* **È possibile modificare solo il tempo delle frasi salvate nella memoria. Se si desidera modificare il tempo di una frase subito dopo la registrazione o la sovraincisione, è necessario salvare la frase nella memoria (pag. 8).**

* **Le modifiche che possono essere apportate al tempo sono limitate.**

* **Non è possibile specificare un tempo che produca una riproduzione in loop della frase di durata inferiore al tempo di registrazione minimo, ovvero circa 1,5 secondi.**

L'impostazione del tempo viene memorizzata al salvataggio della frase (pag. 8).

Impostazione del tipo di ritmo

1. **Tenere premuto il pulsante [RHYTHM ON/OFF] per almeno due secondi.**

   Il display indicherà "r 0" – "r 9" e per l'unità RC-3 verrà attivata la modalità di selezione del tipo di ritmo.

2. **Utilizzare i pulsanti [▼] / [▲] per selezionare il tipo di ritmo desiderato (r 0–r 9).**

Elenco dei tipi di ritmo	
r 0	Hi-Hat
r 1	Kick & Hi-Hat
r 2	Rock 1
r 3	Rock 2
r 4	Pop
r 5	Funk
r 6	Shuffle
r 7	R & B
r 8	Latin
r 9	Percussion

3. **Premere il pulsante [RHYTHM ON/OFF] per tornare al funzionamento normale.**

Impostazione dell'indicazione del tempo

È possibile impostare l'indicazione del tempo prima di iniziare la registrazione.

* **Dopo la registrazione, l'indicazione del tempo non può più essere modificata.**

1. **Tenere premuto il pulsante [RHYTHM ON/OFF] per almeno due secondi.**

   Il display indicherà "r 0" – "r 9" e per l'unità RC-3 verrà attivata la modalità di selezione del tipo di ritmo.

2. **In questa modalità tenere di nuovo premuto il pulsante [RHYTHM ON/OFF] per almeno due secondi.**

   Il display indicherà "b 4" o "b 3" e per l'unità RC-3 verrà attivata la modalità di selezione dell'indicazione del tempo.

Display	Descrizione
b 4	Battuta in 4/4 (valore predefinito)
b 3	Battuta in 3/4

3. **Utilizzare i pulsanti [▼] / [▲] per selezionare l'indicazione del tempo desiderata.**
4. **Premere il pulsante [RHYTHM ON/OFF] per tornare al funzionamento normale.**

Registrazione con il suono ritmico

Se si esegue una registrazione quando il suono ritmico è attivato, **la registrazione inizierà dall'inizio della misura all'istante in cui si preme il pedale per iniziare la registrazione.**

Mediante la funzione di registrazione Count-In (pag. 11), è possibile fare in modo che la registrazione inizi dopo che il suono ritmico è stato riprodotto per una misura.

Indipendentemente dal momento in cui si preme il pedale per terminare la registrazione, la lunghezza della frase verrà automaticamente regolata su unità di una misura.

Registrazione senza il suono ritmico

Se si esegue una registrazione quando il suono ritmico è disattivato, il tempo della frase verrà specificato automaticamente al termine della registrazione.

L'impostazione automatica del tempo viene calcolata presumendo che siano state registrate le misure 1, 2, 4, 8, 16 e così via nell'indicazione del tempo specificata (pag. 13).

Collegamento al computer tramite USB

Mediante un cavo USB disponibile in commercio, è possibile collegare l'unità RC-3 al computer e quindi eseguire il backup delle frasi nel computer (file WAV) o caricare file WAV dal computer all'unità RC-3.

Formati di file WAV riproducibili

Formato dati	WAV
Velocità di trasmissione in bit	Lineare a 16 bit, stereo
Frequenza di campionamento	44,1 kHz

La dimensione massima del file WAV è di 1,7 GB (totale di tutti i file), la durata massima è di circa 3 ore (totale di tutte le frasi) e la durata minima è di circa 1,5 secondi.

1. **Accendere l'unità RC-3, ovvero inserire un jack nell'uscita OUTPUT A.**

   * **L'unità RC-3 non funziona tramite l'alimentazione del bus USB. È quindi consigliabile utilizzare un adattatore CA (venduto separatamente) per evitare lo spegnimento dell'unità mentre è collegata tramite USB.**

2. **Utilizzare un cavo USB disponibile in commercio per collegare il connettore USB dell'unità RC-3 al connettore USB del computer (un connettore che supporti USB 2.0 Hi-Speed).**

   Il display indicherà "[n".

   * **Non è possibile stabilire collegamenti USB se l'unità RC-3 è in funzione o se è presente una frase che non è stata salvata.**

3. **Eseguire il backup delle frasi come descritto di seguito.**

Utenti di Windows

In Risorse del computer (o Computer) aprire **"BOSS_RC-3"** (o Disco rimovibile).

Utenti di Mac OS

Sulla scrivania aprire l'icona **"BOSS_RC-3"**.

Backup nel computer

Copiare l'intera cartella **"ROLAND"** dall'unità BOSS_RC-3 al computer.

Ripristino dei dati di backup dal computer all'unità RC-3

* **Poiché l'esecuzione di questa operazione comporta la cancellazione di tutte le frasi attualmente salvate nell'unità RC-3, è consigliabile eseguire un backup prima di procedere.**

Nell'unità BOSS_RC-3 eliminare la cartella **"ROLAND"** e quindi copiare la cartella **"ROLAND"** di backup dal computer all'unità BOSS_RC-3.

Copia di file WAV singoli dal computer alla memoria delle frasi dell'unità RC-3

È possibile copiare file WAV dal computer alle sottocartelle **"001_1"–"099_1"** della cartella **"ROLAND"–"WAVE"** disponibile nell'unità BOSS_RC-3. (Le cifre **XX** in **"0XX_1"** rappresentano il numero nella memoria delle frasi.)

NOTE

* **Non eliminare le cartelle dell'unità BOSS_RC-3 a meno che non si stia eseguendo un'operazione di ripristino.**
* **Nei nomi di file è possibile utilizzare i caratteri seguenti. A–Z (lettere maiuscole), 0–9 (numeri), _ (carattere di sottolineatura)**
* **Non salvare più di un file WAV in ciascuna cartella. Se una cartella contiene già un file WAV, non sovrascriverlo. Salvare i file WAV in cartelle vuote.**

4. Al termine della copia dei file WAV, scollegare l'unità USB eseguendo la procedura seguente.

Utenti di Windows 7

Nella parte inferiore destra dello schermo fare clic sull'icona [ ] → sull'icona [ ], quindi su "Espelli RC-3".

Utenti di Windows Vista o Windows XP

Nella parte inferiore destra dello schermo fare clic sull'icona [ ] ([ ] in XP) e quindi su "Rimozione sicura periferica di archiviazione di massa USB".

Utenti di Mac OS

Trascinare l'icona "BOSS_RC-3" nel cestino (icona "Espelli").

5. Scollegare il cavo USB dal computer.

Dopo lo scollegamento del cavo USB, il display indicherà "dC" e il pulsante [RHYTHM ON/OFF] lampeggerà.

6. Premere il pulsante [RHYTHM ON/OFF] per tornare al funzionamento normale.

Nel display non sarà più presente l'indicazione "dC" e l'unità RC-3 tornerà al funzionamento normale.

NOTE

* **Non utilizzare mai il computer per formattare l'unità "BOSS_RC-3". L'esecuzione di questa operazione causerà infatti il non corretto funzionamento dell'unità. Se il problema si verifica, eseguire la formattazione mediante la procedura descritta nella sezione "Formattazione della memoria interna" (pag. 19).**
* **Non eseguire mai le operazioni seguenti finché non è stata scollegata l'unità USB. L'esecuzione di queste operazioni potrebbe infatti causare il blocco del computer o comportare la perdita di tutti i dati dell'unità RC-3.**
  - Scollegare il cavo USB.
  - Lasciare che nel computer venga attivata la modalità di sospensione (standby) o di ibernazione oppure che il computer si spenga.
  - Spegnere l'unità RC-3.
* **In caso di perdita del contenuto della memoria dell'unità, potrebbe non essere possibile ripristinarlo. Roland Corporation declina qualsivoglia responsabilità relativamente alla perdita dei dati.**

Collegamento a un interruttore a pedale esterno

Collegare l'interruttore a pedale all'ingresso STOP/MEMORY SHIFT come illustrato in figura e impostare l'interruttore POLARITY dell'interruttore a pedale.

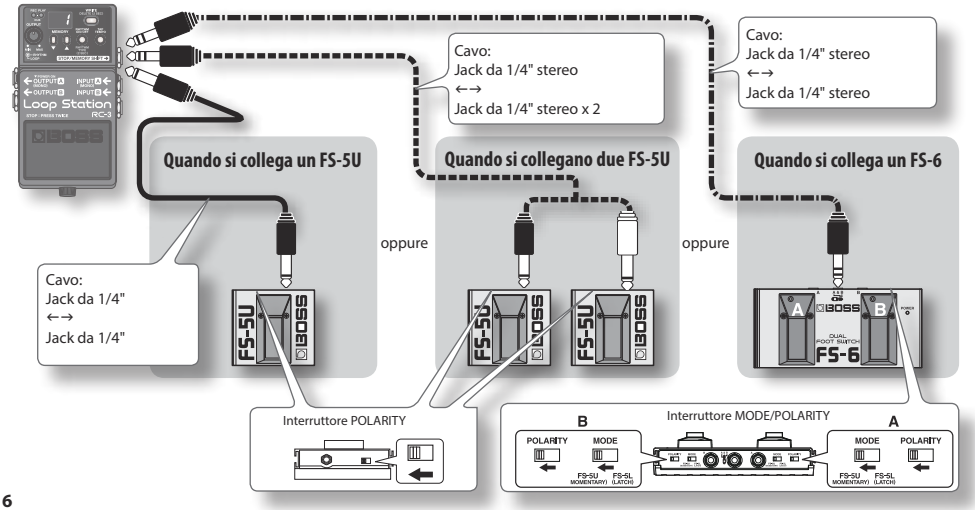

Quando si collega un FS-5U

* **Non è possibile utilizzare FS-5L.**

Operazione	Descrizione
Interruzione	Durante un'operazione di registrazione, riproduzione o sovraincisione premere l'interruttore a pedale per interrompere l'operazione.
Impostazione del tempo	Quando non è attiva la riproduzione, è possibile premere l'interruttore a pedale più volte per impostare il tempo.
Cancellazione di una frase	Per cancellare la frase, tenere premuto l'interruttore a pedale per almeno due secondi (pag. 10).

Quando si collegano due FS-5U o un FS-6

Quando si utilizza un FS-5U collegato al connettore bianco (lato sinistro stereo) o il pedale B di un FS-6

Il funzionamento è analogo a quello descritto per il collegamento di un solo FS-5U.

Quando si utilizza un FS-5U collegato al connettore rosso (lato destro stereo) o il pedale A di un FS-6

Operazione	Descrizione
Passaggio alla frase successiva	Quando si preme l'interruttore a pedale, viene selezionata la frase successiva in memoria. Se si preme l'interruttore a pedale durante la riproduzione, il numero della frase appena selezionata lampeggia sul display ma la riproduzione di tale frase inizia al termine della riproduzione della frase corrente.
Passaggio alla frase precedente	Quando si preme l'interruttore a pedale per almeno due secondi, viene selezionata la frase precedente in memoria.

* **Se la frase corrente non è stata salvata, tale frase andrà persa quando si passa a un'altra frase in memoria. Per ulteriori dettagli sul salvataggio di una frase, vedere a pag. 8.**

- Se si esegue l'operazione per passare a un'altra frase in memoria quando la riproduzione della frase corrente sta per finire, è possibile che la frase a cui si desidera passare non venga selezionata.
- È possibile passare a un'altra frase in memoria anche premendo i pulsanti [▼] / [▲].

Altre impostazioni

Informazioni sulla modalità di sospensione

Dopo dieci ore dall'ultima operazione o dall'ultimo ingresso audio, nell'unità RC-3 viene attivata la modalità di sospensione, ovvero la modalità per il risparmio di energia, e viene riprodotto solo il suono bypass. In modalità di sospensione è possibile premere il pedale per tornare alla modalità normale.

* **La batteria viene utilizzata anche in modalità di sospensione. Per impedire che si scarichi, è quindi consigliabile spegnere l'unità scollegando il jack dall'uscita OUTPUT A.**
* **Se è presente una frase che non è stata salvata, la modalità di sospensione non viene attivata.**

Disattivazione della modalità di sospensione

1. **Tenendo premuto il pedale accendere l'unità, ovvero inserendo un jack nell'uscita OUTPUT A.**
2. **Tenere premuto il pedale per cinque secondi.**

   L'indicazione "_ _" lampeggerà sul display.
3. **Sollevare il piede dal pedale. L'unità RC-3 tornerà al funzionamento normale.**

Attivazione della modalità di sospensione (impostazione predefinita)

1. **Tenendo premuto il pedale accendere l'unità, ovvero inserendo un jack nell'uscita OUTPUT A.**
2. **Entro due secondi dalla visualizzazione del display premere il pedale due volte.**

   L'indicazione "SL" lampeggerà sul display.

   Dopo due secondi, l'unità RC-3 tornerà al funzionamento normale e verrà attivata la modalità di sospensione.

Modifica dell'ordine registrazione → sovraincisione → riproduzione

Quando si preme il pedale, l'unità RC-3 passa da un'operazione all'altra nell'ordine **registrazione → sovraincisione → riproduzione** (impostazione predefinita) (pag. 6). È comunque possibile modificare questo ordine in modo che sia **registrazione → riproduzione → sovraincisione** (compatibile con RC-2).

1. **Tenendo premuto il pulsante [TAP TEMPO] accendere l'unità, ovvero inserendo un jack nell'uscita OUTPUT A.**
2. **Utilizzare i pulsanti [▼] / [▲] per selezionare la modalità desiderata.**

Display	Descrizione
rd	L'unità RC-3 passa da un'operazione all'altra nell'ordine **registrazione → sovraincisione → riproduzione** (impostazione predefinita).
rP	L'unità RC-3 passa da un'operazione all'altra nell'ordine **registrazione → riproduzione → sovraincisione** (compatibile con RC-2).

3. **Premere il pulsante [TAP TEMPO] per tornare al funzionamento normale.**

Formattazione della memoria interna

* **Quando si formatta la memoria interna dell'unità RC-3, tutte le frasi salvate nella memoria vengono cancellate e non possono più essere ripristinate.**
Non formattare la memoria interna a meno che il display non indichi "Er" e l'unità RC-3 non funzioni più correttamente.

1. **Tenendo premuti i pulsanti [WRITE] e [RHYTHM ON/OFF] accendere l'unità, ovvero inserendo un jack nell'uscita OUTPUT A.**
   Il display indicherà "FM".
2. **Premere di nuovo il pulsante [RHYTHM ON/OFF].**
   L'indicazione "FM" lampeggerà sul display.
3. **Premere di nuovo il pulsante [WRITE]. Verrà avviata la formattazione della memoria interna.**
   L'indicazione "FM" sul display lampeggerà rapidamente.
   Al termine della formattazione l'unità RC-3 tornerà al funzionamento normale.

* **Non spegnere mai l'unità mentre "FM" lampeggia rapidamente.**

Risoluzione dei problemi

Problema	Soluzione
La registrazione non termina immediatamente quando si preme il pedale	Se il ritmo è attivato o se è stata registrata una frase di durata inferiore al tempo di registrazione minimo (circa 1,5 secondi), la lunghezza della frase viene regolata automaticamente. Ciò potrebbe significare che la registrazione non termina immediatamente quando si preme il pedale.
La registrazione inizia immediatamente anche se è selezionata la modalità Auto Recording	Se, a causa della distorsione o per altri motivi, viene prodotta una quantità di rumore significativa, tale rumore potrebbe essere sufficiente per attivare la registrazione. Ridurre il rumore, ad esempio abbassando il livello di distorsione.
Non è possibile modificare il tempo della riproduzione	Il tempo della riproduzione non può essere modificato nelle situazioni seguenti. • Quando la frase non è stata salvata. • Quando si sta passando da una frase a un'altra, ovvero quando l'indicatore PLAY lampeggia rapidamente. • Quando si tenta di impostare il tempo per una frase riprodotta in loop in un intervallo di durata inferiore al tempo di registrazione minimo (circa 1,5 secondi).

Messaggi di errore

Display	Significato	Soluzione	Pagina
bt	**La batteria è scarica.**	Sostituire la batteria.	pag. 22
FL	**La memoria è piena.**	Eliminare le frasi non necessarie.	pag. 9
UF	**Il file WAV non è riproducibile.**	Controllare il formato del file WAV.	pag. 14
EF	**Non è possibile eseguire altre sovraincisioni.**	Salvare di nuovo la frase.	pag. 8
Er	**È necessario formattare la memoria interna.**	Formattare la memoria interna dell'unità RC-3.	pag. 19
dn	**L'unità RC-3 non funziona correttamente.**	Contattare il rivenditore.	

Altre indicazioni del display

Display	Descrizione	Pagina
1–99	Numero della frase in memoria	pag. 6
. (punto)	Frase in memoria contenente dati	
oS	Frase con riproduzione singola	pag. 10
Un	Annullamento	pag. 10
rE	Ripristino	
CL	Cancellazione	
Sr	Salvataggio della frase	pag. 8
dL	Eliminazione della frase	pag. 9
no	Registrazione normale	pag. 11
AU	Registrazione Auto Recording	
Ct	Registrazione Count-In	
r0–r9	Tipo di ritmo	pag. 12
b3–b4	Indicazione del tempo	pag. 13
Cn	USB collegato	pag. 14
dC	USB non collegato	

Display	Descrizione	Pagina
SL	Modalità di sospensione attivata	pag. 18
– –	Modalità di sospensione disattivata	
rd	Passaggio da un'operazione all'altra nell'ordine registrazione/sovraincisione/riproduzione	pag. 19
rP	Passaggio da un'operazione all'altra nell'ordine registrazione/riproduzione/sovraincisione	
FM	Formattazione della memoria interna	pag. 19

Sostituzione della batteria

Quando il display indica "bt", significa che la batteria è scarica. Sostituire la batteria eseguendo la procedura illustrata di seguito.

* **Poiché questa unità consuma una quantità considerevole di energia, è consigliabile utilizzare un adattatore CA. Se si preferisce utilizzare una batteria, è consigliabile utilizzarne una alcalina.**

* **Durante la sostituzione della batteria, il contenuto della memoria interna non andrà perso. Per maggiore sicurezza, è comunque consigliabile eseguire regolarmente un backup (pag. 14).**

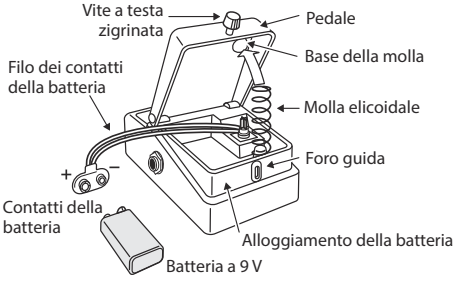

* **Un utilizzo non corretto delle batterie, delle batterie ricaricabili o del caricatore di batterie potrebbe causare dispersioni, surriscaldamenti, incendi o esplosioni. Prima dell'utilizzo, leggere attentamente le istruzioni relative alle batterie, alle batterie ricaricabili e al caricatore di batterie e prendere tutte le precauzioni necessarie.**

1. **Svitare la vite a testa zigrinata nella parte anteriore del pedale, quindi spostare il pedale verso l'alto per aprire l'unità.**
   * **Durante la sostituzione della batteria la vite a testa zigrinata può essere lasciata nel pedale.**
2. **Rimuovere la vecchia batteria dall'alloggiamento e scollegare i contatti.**
3. **Collegare la nuova batteria ai contatti e posizionarla nell'alloggiamento.**
   * **Assicurarsi di rispettare la polarità della batteria (+ e -).**
4. **Inserire la molla elicoidale nella rispettiva base sul retro del pedale e chiuderlo.**
   * **Fare attenzione che il filo dei contatti non si incastri nella molla elicoidale.**
5. **Infine, inserire la vite a testa zigrinata nel foro guida e avvitarla.**

- La registrazione non autorizzata, la distribuzione, la vendita, il noleggio, l'esibizione pubblica, la trasmissione, o simili, di un'opera (composizione musicale, video, trasmissione, esibizione pubblica, o simili) il cui copyright è detenuto da terzi, sono proibiti dalla legge.
- Non utilizzare mai questa unità per qualsiasi fine che potrebbe violare i diritti di copyright detenuti da terze parti. Roland Corporation non si assume alcuna responsabilità in relazione a violazioni di copyright di terze parti provocate dall'utilizzo di questo prodotto.
- Il copyright del contenuto di questo prodotto (i dati a forma di onda relativi al suono, i dati dello stile, gli schemi di accompagnamento, i dati relativi alle frasi, i loop audio e i dati relativi alle immagini) è di proprietà di Roland Corporation.
- Agli acquirenti del prodotto è consentito l'utilizzo di tale contenuto per la creazione, la riproduzione, la registrazione e la distribuzione di opere musicali originali.
- Gli acquirenti di questo prodotto NON possono estrarne il contenuto in forma originale o modificata allo scopo di distribuirlo su supporti registrati o renderlo disponibile in una rete di computer.
- BOSS e Loop Station sono marchi o marchi registrati di Roland Corporation negli Stati Uniti e/o in altri paesi.
- Tutti i nomi di prodotto citati nel presente documento sono marchi o marchi registrati dei rispettivi proprietari.
- Le schermate disponibili nel presente documento sono utilizzate in conformità alle direttive di Microsoft Corporation.
- MMP (Moore Microprocessor Portfolio) indica un portfolio brevettato che fa riferimento all'architettura del microprocessore sviluppato da Technology Properties Limited (TPL). Roland ha ottenuto la licenza per questa tecnologia da TPL Group.
- Il logo SD (SD) e il logo SDHC (SDHC) sono marchi registrati di SD-3C, LLC.
- Questo prodotto include una piattaforma software integrata eCROS di eSOL Co.,Ltd.
  eCROS è un marchio registrato di eSOL Co., Ltd. in Giappone.
- Questo prodotto include caratteri digitali di Yourname, Inc. Carattere digitale: Copyright © Yourname, Inc.

© 2011 Roland Corporation

Livello di ingresso nominale	INPUT: -20 dBu AUX IN: -10 dBu
Impedenza di ingresso	INPUT: 1 MΩ AUX IN: 22 kΩ
Livello di uscita nominale	-20 dBu
Impedenza di uscita	1 kΩ
Impedenza di carico consigliata	10 kΩ o superiore
Registrazione/ Riproduzione	Tempo di registrazione massimo: circa 3 ore Numero massimo di frasi memorizzate: 99 frasi Formato dati: WAV (44,1 kHz, Lineare a 16 bit, stereo)
Interfaccia USB	Supporto per USB 2.0/1.1 MSC
Alimentazione	DC 9 V: batteria alcalina (9 V, 6LR61), adattatore CA (serie PSA: disponibile separatamente)
Portata attuale	70 mA (9 V max.) Batteria alcalina (9 V, 6LR61): circa 3 ore * **I valori indicati possono variare in base alle effettive condizioni d'uso.**
Dimensioni	73 (L) x 129 (P) x 59 (A) mm
Peso	450 g (inclusa la batteria)

Accessori	Manuale dell'utente, foglio illustrativo ("UTILIZZO SICURO DELL'UNITÀ", "NOTE IMPORTANTI" e "Informazioni"), batteria alcalina (9 V, 6LR61) già installata nell'unità * **La batteria fornita con l'unità prevede un utilizzo temporaneo, principalmente per verificare il funzionamento dell'unità. È consigliabile sostituirla con una batteria alcalina a secco.**
Opzioni (disponibile separatamente)	Adattatore CA (serie PSA) Interruttore a pedale: FS-5U, FS-6

* **0 dBu = 0,775 Vrms**
* **Allo scopo di migliorare il prodotto, le specifiche e/o l'aspetto di questa unità sono soggetti a modifiche senza preavviso.**