# H2O IR

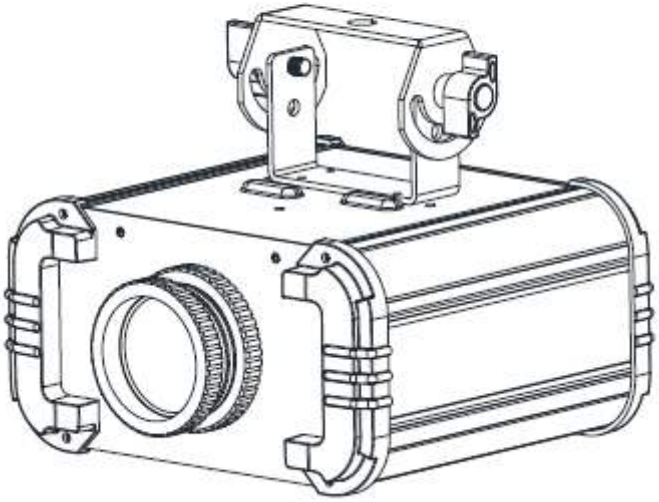

# *Bedienungsanleitung*

A.D.J. Supply Europe B.V.
Junostraat 2
6468 EW Kerkrade
Niederlande
www.americandj.eu

6/15

**©2013 ADJ Products, LLC** Alle Rechte vorbehalten. Die hier enthaltenen Informationen, technischen Details, Diagramme, Darstellungen und Anweisungen können ohne vorherige Ankündigung geändert werden. Das hier enthaltene Logo von ADJ Products, LLC und die bezeichnenden Produktnamen und -nummern sind Handelsmarken von ADJ Products, LLC. Der Urheberschutz erstreckt sich auf alle Formen und Ausführungen urheberrechtlich geschützter Materialien und Informationen, die durch den Gesetzgeber, die Rechtsprechung oder im Folgenden durch den Urheberschutz abgedeckt sind. Die in diesem Dokument verwendeten Produktnamen können Marken oder eingetragene Handelsmarken ihrer jeweiligen Eigentümer sein und werden hiermit als solche anerkannt. Alle Marken und Produktnamen, die nicht Marken und Produktnamen von ADJ Products, LLC sind, sind Marken oder eingetragene Handelsmarken ihrer jeweiligen Eigentümer.

**ADJ Products, LLC** und verbundene Unternehmen übernehmen hiermit keine Haftung für Schäden an Eigentum, Ausstattung, Gebäuden und der elektrischen Installation sowie für Verletzungen von Personen, direkte oder indirekte, erhebliche wirtschaftliche Verluste, die im Vertrauen auf in diesem Dokument enthaltenen Informationen entstanden und/oder das Ergebnis unsachgemäßer, nicht sicherer, ungenügender und nachlässiger Montage, Installation, Aufhängung und Bedienung dieses Produktes sind.

# Inhaltsverzeichnis

EINLEITUNG....4
ALLGEMEINE ANWEISUNGEN....4
EIGENSCHAFTEN....4
INSTALLATION....4
SICHERHEITSHINWEISE....5
BETRIEBSANWEISUNG....5
FERNBEDIENUNG UC IR VON ADJ....6
PHOTOMETRISCHES DIAGRAMM....6
43-GRAD-LINSE EINBAUEN....6
AUSWECHSELN DER SICHERUNG....7
REINIGUNG....7
FEHLERBEHEBUNG....8
TECHNISCHE DATEN....8
RoHS – ein großer Beitrag zur Erhaltung unserer Umwelt....9
WEEE – Entsorgung von Elektro- und Elektronikaltgeräten....10
BEMERKUNGEN....11

## EINLEITUNG

***Erste Schritte:***

Vielen Dank, dass Sie sich für den Kauf eines H2O IR von ADJ Products, LLC, entschieden haben. Der H2O IR ist ein verbessertes Modell des äußerst beliebten H2O LED. Dieses Gerät verfügt über bessere optische Eigenschaften und eine hellere LED mit lebendigeren Farben. Mit der Fernbedienung UC IR von ADJ (separat erhältlich) lässt sich das Gerät ebenfalls ansteuern. Das Gerät eignet sich für Theater, Studios, Ladengeschäfte und andere ähnliche Standorte.

***Auspacken:***

Jeder H2O IR wird gründlich werksseitig überprüft und hat in einwandfreiem Zustand das Werk verlassen. Überprüfen Sie die Verpackung gründlich auf Schäden, die während des Transports entstanden sein könnten. Wenn Ihnen der Verpackungskarton beschädigt erscheint, überprüfen Sie das Gerät genau auf alle Schäden und vergewissern Sie sich, dass das zur Inbetriebnahme des Geräts benötigte Zubehör unbeschädigt und vollständig vorhanden ist. Bitte wenden Sie sich im Schadensfall oder bei fehlendem Zubehör zur Klärung an unsere kostenlose Kundensupport-Hotline. Bitte schicken sie das Gerät nicht ohne vorherigen Kontakt mit unserem Kundensupport an Ihren Händler zurück.

***Kundensupport:*** Falls Sie Probleme bezüglich des Produkts haben, kontaktieren Sie bitte den American DJ Shop Ihres Vertrauens.

Wir bieten Ihnen ebenso die Möglichkeit, uns direkt zu kontaktieren: Sie erreichen uns über unsere Website www.americandj.eu oder via E-Mail: support@americandj.eu

**Achtung!** Um das Risiko von Stromschlägen oder Feuer zu verhindern oder zu reduzieren, dürfen Sie dieses Gerät niemals im Regen oder bei hoher Luftfeuchtigkeit benutzen.

***Vorsicht!*** Die eingebauten Komponenten sind für den Kunden wartungsfrei. Versuchen Sie nicht, selbst Reparaturen durchzuführen; dies führt zum Verfall Ihrer Gewährleistungsansprüche. Im unwahrscheinlichen Fall einer notwendigen Reparatur, wenden Sie sich bitte an den Kundensupport von ADJ.

*Bitte führen Sie die Versandverpackung nach Möglichkeit der Wiederverwertung zu.*

## ALLGEMEINE ANWEISUNGEN

Um eine größtmögliche Leistungsfähigkeit des Geräts zu gewährleisten, lesen Sie diese Bedienungsanleitung sorgfältig durch und machen sich mit den wichtigsten Funktionen vertraut. Diese Anleitung enthält wichtige Informationen über den Betrieb und die Instandhaltung dieses Geräts. Bitte heben Sie diese Bedienungsanleitung zur späteren Einsicht zusammen mit dem Gerät auf.

## EIGENSCHAFTEN

- eingebauter Hängebügel inbegriffen
- 5 Farben plus Weiß
- Farbmischung
- 34-Grad-Linse & optionale 43-Grad-Linse
- kompatibel mit UC IR-Fernbedienung von ADJ (separat erhältlich)

## INSTALLATION

Das Gerät muss mit einer Befestigungsschelle (nicht im Lieferumfang enthalten) befestigt werden, die am mitgelieferten Befestigungsbügel montiert wird. Stellen Sie immer sicher, dass das Gerät gut befestigt ist, um Vibrationen und Verrutschen während des Betriebs zu vermeiden. Stellen Sie immer sicher, dass die Struktur, an die Sie das Gerät befestigen, sicher und in der Lage ist, das Zehnfache des Gewichts des Geräts zu tragen. Beim Befestigen muss das Gerät mit einem Sicherheitskabel gesichert sein, das das Zwölffache des Gewichtes des Geräts tragen kann.

Die Technik muss von einer entsprechend geschulten Fachkraft installiert werden, und sie muss außerhalb der Reichweite Unbefugter montiert werden.

## SICHERHEITSHINWEISE

• Um das Risiko von Stromschlägen oder Feuer zu verhindern oder zu reduzieren, dürfen Sie dieses Gerät niemals im Regen oder bei hoher Luftfeuchtigkeit benutzen.
• Verhindern Sie, dass Wasser oder andere Flüssigkeiten in das Innere dieses Geräts gelangen.
• Nehmen Sie das Gerät nicht in Betrieb, wenn das Stromkabel Scheuerstellen aufweist oder gebrochen ist. Versuchen Sie nicht, den Massestift des Stromkabels zu entfernen oder abzubrechen. Dieser Stift dient zur Reduzierung des Risikos von Stromschlägen und Feuer im Fall von innerhalb des Geräts auftretenden Kurzschlüssen.
• Trennen Sie vor dem Anschließen weiterer Geräte dieses Gerät von der Stromversorgung.
• Entfernen Sie unter keinen Umständen das Gehäuse. Die eingebauten Komponenten sind für den Kunden wartungsfrei.
• Betreiben Sie dieses Gerät nie bei geöffnetem Gehäuse.
• Schließen Sie dieses Gerät niemals an einen Dimmer an.
• Achten Sie immer darauf, dass Sie das Gerät an einer Stelle montieren, an der genügend Lüftung gewährleistet ist. Planen Sie einen Abstand von 15 cm zwischen dem Gerät und einer Wand ein.
• Betreiben Sie dieses Gerät nie, wenn es beschädigt ist.
• Dieses Gerät ist nur für den Gebrauch in Gebäuden vorgesehen. Die Benutzung im Außenbereich führt zum Verlust aller Gewährleistungsansprüche.
• Trennen Sie während längerer Perioden des Nichtgebrauchs des Geräts dieses von der Stromanbindung.
• Montieren Sie die Einheit immer auf einen sicheren und stabilen Untergrund.
• Die Kabel zur Stromversorgung sollten so gelegt werden, dass voraussichtlich nicht darauf getreten wird oder Gegenstände auf ihnen abgestellt oder gegen sie gelehnt werden können, und schenken Sie besondere Beachtung den Stellen, wo die Kabel aus dem Gerät austreten.
• Reinigung – Das Gerät muss genau nach den Angaben des Herstellers gereinigt werden. Weitere Informationen über die Reinigung finden Sie auf Seite 7.
• Hitze – Das Gerät darf nicht in der Nähe von Wärmequellen, wie etwa Radiatoren, Wärmestrahler, Öfen, Verstärker, usw. installiert werden, die Hitze erzeugen.
• Das Gerät sollte nur von qualifizierten Service-Technikern gewartet werden, wenn:
A. Das Stromkabel oder der Stecker beschädigt worden sind.
B. Gegenstände auf das Gerät gefallen sind oder Flüssigkeiten auf dem Gerät verschüttet worden sind.
C. Das Gerät Regen oder Wasser ausgesetzt worden ist.
D. Das Gerät offenbar nicht einwandfrei funktioniert oder eine deutliche Veränderung in der Arbeitsleistung erkennbar ist.

## BETRIEBSANWEISUNG

***Betrieb:*** Dieses Gerät wurde als Stand-alone-Gerät konzipiert und benötigt daher keinen Controller. Der H2O IR wurde speziell für die Anforderungen von Theatergruppen oder Folmproduktionen entwickelt. Ziel war, ein kostengünstiges Gerät mit einem unglaublichen Lichteffekt für Situationen zu entwickeln, die ohne starke Blitzlichter oder Nebeleffekte auskommen. Dieses Gerät verfügt über fünf integrierte Farben, mit denen der Anwender seiner Kreativität freien Lauf lassen kann. Das Gerät ist sich sofort nach dem Auspacken einsatzbereit. Wenn Sie das Gerät mit einer passenden Steckdose verbinden, leuchtet die Lampe auf und die zwei internen Effekträder beginnen sofort, sich zu drehen.
Auf der Rückseite des Geräts ist ein Umschalter zur Steuerung des internen Farbrads. Wenn der Umschalter in einer Stellung ist, scrollt das Farbrad automatisch und kontinuierlich durch das Farbrad. Wenn der Umschalter in der entgegengesetzten Stellung ist, ist das Farbrad gesperrt. Sie können einen dramatischeren Effekt erzeugen, indem Sie Kombinationen aus geteilten Farben verwenden; halten Sie dazu das Rad in einer beliebigen Stellung zwischen zwei Farben an.
***Fokuslinse:*** Die Linse lässt sich durch Drehung im und entgegen des Uhrzeigersinns nach Bedarf fokussieren.

## FERNBEDIENUNG UC IR VON ADJ

Mit der Fernbedienung **UC IR** können Sie unterschiedliche Funktionen ansteuern (siehe unten). Zur Steuerung des Geräts richten Sie die Fernbedienung auf dessen Vorderseite und achten darauf, dass Sie nicht weiter als 10 Meter davon entfernt sind.

**STAND BY -** Wenn Sie diese Taste drücken, verdunkelt sich das Gerät.
**FULL ON -** Diese Taste ist bei diesem Gerät nicht aktiviert.
**FADE/GOBO -** Mit dieser Taste können Sie das Effektrad starten und anhalten.
**"DIMMER +" und "DIMMER -" -** Diese Tasten dienen zur Einstellung der Ausgabeintensität.
**STROBE -** Diese Taste ist bei diesem Gerät nicht aktiviert.
**COLOR -** Mit dieser Taste können Sie das Farbrad drehen und anhalten.
**1-9 -** Diese Tasten sind bei diesem Gerät nicht aktiviert.
**SOUND ON & OFF -** Diese Tasten sind bei diesem Gerät nicht aktiviert.
**SHOW 0 -** Diese Taste ist bei diesem Gerät nicht aktiviert.

## PHOTOMETRISCHES DIAGRAMM

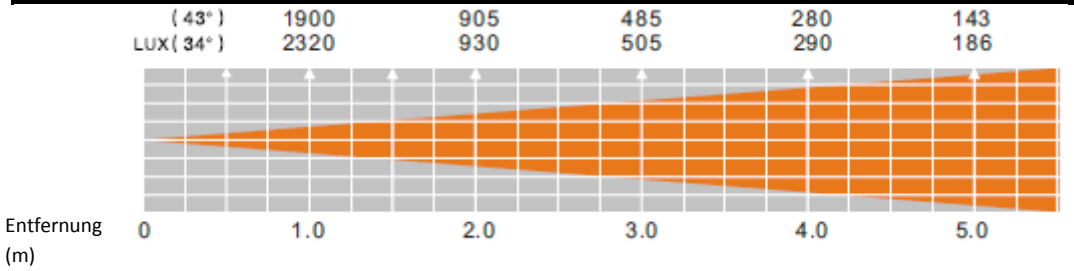


## 43-GRAD-LINSE EINBAUEN

Das Einbauen der 43-Grad-Linse geht recht einfach von der Hand. Gehen Sie dabei bitte sorgfältig vor.

Schrauben Sie die Fokuslinse ab. Drücken Sie mit dem Daumen leicht nach außen, bis sie herausragt.

Das Herausragen der Linse sollte wie auf der linken Abbildung dargestellt sein. Entfernen Sie die Linse und den Rückhaltering.

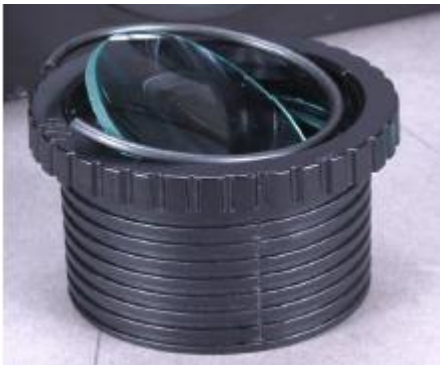

Drehen Sie den Objektivtubus um und fügen Sie die Linse ein. Legen Sie wieder vorsichtig den Rückhaltering ein. Seien Sie bei diesem Vorgang bitte sehr achtsam. Stellen Sie sicher, dass der Rückhaltering korrekt eingepasst ist und drücken Sie ihn passgenau gegen die Linse. Jetzt können Sie die Fokuslinse wieder in Ihren H2O IR einschrauben.

## AUSWECHSELN DER SICHERUNG

***Auswechseln der Sicherung:*** Trennen Sie das Netzkabel des Geräts von der Stromquelle. Sobald Sie das Kabel entfernt haben, können Sie den Sicherungshalter, der sich in der Anschlussbuchse für den Strom befindet, erkennen. Mithilfe eines Flachkopfschraubendrehers, den Sie in die Steckdose stecken, hebeln Sie den Sicherungshalter vorsichtig auf. Entfernen Sie die durchgebrannte Sicherung und ersetzen Sie sie durch eine neue. Der Sicherungshalter besitzt ein eingebautes Fach für eine zusätzliche Sicherung. Vergewissern Sie sich, dass Sie nicht die zusätzliche Sicherung mit der aktiven Sicherung verwechseln.

***Warnung:*** *Wenn Sicherungen immer wieder durchbrennen, STOPPEN Sie die Verwendung des Geräts. Kontaktieren Sie für weitere Informationen den Kundensupport. Ein weiterer Gebrauch des Geräts kann ernsthafte Schäden verursachen.*

## REINIGUNG

**Reinigung des Geräts:** Wegen Ablagerung von Rückständen von Nebel, Rauch und Staub auf den Optiken, sollten die inneren und äußeren Linsen regelmäßig gereinigt werden, um eine optimale Lichtleistung zu gewährleisten.

1. Benutzen Sie zum Abwischen der Gehäuseaußenseite einen handelsüblichen Glasreiniger und weiche Stofftücher.
2. Reinigen Sie die äußeren Linsen einmal nach 20 Tagen mit Glasreiniger und weichen Tüchern.
3. Achten Sie immer darauf, dass alle Teile völlig abgetrocknet sind, bevor Sie das Gerät wieder an die Stromversorgung anschließen.

Die Häufigkeit der Reinigung hängt von der Umgebung ab, in der das Gerät betrieben wird (also etwa bei Rauch, dem Einsatz von Nebelmaschinen oder Staub). Bei Dauerbetrieb empfiehlt sich eine monatliche Reinigung. Regelmäßiges Reinigen gewährleistet eine lange Betriebsdauer ihres Geräts und Laserstrahlen mit scharfen Kanten.

## FEHLERBEHEBUNG

***Fehlerbehebung:*** Nachstehend sind einige mögliche Störungen zusammen mit den jeweiligen Behebungsvorschlägen aufgelistet.

Am Gerät tritt kein Licht aus;

1. Vergewissern Sie sich, dass die Sicherung nicht durchgebrannt ist. Die Sicherung befindet sich auf dem rückseitigen Bedienfeld in der Netzsteckdose. Lesen Sie "Auswechseln der Sicherung".

## TECHNISCHE DATEN

| **Modell:** | **H2O IR** |
|---|---|
| ***STROMVERSORGUNG:*** | 120 V / 60 Hz oder 230 V / 60 Hz |
| ***LED:*** | 1 x 12-W-LED |
| ***LEISTUNGSAUFNAHME:*** | 23,8 W |
| ***ABMESSUNGEN:*** | 9,25”(L) x 9”(B) x 7.25”(H)<br>236 x 229 x 187 mm |
| ***GEWICHT:*** | 7,7 lbs. / 3,5 kg |
| ***SICHERUNG:*** | 1 A |
| ***ARBEITSPOSITION:*** | Jede sichere und geschützte Position |
| ***ABSTRAHLWINKEL:*** | 34 oder 43 Grad |
| ***FARBEN:*** | 5 Farben + Weiß und geteilte Farben |

***Automatische Spannungserkennung:*** *Das Gerät verfügt über ein automatisches Vorschaltgerät, das automatisch die anliegende Spannung erkennt, sobald der Netzstecker in die Schukosteckdose gesteckt wird.*

***Wichtig:*** *Änderungen und Verbesserungen an der technischen Spezifikation, der Konstruktion und der Bedienungsanleitung können ohne vorherige Ankündigung durchgeführt werden.*

## RoHS – ein großer Beitrag zur Erhaltung unserer Umwelt

Sehr geehrter Kunde,

Die Europäische Gemeinschaft hat eine Richtlinie erlassen, die eine Beschränkung/ein Verbot für die Verwendung gefährlicher Stoffe vorsieht. Diese RoHS genannte Regelung ist ein viel diskutiertes Thema in der Elektronikindustrie.

Sie verbietet unter anderem den Einsatz von sechs Stoffen: Blei (Pb), Quecksilber (Hg), sechswertiges Chrom (CR VI), Cadmium (Cd), polybromierte Biphenyle als Flammenhemmer (PBB), polybromierte Diphenylather als Flammenhemmer (PBDE). Unter die Richtlinie fallen nahezu alle elektrischen und elektronischen Geräte, deren Funktionsweise elektrische oder elektromagnetische Felder erfordert – kurzum: alle elektronischen Geräte, die wir im Haushalt und während der Arbeit nutzen.

Als Hersteller von Produkten der Marken AMERICAN AUDIO, AUDIO, AMERICAN DJ, ELATION Professional und ACCLAIM Lighting sind wir verpflichtet, diese Richtlinien einzuhalten. Bereits 2 Jahre vor Inkrafttreten der RoHS-Richtlinie haben wir deshalb begonnen, nach alternativen, umweltschonenderen Materialien und Herstellungsprozessen zu suchen.

Bei Inkrafttreten der RoHS wurden bereits alle unsere Geräte nach den Vorgaben der europäischen Gemeinschaft gefertigt. Durch regelmäßige Audits und Materialtests stellen wir weiterhin sicher, dass die verwendeten Bauteile stets den Richtlinien entsprechen und die Produktionsverfahren, soweit sie dem Stand der Technik entsprechen, umweltfreundlich sind.

Die RoHS-Richtlinie ist ein wichtiger Schritt auf dem Weg zur Erhaltung unserer Umwelt. Wir als Hersteller fühlen uns verpflichtet, unseren Beitrag dazu zu leisten.

## WEEE – Entsorgung von Elektro- und Elektronikaltgeräten

Jährlich landen tausende Tonnen umweltschädlicher Elektronikbauteile auf den Deponien der Welt. Um eine bestmögliche Entsorgung und Verwertung von elektronischen Bauteilen zu gewährleisten, hat die Europäische Gemeinschaft die WEEE-Richtlinie geschaffen.

Das WEEE-System (Waste of Electrical and Electronical Equipment) ist vergleichbar mit dem bereits seit Jahren umgesetzten System des „Grünen Punkt“. Die Hersteller von Elektronikprodukten müssen dabei einen Beitrag zur Entsorgung schon beim In-Verkehr-Bringen der Produkte leisten. Die so eingesammelten Gelder werden in ein kollektives Entsorgungssystem eingebracht. Dadurch wird die sach- und umweltgerechte Demontage und Entsorgung von Altgeräten gewährleistet.

Als Hersteller sind wir direkt dem deutschen EAR-System angeschlossen und tragen unseren Beitrag dazu bei.

(Registrierung in Deutschland: DE41027552)

Für die Markengeräte von AMERICAN DJ und AMERICAN AUDIO heißt das, dass Sie diese kostenfrei an Sammelstellen abgeben können; sie werden dann entsprechend dem Verwertungskreislauf zugeführt. Die Markengeräte unter dem Label ELATION Professional, die ausschließlich für den professionellen Einsatz konstruiert werden, werden direkt durch uns verwertet. Bitte senden Sie die Produkte von Elation am Ende Ihrer Lebenszeit direkt an uns zurück, damit wir deren fachgerechte Entsorgung vornehmen können.

Wie auch die zuvor erwähnte RoHS, ist die WEEE ein wichtiger Beitrag zum Umweltschutz und wir helfen gerne mit, unsere natürliche Umgebung durch dieses Entsorgungskonzept zu entlasten.

Für Fragen und Anregungen stehen wir Ihnen gerne zur Verfügung unter: info@americandj.eu

## BEMERKUNGEN

A.D.J. Supply Europe B.V.
Junostraat 2
6468 EW Kerkrade
Niederlande
www.americandj.eu