XD-V35 Digital Wireless

Manuale del pilota

40-00-0335 disponibile anche @ www.line6.com/manuals Rev D

Importanti istruzioni relative alla sicurezza

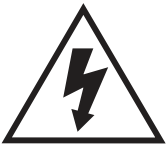

ATTENZIONE

RISCHIO DI SCOSSA ELETTRICA NON APRIRE

AVVERTENZA: PER RIDURRE IL RISCHIO DI INCENDIO O SCOSSA ELETTRICA, NON RIMUOVERE LE VITI. L'UNITÀ NON CONTIENE PARTI RIPARABILI DALL'UTENTE. TUTTE L'ASSISTENZA DEVE ESSERE EFFTTUATA DA PERSONALE SPECIALIZZATO.

AVVERTENZA: PER RIDURRE IL RISCHIO DI INCENDIO O SCOSSA ELETTRICA, NON ESPORRE L'APPARATO ALLA PIOGGIA O ALL'UMIDITÀ.

CERTIFICAZIONE

QUESTO DISPOSITIVO È CONFORME ALLA SEZIONE 15 DELLA NORMATIVA FCC. IL FUNZIONAMENTO DELL'UNITÀ È SOGGETTO ALLE SEGUENTI DUE CONDIZIONI: (1) IL DISPOSITIVO NON DEVE CAUSARE INTERFERENZE DANNOSE E, (2) IL DISPOSITIVO DEVE ESSERE IN GRADO DI RICEVERE QUALSIASI TIPO DI INTERFERENZA, INCLUSE QUELLE CHE POTREBBERO CAUSARNE UN NON CORRETTO FUNZIONAMENTO.

Avvertenza: Qualsiasi modifica o cambio non espressamente approvati per iscritto da Line 6 può invalidare i diritti di utilizzo dell'utente sull'unità.
Dichiarazione all'esposizione delle RF: Il presente trasmettitore non deve essere accoppiato o utilizzato in congiunzione con qualsiasi altro tipo di antenna o unità trasmittente.

Nota: il presente dispositivo è stato testato e trovato conforme ai limiti imposti per i dispositivi digitali di Classe B, in base a quanto stabilito dalla Sez. (Part) 15 della normativa FCC. Tali limiti sono stati imposti per fornire un ragionevole grado di protezione contro le interferenze nocive in ambito residenziale. Il presente dispositivo genera, utilizza e può emettere frequenze radio e, se non installato secondo le istruzioni, può interferire con le comunicazioni via radio. Tuttavia, non vi è alcuna garanzia che tali interferenze non si verifichino ugualmente. Se il dispositivo dovesse causare interferenze dannose alla ricezione di segnali televisivi o radio, il che può essere accertato spegnendo e riaccendendo il dispositivo, l'utente è invitato a mettere in atto una o più delle seguenti contromisure:
- Riorientare o spostare l'antenna ricevente.
- Incrementare la distanza tra il dispositivo e l'apparato ricevente.
- Collegare il dispositivo a una presa di corrente diversa da quella dove è connessa l'unità ricevente.
- Consultare il rivenditore o un tecnico TV/radio specializzato.

Questo apparato digitale di Classe B è conforme alla normativa canadese ICES-003. Questo apparato per la comunicazione radio di Categoria II ottempera ai requisiti richiesti dalla normativa Industry Canada Standard RSS-310. Cet appareil numerique de la classe B est conforme a la norme NMB-003 du Canada. Ce dispositif de radiocommunication de catégorie II respecte la norme CNR-310 d'Industrie Canada

La targhetta relativa alla conformità alla normativa FCC è attaccata al comparto batterie dell'unità THH06.
Per leggere la targhetta, rimuovere la base dell'unità THH06 svitando le viti in senso antiorario.

Leggere le seguenti istruzioni relative alla sicurezza. Conservare le seguenti istruzioni in un luogo sicuro

Prima di utilizzare il sistema XD-V35 Digital Wireless, leggere attentamente le linee guida fornite e le istruzioni relative alla sicurezza.

1. Rispettare tutte le avvertenze descritte nel manuale dell'utente dell'unità XD-V35.
2. Non effettuare operazioni al di fuori di quelle descritte nel manuale dell'utente dell'unità XD-V35. Richiedere assistenza di personale qualificato se:
   - è stato versato del liquido sull'unità, oppure ha subito l'impatto di un oggetto
   - l'unità è stata esposta alla pioggia o all'umidità
   - l'unità non funziona in modo normale o si sono verificate variazioni significative delle sue prestazioni
   - l'unità è stata fatta cadere o la struttura è danneggiata
3. Non collocare l'unità in prossimità di radiatori, termoconvettori o qualsiasi altro apparato in grado di generare calore.
4. Prestare attenzione a non introdurre oggetti o a far penetrare liquidi all'interno dell'unità. Non collocare l'unità in prossimità dell'acqua.
5. Non calpestare i cavi. Non collocare oggetti sui cavi per evitare di danneggiarli, né appoggiarcisi sopra. Prestare particolare attenzione a non danneggiare la spina del cavo o il segmento in prossimità del connettore di connessione.
6. Pulire solo con un panno umido.
7. Utilizzare esclusivamente gli accessori specificati dal produttore.
8. L'ascolto prolungato ad alto volume può causare danni irreparabili all'apparato uditivo. Assicurarsi di esporre sempre l'apparato uditivo a un tipo di "ascolto in sicurezza".

MI4-G50

MI4-G30
MI4-V30
KCC-REM-UOB-RXT06

ICASA	TA -2009/1484
	APPROVED

N222

Line 6, Inc.:
The POD, Clifton House, Butler's Leap
Rugby, Warwickshire, United Kingdom, CV 21 3RQ

26580 Agoura Road,
Calabasas, CA 91302-1921 USA

ANATEL
Agência Nacional de Telecomunicações
2891-10-6586
(01)07899153000011

ANATEL
Agência Nacional de Telecomunicações
1773-11-6586
(01)07899153010271

20543/SDPPI/2011 3794	20545/SDPPI/2011 3794

Grazie per aver scelto il sistema per microfono senza fili XD-V35. Il sistema senza fili, di alta qualità, è fornito in un formato plug-and-play che ne permette l'utilizzo immediato. Grazie alla trasmissione interamente digitale, il sistema è in grado di offrire funzioni e vantaggi maggiori rispetto agli apparati analogici della generazione passata, anche se l'utilizzo è comparabile a quello di unità senza fili simili. Comprendendo alcuni concetti di base, l'utente sarà in grado di ottenere una qualità audio eccellente, di assicurare un segnale senza interruzioni audio e di imparare a utilizzare trasmissioni multicanale senza interferenze o altri conflitti.

- Trasmissione digitale in banda 2,4 GHz – libera da vincoli di licenze a livello mondiale
- Libero da interferenze da parte di trasmettitori TV ad alta potenza in banda UHF
- Tecnologia digitale in grado di offrire la risposta audio di una connessione via cavo, senza compressione ed espansione: convertitori digitali a 24 bit, fino a 118 dBA di range dinamico e larghezza di banda compresa tra 10 e 20 kHz
- Latenza di sistema < 3,5 ms
- Trasmissione proprietaria a doppia frequenza, a garanzia di prestazioni audio senza interruzioni
- Compatibile con sistemi Wi-Fi esistenti
- Impostazione rapida: nessun bisogno di specificare valori di guadagno, soppressione audio o livelli
- 6 canali utilizzabili simultaneamente
- Raggio di azione di 83 metri (275 piedi)
- Autonomia del trasmettitore > 8 ore con due batterie alcaline in formato AA
- Livello di batteria e meter di livello RF a LED
- Ricevitore da tavolo con antenna interna
- Connettori di uscita XLR e TRS da 1/4"
- Realizzato per la piena compatibilità con i sistemi XD-V30 precedenti

Suggerimenti per una migliore resa

- Mantenere il più possibile sgombra da oggetti la distanza tra il trasmettitore e le antenne interne del ricevitore. In genere, il ricevitore dovrebbe essere collocato su un tavolo o una superficie elevata in altezza. Evitare di collocare il ricevitore in fondo al rack, dietro muri od ostacoli.
- Evitare di utilizzare i trasmettitori a una distanza eccessiva dai ricevitori, e utilizzare cavi microfonici XLR (o da ¼") per collegare il sistema audio.
- Evitare di collocare il ricevitore in prossimità di apparati in grado di generare radiofrequenze (RF), come ad esempio computer, router wireless, trasmettitori monitor in-ear e forni a microonde.
- Evitare di ostruire le antenne dei trasmettitori. Non coprire con il palmo della mano il fondo del trasmettitore portatile (microfono). Evitare di custodire in tasca il trasmettitore da cintura.

Componenti in dotazione

Ricevitore XD-V35: ricevitore, alimentatore esterno universale da 9 V / 0,5 A, manuale dell'utente.

Trasmettitore microfonico portatile THH06: trasmettitore, due (2) batterie alcaline formato AA; clip per montaggio su asta per microfono.

oppure

Trasmettitore da cintura TBP06: trasmettitore, due (2) batterie alcaline formato AA; microfono lavalier unidirezionale con schermo antivento e clip.

Guida rapida all'impostazione del sistema XD-V35 Digital Wireless

Ricevitore

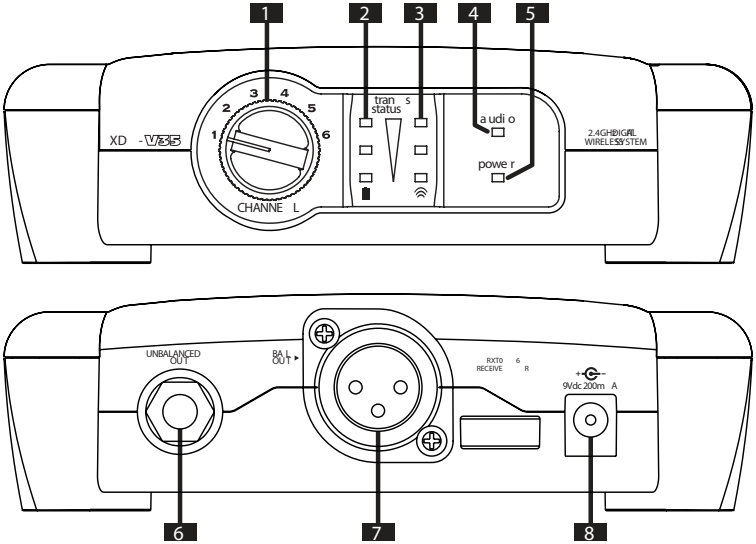

1. **Manopola Channel Select a 6 posizioni**

2. **Indicatori a LED Livello batteria:** serie di LED che indicano l'autonomia della batteria del trasmettitore; quando sono tutti accesi, l'autonomia del trasmettitore è al massimo; l'ultimo LED in basso si illumina in rosso per segnalare 1 ora di autonomia rimanente, e lampeggia in rosso quando l'autonomia è inferiore ai 40 minuti.

3. **Indicatori a LED Livello trasmissione segnale:** serie di LED verdi che indicano l'intensità/qualità del segnale RF del trasmettitore; con il trasmettitore spento, la luce rossa indica interferenza su quel determinato canale.

4. **LED Audio:** si illumina in verde in presenza di segnale.

5. **LED Power:** si illumina in blu all'accensione.

6. **Uscita audio sbilanciata da 1/4 di pollice**

7. **Uscita audio bilanciata XLR**

8. **Connettore di alimentazione 9VDC:** per il collegamento del cavo dell'alimentatore fornito di serie; collegare l'alimentatore in una presa di corrente per accendere il ricevitore. Ruotare la manopola **Channel Select** sul canale desiderato (che deve corrispondere a quello del trasmettitore). Collegare il ricevitore a un mixer o a un dispositivo simile utilizzando un cavo audio. Il ricevitore è così pronto all'uso.

Nota: il ricevitore ha l'antenna interna.

Trasmettitore da cintura

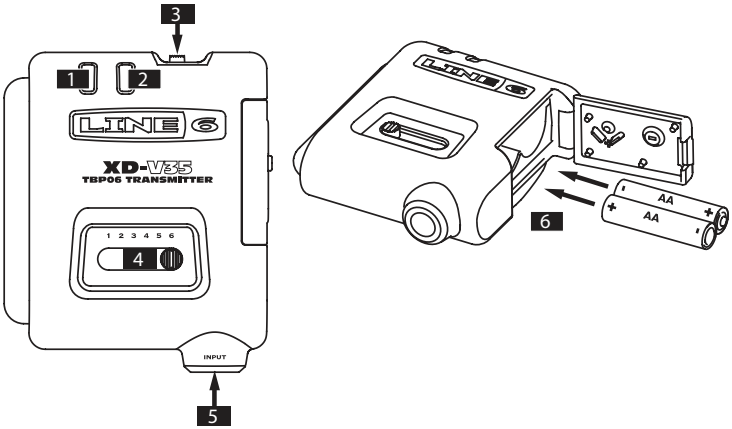

1. **LED Audio:** si illumina in verde in presenza di segnale
2. **LED Livello batteria:** si illumina in blu per indicare una buona autonomia, in rosso per segnalare un'autonomia scarsa e lampeggia in rosso per indicare che l'autonomia della batteria è inferiore ai 40 minuti
3. **Interruttore a scorrimento On / Off**
4. **Interruttore a scorrimento Channel Select**
5. **Ingresso TRS da un quarto di pollice (1/4")**
6. **Sportello comparto batteria:** far scorrere l'interruttore per aprire lo sportello incernierato del comparto batteria. Aprire il comparto batterie sul fianco del trasmettitore da cintura, e inserire due batterie in formato AA. Far scorrere l'interruttore **On/Off** per accendere l'unità. Far scorrere l'interruttore **Channel Select** per scegliere un canale; il canale deve corrispondere a quello selezionato sul ricevitore. Il trasmettitore è così pronto all'uso.

Nota: il trasmettitore da cintura è fornito di una clip che ne permette l'aggancio a una cintura o a un indumento.

Trasmettitore portatile

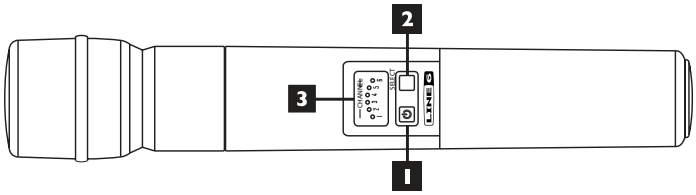

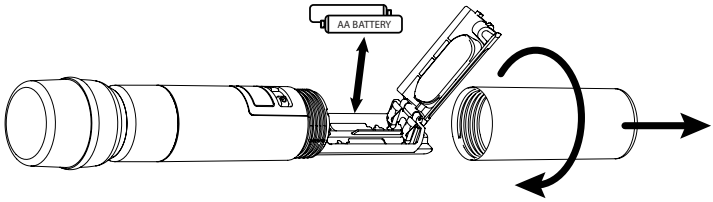

1. **Tasto Power:** premere brevemente per accendere il trasmettitore; tenerlo premuto circa due secondi per spegnerlo
2. **Tasto Select:** per la selezione dei canali da 1 a 6
3. **LED Channel:** si illumina in blu per mostrare il canale di trasmissione attivo; il Canale 6 si illumina in rosso quando l'autonomia della batteria è scarsa, e lampeggia in rosso quando l'autonomia è inferiore ai 40 minuti. Svitare la base del trasmettitore e inserire due batterie formato AA. Premere il tasto On per accenderlo. Premere il tasto **Select** per impostare il canale, indicato dalla posizione del LED; selezionare lo stesso numero di canale del scelto sul ricevitore. Il trasmettitore è così pronto all'uso.

Impostazioni dettagliate del ricevitore XD-V35

Il ricevitore è davvero facile da impostare. In questa sezione vengono aggiunti solo alcuni dettagli in più.

- Se usato da solo, collocare il ricevitore su una superficie dalla quale è possibile, per la maggior parte, vedere l'area su cui si muoveranno i trasmettitori. Questo permetterà di ottimizzare il raggio d'azione.
- Collegare l'alimentatore DC-1G in dotazione al connettore 9VDC da 200 mA sul pannello posteriore; per evitare la disconnessione accidentale del cavo, avvolgerlo sull'apposito gancio alla sinistra del connettore. Inserire l'alimentatore in una presa di corrente c.a. con tensione compresa tra 90 e 240 VAC a 50 o 60 Hz.
- Il LED blu **Power** sul pannello frontale si illumina quando il ricevitore è acceso.
- Ruotare la manopola **Channel Select** per selezionare uno dei canali da 1 a 6. Il canale impostato sul ricevitore deve essere uguale a quello impostato sul trasmettitore. Se si desidera utilizzare più ricevitori, impostare ognuno di questi su un canale differente.
- Con il trasmettitore associato acceso è possibile notare come, a seconda della distanza, i LED di destra verdi nella sezione **Trans Status** segnalino l'intensità della trasmissione RF.
- Coi LED verdi di sinistra nella sezione **Trans Status**, invece è possibile stabilire l'autonomia della batteria del trasmettitore. Quando l'autonomia della batteria è bassa, il LED inferiore si illumina in rosso, e lampeggia in rosso quando l'autonomia è inferiore ai 40 minuti.
- Parlando o cantando nel microfono, il LED verde **Audio** si illumina.
- Collegare al sistema audio utilizzando i connettori **Uscita audio bilanciata XLR** o **Uscita audio sbilanciata da 1/4 di pollice** sul pannello posteriore. **Nota:** il segnale in uscita da entrambi

i connettori è di livello microfonico, e il ricevitore è sprovvisto di controllo di guadagno o attenuazione. ⚠ Non utilizzare connettori TRS con il ricevitore XD-V35, poiché l'anello di questo è utilizzato per gli aggiornamenti del firmware, e potrebbe generare disturbi di tipo digitale nel segnale.

Nota: con il trasmettitore associato spento, l'illuminazione dei LED in rosso sulla destra della sezione **Trans Status** indicherà un livello d'interferenza medio-alto sul canale selezionato del ricevitore non proveniente da un trasmettitore Line 6. Il livello d'interferenza è direttamente proporzionale al numero di LED rossi illuminati. Tali condizioni possono limitare il raggio d'azione del sistema. In questo caso, allontanare il ricevitore dalla sorgente del disturbo, come ad esempio un modem Wi-Fi o un computer con ricetrasmittente, oppure selezionare un canale libero da interferenze.

Guida dettagliata d'impostazione per il trasmettitore portatile THH06

- Girare in senso antiorario la sezione inferiore del trasmettitore THH06, svitarla e rimuoverla. Usando un'unghia, tirare a sé con attenzione il coperchio della batteria per aprire il comparto che è incernierato alla base del trasmettitore.
- Inserire due batteria formato AA, prestando attenzione a rispettare la polarità indicata all'interno del comparto. Utilizzare batterie alcaline, o batterie ricaricabili NiMH da 2.400 - 2.800 mAh. Chiudere il coperchio della batteria e riavvitare la sezione inferiore del trasmettitore.
- Tenere premuto brevemente il tasto sinistro al di sotto del display **Channel** per attivarlo. Un piccolo LED blu si illumina sopra il canale correntemente selezionato.
- Premere il tasto **Select** sulla destra per passare al canale successivo; il LED blu sopra il numero scelto si illumina. A ogni pressione, il trasmettitore seleziona il canale successivo. Il canale selezionato viene immediatamente attivato. **Nota:** i tasti del trasmettitore sono incassati per prevenire l'attivazione accidentale, per cui è necessario premerli a fondo fino ad avvertire uno scatto.
- Quando il trasmettitore si trova sullo stesso canale del ricevitore, su quest'ultimo i LED di **Trans Status** si illuminano in verde; parlando nel microfono, anche il LED **Audio** del ricevitore si illumina in verde.

Nota: quando l'autonomia della batteria del trasmettitore è bassa, il LED sopra il numero 6 sul display si illumina in rosso, e lampeggia in rosso quando l'autonomia è inferiore ai 40 minuti. Gli indicatori dell'autonomia dei trasmettitori Line 6 sono stati tarati con batterie alcaline, per cui quando si utilizzano batterie NiMH ricaricabili la lettura potrebbe non essere accurata; tuttavia, come indicazione generale, si raccomanda di sostituire le batterie non appena il LED si illumina in rosso. Si sconsiglia l'utilizzo di batterie zinco-carbone.

Guida dettagliata all'impostazione del trasmettitore portatile TBP06

- Aiutandosi con un'unghia, far scorrere il fermo sullo sportello della batteria, collocato sulla destra del trasmettitore.
- Aprire lo sportello incernierato, inserire due batterie in formato AA, prestando attenzione alla polarità indicata sulla parte superiore del comparto batterie. Utilizzare batterie alcaline, o batterie ricaricabili NiMH da 2.400 - 2.800 mAh. Chiudere lo sportello e far scorrere il fermo con l'unghia per bloccarlo.
- Far scorrere l'interruttore sulla parte superiore del trasmettitore in posizione ON; il LED marcato **Batt** (batteria) si illumina in blu. **Nota:** quando l'autonomia della batteria del trasmettitore è bassa, il LED **Batt** si illumina in rosso, e lampeggia in rosso quando l'autonomia è inferiore ai 40 minuti.

- Sulla faccia del trasmettitore, l'interruttore a scorrimento **Channel** select permette di selezionare uno dei canali tra 1 e 6. Far scorrere l'interruttore sul canale desiderato; il selettore è del tipo dentato, per cui si bloccherà sul canale scelto. Il canale selezionato viene immediatamente attivato.
- Collegare il microfono lavalier al jack TRS da 1/4" (punta-anello-manica) sul fondo del trasmettitore. Parlando nel microfono, il LED **Audio** si illumina.
- Quando il trasmettitore si trova sullo stesso canale del ricevitore, su quest'ultimo i LED di **Trans Status** si illuminano in verde; parlando nel microfono, anche il LED **Audio** del ricevitore si illumina in verde.

Collegamento del ricevitore XD-V35

Il ricevitore dispone di un connettore XLR bilanciato e uno da 1/4 di pollice sbilanciato (punta e manica). Per collegare l'unità a un mixer (amplificato o meno), utilizzare un cavo microfonico tra l'uscita del ricevitore e l'ingresso microfonico del mixer; così come si farebbe con un microfono normale. L'uscita del ricevitore XD-V35 è virtualmente uguale a quella del microfono sul trasmettitore, o a quella di un qualsiasi microfono standard collegato via cavo.

Per il collegamento a un amplificatore per strumenti o altro apparecchio audio con connettore da 1/4 di pollice (come ad esempio un processore di effetti), utilizzare un cavo per strumenti con due connettori da 1/4 di pollice. Anche quest'uscita è di livello microfonico.

Suggerimenti nell'utilizzo dei microfoni

Idealmente, bisognerebbe sforzarsi di mantenere una distanza costante e una relazione tra la bocca e il microfono. A teatro, questo è spesso ottenuto posizionando un piccolo microfono all'attaccatura dei capelli sulla fronte, o appena sopra l'orecchio. Posizionando il microfono sul colletto o in prossimità di una spalla, è possibile che girando la testa si verifichi un abbassamento del livello; in questo caso è necessario sperimentare per ridurre al minimo l'effetto. Il posizionamento al centro del petto può contribuire a mantenere costante il livello, ma essendo lontano dalla bocca e abbastanza al riparo dalla linea diretta della voce in genere si ottiene un timbro carico di medi o "di petto".

Il trasmettitore da cintura V35 include un filtro roll-off.

Test del camminamento per l'area coperta

Quando si deve impostare un sistema senza fili per la prima volta in un nuovo ambiente, è buona norma collocare i ricevitori dove poi saranno durante l'evento, e percorrere per esteso l'area con i trasmettitori accesi. Poi bisognerebbe usare i trasmettitori per notare interruzioni di segnale, e annotare la posizione in cui questi avvengono rispetto al ricevitore.

Se possibile poi, è una buona idea riposizionare il ricevitore per coprire meglio l'area e migliorare o eliminare i settori in cui la trasmissione del segnale è più debole, rendendo più visibili tra loro gli apparati di comunicazione.

APPENDICE

Risoluzione dei problemi

Problema	Soluzione
Nessun audio in ingresso	Il trasmettitore è spento o la batteria è esaurita Le batterie sono state inserite non rispettando la polarità Il trasmettitore e il ricevitore si trovano su canali differenti Il ricevitore è spento oppure scollegato/non connesso
Impossibile spegnere il trasmettitore **Impossibile cambiare canale**	Il trasmettitore è stato bloccato (solo modello portatile THH06)
Perdita di segnale **Interruzioni audio** **Raggio d'azione corto**	Troppa distanza tra il trasmettitore e il ricevitore. Altri trasmettitori o dispositivi RF si trovano vicino ai ricevitori. Il ricevitore non è "a vista" con il trasmettitore Interferenza sul canale, si consiglia di cambiare canale È stato acceso un altro trasmettitore Line 6 e impostato sullo stesso canale

Impostazione dei trasmettitori THH06 e TBP06 in modalità di compatibilità XD-V30

Il sistema XD-V35 viene fornito dalla fabbrica con la nuova modalità a doppia frequenza RF2. Per utilizzare un trasmettitore XD-V35 con un ricevitore XD-V30 (modalità RF1), è necessario passare dalla modalità RF2 alla RF1. Il metodo cambia leggermente a seconda dell'unità portatile o da cintura.

Trasmettitore portatile THH06

- Spegnere il trasmettitore.
- Tenere premuto il tasto SELECT.
- Mentre si tiene premuto il pulsante SELECT, tenere premuto il tasto ON.
- Il LED blu sopra il canale 1 lampeggia tre volte per indicare che il trasmettitore è ora in modalità RF1.
- Per ripristinare la modalità RF2, ripetere i passi sopra descritti; il LED blu sopra il canale 2 lampeggerà tre volte per indicare il ripristino della modalità RF2.

Trasmettitore da cintura TBP06

- Con il trasmettitore spento, impostare l'interruttore a scorrimento Channel Select sul canale 6.
- Accendere il trasmettitore.
- Attendere che il LED lampeggi prima in blu, poi in verde.
- Spostare rapidamente l'interruttore a scorrimento Channel Select verso sinistra sul canale 1.
- Spostare rapidamente l'interruttore a scorrimento Channel Select verso destra sul canale 6.
- Quest'operazione deve essere completata entro tre secondi da quando si accende il trasmettitore.
- Il LED blu lampeggia una volta per indicare che il trasmettitore è ora in modalità RF1. Per ripristinare la modalità RF2, ripetere i passi sopra descritti; il LED blu lampeggerà due volte per indicare il ripristino della modalità RF2.

Specifiche tecniche Sistema XD-V35 Digital Wireless

Sistema

Banda di frequenza	Banda 2,4 GHz ISM
Canali compatibili	6
Diversità spaziale con buffering digitale	Sì
Diversità di frequenza	Sì (2 frequenze per canale)
Design compander-free	Sì
% risposta in frequenza THD	10 Hz (-0,5 dB) - 20 kHz (-2,5 dB) 0,03% tipica
Latenza di sistema	< 3,5 ms (da ingresso audio a uscita)
Intervallo di temperatura operativa	da 0 a 50 °C
Intervallo	fino a 83 metri (275 piedi) Il raggio d'azione reale dipende dalle sorgenti di interferenza RF nelle vicinanze e dagli ostacoli a vista

Ricevitore

Indicatore intensità segnale RF Indicatore di livello della batteria	LED a 3 segmenti LED a 3 segmenti
LED presenza audio	Sì
Regolazione Pad e soppressione audio	Non richiesto
Antenne riceventi	Interna
Formato ricevitore	Da tavolo
Requisiti di alimentazione del ricevitore	9 V c.d. (200mA)
Impedenza di uscita	XLR: 150 Ohm Bilanciata / 1/4": 1 kOhm, sbilanciata 95 dBm
Sensibilità rigetto dell'immagine	56 dB

Trasmettitori

Potenza di uscita trasmettitore RF	10 mW
Autonomia batteria	8 ore
Batterie	2 x AA alcaline
Indicatore di livello della batteria	LED batteria scarica
Intervallo dinamico Unità portatile THH06 Unità da cintura TBP06	 >115 dB >118 dB
Livello di ingresso audio massimo TBP06	6,5 Vpp
Impedenza ingresso unità da cintura TBP06	1,3 M Ohm
Tensione bias fornita unità da cintura TBP06	5 VDC

Piedinatura connettore TRS da 1/4" per unità da cintura TBP06

- Punta = segnale
- Anello = voltaggio bias, 5 VDC
- Manica = terra

N77024705