WBS-200

Wireless Belt Pack System

WMS-100

Wireless Handmic System

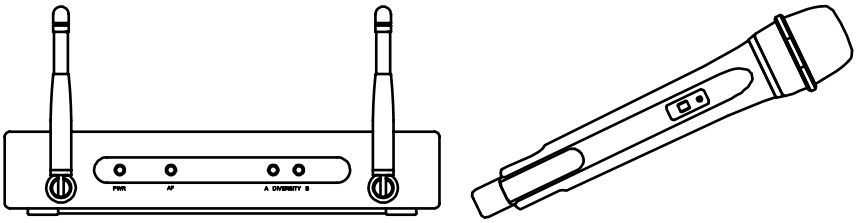

FRANCAIS

Mode d'emploi

Other languages can be downloaded from:
WWW.JB-SYSTEMS.EU

CE

JBSYSTEMS

Version: 1.0

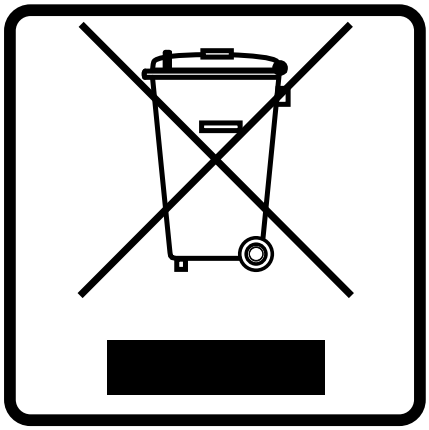

EN - DISPOSAL OF THE DEVICE
Dispose of the unit and used batteries in an environment friendly manner according to your country regulations.

FR - DÉCLASSER L'APPAREIL
Débarrassez-vous de l'appareil et des piles usagées de manière écologique Conformément aux dispositions légales de votre pays.

NL - VERWIJDEREN VAN HET APPARAAT
Verwijder het toestel en de gebruikte batterijen op een milieuvriendelijke manier conform de in uw land geldende voorschriften.

DU - ENTSORGUNG DES GERÄTS
Entsorgen Sie das Gerät und die Batterien auf umweltfreundliche Art und Weise gemäß den Vorschriften Ihres Landes.

ES - DESHACERSE DEL APARATO
Reciclar el aparato y pilas usadas de forma ecologica conforme a las disposiciones legales de su pais.

PT - COMO DESFAZER-SE DA UNIDADE
Tente reciclar a unidade e as pilhas usadas respeitando o ambiente e em conformidade com as normas vigentes no seu país.

MODE D'EMPLOI

Nous vous remercions d'avoir acheté ce produit JB Systems®. Veuillez lire ce mode d'emploi très attentivement afin de pouvoir exploiter toutes les possibilités de cet appareil.

CARACTERISTIQUES

Cet appareil ne produit pas d'interférences radio. Il répond aux exigences nationales et européennes. La conformité a été établie et les déclarations et documents correspondants ont été déposés par le fabricant.

- Système de micro UHF sans fil :
  - WMS-100 : cette version comprend le micro à main WMIC-100 ;
  - WBS-200 : cette version comprend le boîtier pour ceinture WBP-200 et un micro cravate.
- Le boîtier pour ceinture et le micro à main peuvent tous les deux être utilisés avec des piles rechargeables!
- L'entrée du boîtier pour ceinture comporte un inverseur ligne / micro : il peut donc être utilisé comme boîtier pour ceinture destiné à une guitare !
- Réception en diversité pour une meilleure stabilité : cela permet d'éviter les chutes du signal.
- Réglage du silencieux (squelch) ajustable pour garantir une réception stable et exempte de bruits parasites indésirables.
- Tonalité de silencieux pour améliorer la fiabilité.
- On peut sélectionner 16 fréquences via le synthétiseur PLL, et il est possible d'utiliser jusqu'à 6 sets en même temps.
- Présence d'antennes sur le panneau avant, ce qui facilite le montage dans un rack.
- En option, adaptateurs RP-WMIC 19", disponibles pour le montage dans un rack de 1 ou 2 récepteurs.
- Sorties aux standards XLR (symétriques) et jack (asymétriques).
- Réponse en fréquence : 823-832/863-865MHz (en usage libre dans la plupart des pays européens).

AVANT L'UTILISATION

Quelques instructions importantes:

- Avant d'utiliser cet appareil, assurez-vous de l'absence de dommages liés au transport. En cas de dommages, n'utilisez pas l'appareil et contactez le vendeur.
- **Important:** Cet appareil a quitté notre usine en parfaite condition et bien emballé. Il est primordial que l'utilisateur suive les instructions de sécurité et avertissements inclus dans ce manuel. La garantie ne s'applique pas en cas de dommage lié à une utilisation incorrecte. Le vendeur ne prend pas la responsabilité des défauts ou de tout problème résultant du fait de n'avoir pas tenu compte des mises en garde de ce manuel.
- Conservez ce manuel dans un endroit sûr pour toute consultation future. Si vous vendez l'appareil, assurez-vous d'y joindre ce manuel également.
- Afin de protéger l'environnement, merci de recycler les emballages autant que possible.

Vérifiez le contenu:

Vérifiez si l'emballage contient bien les articles suivants :

- Mode d'emploi
- 1 récepteur en diversité WR-100.
- 1 câble mono jack-jack.
- 1 adaptateur CC d'alimentation secteur.
- Pour le système WMS-100 → micro sans fil WMIC-100.
- Pour le système WBS-200 → boîtier pour ceinture WBS-200 + micro cravate + écran anti-vent + fixation pour micro cravate.

INSTRUCTIONS DE SECURITE:

ATTENTION: afin de réduire le risque d'électrocution, n'enlevez jamais le couvercle de l'appareil. Il n'y a aucune pièce à l'intérieur de l'appareil que vous puissiez remplacer vous-même. Confiez l'entretien uniquement à des techniciens qualifiés.

La flèche dans un triangle met l'utilisateur en garde contre la présence de haute tension sans isolation dans l'appareil, ce qui peut causer un risque d'électrocution.

Un point d'exclamation dans un triangle prévient de la présence d'instructions relatives au fonctionnement et à la maintenance se trouvant dans le manuel fourni avec l'appareil.

Ce symbole signifie: uniquement pour usage à l'intérieur.

Ce symbole signifie : Lire le mode d'emploi.

Ce symbole signifie: appareil construit selon les normes de sécurité classe II

- Afin d'éviter tout risque d'incendie ou de décharge électrique, ne pas exposer cet appareil à la pluie ou l'humidité.
- Pour éviter la formation de condensation à l'intérieur de l'appareil, patientez quelques minutes pour laisser l'appareil s'adapter à la température ambiante lorsqu'il arrive dans une pièce chauffée après le transport. La condensation empêche l'appareil de fonctionner de manière optimale, et elle peut même causer des dommages.
- Cet appareil est destiné à une utilisation à l'intérieur uniquement.
- Ne pas insérer d'objet métallique ou renverser de liquide dans l'appareil. Aucun objet contenant un liquide, tels que des vases, ne peut être placé sur cet appareil. Cela risquerait de provoquer une décharge électrique ou un dysfonctionnement. Si un corps étranger est introduit dans l'appareil, déconnectez immédiatement de la source d'alimentation.
- Aucune source de flamme nue, telle que des bougies allumées, ne peut être placée sur l'appareil.
- Ne pas utiliser l'appareil dans un environnement poussiéreux et le nettoyer régulièrement.
- Ne pas laisser l'appareil à portée des enfants.
- Les personnes non expérimentées ne doivent pas utiliser cet appareil.
- La température ambiante maximale d'utilisation de l'appareil est de 45°C. Ne pas l'utiliser au-delà de cette température.
- Débranchez toujours l'appareil si vous ne l'utilisez pas de manière prolongée ou avant d'entreprendre des réparations.
- Les installations électriques ne peuvent être faites que par du personnel qualifié et conformément aux règlements de sécurité électrique et mécanique en vigueur dans votre pays.
- Assurez-vous que la tension d'alimentation de la source d'alimentation de la zone dans laquelle vous vous trouvez ne dépasse pas celle indiquée à l'arrière de l'appareil.
- La prise doit toujours être accessible pour que le cordon secteur puisse être enlevé à tout moment.
- Afin de prévenir tout accident, l'appareil ne peut être utilisé qu'avec l'adaptateur CC qui est livré avec lui. Si l'adaptateur CC devait subir un quelconque dommage, il est impératif de le remplacer par un adaptateur du même modèle.
- Utilisez toujours des câbles appropriés et certifiés lorsque vous installez l'appareil.
- Ne pas ouvrir l'appareil. Il n'y a pas de pièces pouvant être changées par l'utilisateur à l'intérieur.
- En cas de problèmes de fonctionnement sérieux, arrêtez toute utilisation de l'appareil et contactez votre revendeur immédiatement.
- Utilisez l'emballage d'origine si l'appareil doit être transporté.
- Pour des raisons de sécurité, il est interdit d'apporter une quelconque modification à l'appareil non spécifiquement autorisée par les parties responsables.
- Retirez la pile de l'émetteur si l'appareil risque de ne pas être utilisé pendant une longue période. Cela permettra d'éviter tout dommage éventuellement dû à une pile défectueuse qui aurait des fuites.

CARACTERISTIQUES FCC (craquage catalytique fluide)

Cet appareil est conforme au chapitre 15 des règles concernant le FCC. Une utilisation correcte est soumise aux deux conditions suivantes :

- Cet appareil ne peut en aucun cas causer des interférences nuisibles ;
- Cet appareil doit accepter n'importe quelle interférence, et en ce compris, des interférences qui pourraient causer des réactions non désirées.

Les changements et/ou modifications qui ne seraient pas expressément approuvés par les organismes responsables des normes de conformité donnent le droit à ces autorités compétentes de priver l'utilisateur de la jouissance de son bien.

REMARQUE IMPORTANTE : Pour être conforme aux exigences de conformité concernant les fréquences FCC, il est interdit de faire un quelconque changement à l'antenne ou à l'appareil. Tout changement opéré au niveau de l'antenne ou de l'appareil pourrait avoir pour résultat de transgresser les exigences en matière d'utilisation des RF, et donc, de priver l'utilisateur de la jouissance de son bien.

FONCTIONS DU RECEPTEUR

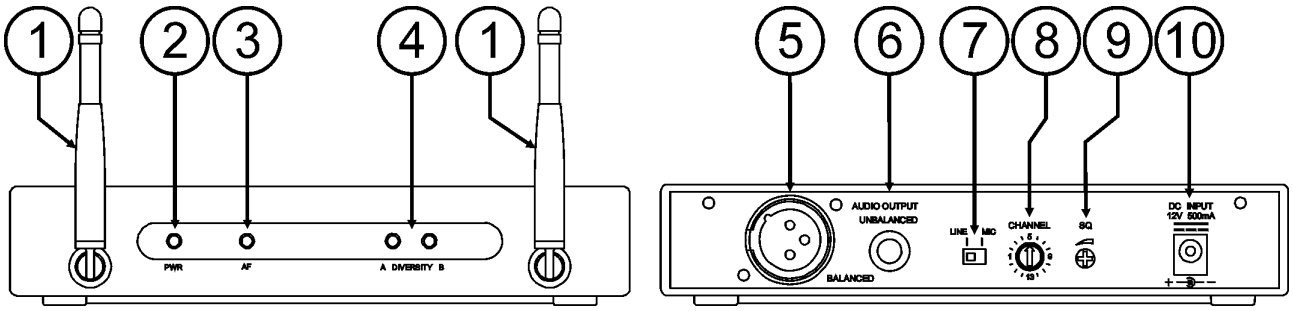

1. **Antennes :** Antennes UHF à longueur fixe et montées en permanence sur le panneau avant. Pendant l'utilisation, placez ces antennes en position verticale.
2. **Lampe témoin d'alimentation :** La lampe témoin à LED est allumée quand le récepteur est sous tension, prêt à fonctionner.
3. **Lampe témoin AF :** La lampe témoin à LED est allumée pour indiquer qu'un signal audio est en cours de réception.
4. **Lampes témoins A et B de diversité :** Ces lampes témoins à LED sont allumées afin de montrer laquelle des deux antennes est en train de recevoir le signal RF.
5. **Sortie symétrique :** Ce connecteur XLR à 3 broches est une sortie symétrique à basse impédance. Si votre table de mixage audio est équipée d'une entrée symétrique, il est préférable de la raccorder au récepteur en utilisant cette sortie XLR. N'oubliez pas de régler l'inverseur micro - ligne (7) sur la position adéquate.
6. **Sortie asymétrique :** Ce connecteur jack mono de 6,3 mm est une sortie asymétrique. Elle peut être utilisée pour raccorder un amplificateur pour guitare ou n'importe quelle autre entrée audio asymétrique d'une table de mixage. N'oubliez pas de mettre l'inverseur micro - ligne (7) sur la position adéquate.
7. **Inverseur micro - ligne :** Il est utilisé pour sélectionner le niveau de sortie, soit du connecteur XLR symétrique, soit du connecteur jack asymétrique. On a donc le choix entre le niveau micro (- 20 dB) et le niveau ligne (0 dB).
8. **Sélecteur de canal :** Utilisez ce sélecteur rotatif afin de choisir l'un des 16 canaux disponibles. Il est à noter que le canal qui est sélectionné sur le récepteur doit toujours être le même que celui de l'émetteur (donc, le micro à main ou le boîtier pour ceinture).
9. **Réglage du silencieux (squelch) :** pour éviter des bruits parasites dérangeants, la fonction squelch bloque la sortie audio du récepteur quand les signaux RF détectés n'ont pas la puissance suffisante. Grâce au contrôle dédié au squelch, il vous est loisible de déterminer le niveau minimal du signal RF à partir duquel la sortie audio ne doit plus être bloquée. Si la fonction squelch est réglée trop loin, cela aura pour conséquence de réduire le champ utile du système, autrement dit, la distance maximale entre l'émetteur et le récepteur. La fonction squelch est déjà réglée en usine, par conséquent, en principe, vous ne devriez pas être amené à y apporter des modifications. Néanmoins, si pour une raison quelconque, vous étiez amené à adapter le niveau du squelch, veillez s'il vous plaît le mettre tout d'abord en position minimum avant de mettre le récepteur sous tension, pour ensuite en ajuster lentement le niveau en recourant à la méthode par essai et erreur.

10. **Entrée CC :** il s'agit du connecteur d'entrée pour courant continu qui est fourni par l'adaptateur de courant alternatif.

FONCTIONS DU MICRO A MAIN

1. **Grille :** Elle protège la capsule (unidirectionnelle et dynamique) du micro, et elle aide aussi à minimiser les bruits de respiration et le souffle du vent.
2. **Lampe témoin à LED de faible tension :** cette lampe témoin à LED indique le statut de la pile. Quand l'émetteur est sous tension :
   - la lampe témoin à LED est constamment allumée et cela signifie que la pile a encore des réserves confortables.
   - la lampe témoin à LED clignote à un rythme rapide, et cela signifie que la pile a des réserves insuffisantes et qu'elle devrait être remplacée rapidement.
   - la lampe témoin à LED n'est pas allumée, et cela signifie, soit que la pile est "morte", soit qu'elle n'est pas placée correctement. Il faut donc changer la pile ou vérifier la manière dont elle est placée.
3. **Touche ON/OFF :** appuyez sur cette touche pendant plusieurs secondes pour mettre l'émetteur sous ou hors tension.
4. **Compartiment de la pile :** Insérez deux piles AA (rechargeables ou alcalines) dans le compartiment. Assurez-vous que la polarité des piles est bien respectée.
5. **Sélecteur de canal :** Utilisez ce sélecteur rotatif afin de choisir l'un des 16 canaux disponibles. Il est à noter que le canal qui est sélectionné sur le récepteur doit toujours être le même que celui de l'émetteur**.**
6. **Couvercle de la pile :** Dévissez-le avec précaution et faites-le glisser vers le bas pour avoir accès soit au compartiment réservé aux piles, soit au sélecteur de canal.
7. **Antenne :** Antenne hélicoïdale intégrée à haut gain.

FONCTIONS DU BOITIER POUR CEINTURE

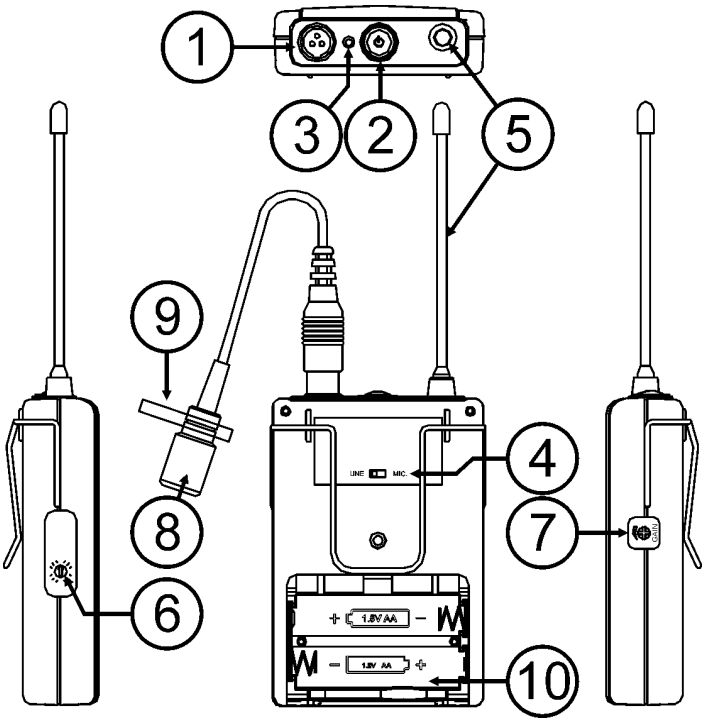

1. **Connecteur mini XLR :** Le micro cravate (à électret) inclus (ou, en option, le micro tête) doit être raccordé via ce connecteur.
2. **Touche ON/OFF :** appuyez sur cette touche pendant plusieurs secondes pour mettre l'émetteur sous ou hors tension**.**
3. **Lampe témoin à LED de faible tension :** cette lampe témoin à LED indique le statut de la pile. Quand l'émetteur est sous tension**:**
   - la lampe témoin à LED est constamment allumée et cela signifie que la pile a encore des réserves confortables.
   - la lampe témoin à LED clignote à un rythme rapide, et cela signifie que la pile a des réserves insuffisantes et qu'elle devrait être remplacée rapidement.
   - la lampe témoin à LED n'est pas allumée, et cela signifie, soit que la pile est "morte", soit qu'elle n'est pas placée correctement. Il faut donc changer la pile ou

vérifier la manière dont elle est placée.
- la lampe témoin à LED clignote constamment pendent le chargement des batteries.

4. **Inverseur micro - ligne :** il est utilisé pour modifier la sensibilité de l'entrée du mini connecteur XLR (1) :
   - **Micro :** utilisez cette position quand un micro serre-tête ou un micro cravate est connecté.
   - **Ligne :** utilisez cette position quand un appareil de niveau ligne (guitare, instrument, lecteur audio, …) est connecté.
5. **Antenne :** antenne hélicoïdale connectée en permanence.
6. **Sélecteur de canal :** Utilisez ce sélecteur rotatif afin de choisir l'un des 16 canaux disponibles. Il est à noter que le canal qui est sélectionné sur le récepteur doit toujours être le même que celui de l'émetteur**.**
7. **Contrôle de gain :** tout d'abord, réglez le niveau d'entrée désiré, soit sur micro, soit sur ligne (4). Par la suite, vous pouvez poursuivre par un réglage plus fin de la sensibilité d'entrée pour éviter un excès de puissance du signal (qui provoquerait de la distorsion).

8. **Micro cravate :** Ce micro à condensateur de type cardioïde est particulièrement discret, et on peut l'utiliser pour amplifier toutes sortes de signaux sonores (par exemple, pour augmenter le volume de la voix d'un professeur ou d'un commentateur). Ce micro cravate peut être remplacé par notre micro tête HM-36U (code de commande : 427), auquel on a souvent recours pour donner des cours d'aérobic, etc …
9. **Elément de fixation :** il est utilisé pour fixer le micro cravate sur … la cravate ou le revers d'un veston de l'orateur.
10. **Compartiment de la pile :** Insérez deux piles AA (rechargeables ou alcalines) dans le compartiment. Assurez-vous que la polarité des piles est bien respectée**.**
11. **Couvercle de la pile :** Dévissez-le avec précaution et faites-le glisser vers le bas pour avoir accès soit au compartiment réservé aux piles, soit au sélecteur de canal (5).

CONSEILS D'INSTALLATION:

- Installer le récepteur dans un lieu bien aéré, à l'abri de l'humidité et des fortes températures.
- Placer et utiliser l'appareil à proximité de sources de chaleur telles que spots, amplis,… pourrait affecter ses performances et même endommager l'appareil.
- L'appareil peut être installé dans un rack de 19". A cet effet, un adaptateur spécial pour rack de 19", le RP-WMIC, est disponible. Prière de se reporter à la figure ci-dessous.

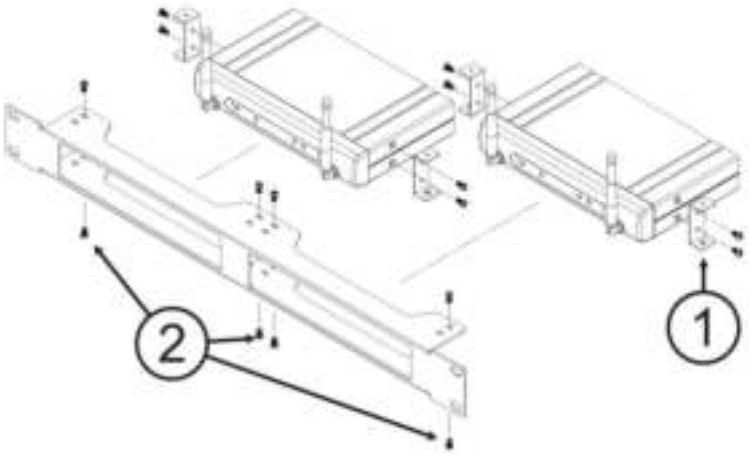

- En cas d'installation dans un 'flight case', veuillez vous assurer de réduire au maximum les chocs et les vibrations pouvant survenir pendant le transport.
- Pour résorber la condensation à l'intérieur de l'appareil, le laisser s'adapter à la nouvelle température ambiante après le transport. La condensation peut altérer les performances de l'appareil.
- Veuillez également lire les notes supplémentaires dans le chapitre "Réglages et connexions".

INSTALLATION DU RECEPTEUR :

Installation autonome : vous pouvez utiliser le récepteur tel quel, en complète autonomie : il suffit pour cela de positionner les deux antennes en position verticale et de connecter le récepteur comme cela est décrit dans le chapitre "Réglages et connexions".

Installation dans un rack de 19" : vous pouvez installer un ou deux récepteurs dans un rack de 19" en ayant recours à un adaptateur en option, le "RP-WMIC" :

1. Montez les deux équerres pour demi-racks sur 1 ou 2 récepteurs.
2. Montez (le ou) les récepteurs dans l'adaptateur en métal pour rack de 19" en (le ou) les vissant au moyen des équerres pour demi-rack.

REGLAGES ET CONNEXIONS

! Voici quelques remarques importantes avant de commencer !

- Un récepteur ne peut être utilisé qu'avec un seul émetteur (soit le micro à main, soit le boîtier pour ceinture). Donc, utiliser 2 émetteurs ou plus en même temps avec un seul et même récepteur est impossible : cela aurait pour conséquences une flopée d'interférences et pas mal de problèmes !
- Le récepteur et l'émetteur doivent toujours être réglés sur le même canal, donc, sur la même fréquence.
- La distance entre le récepteur et l'émetteur doit être d'un mètre au minimum.
- Afin de minimiser les interférences, installez le récepteur à bonne distance de tout objet métallique de grande taille, ou de toute surface métallique importante.
- Essayez de réduire au maximum le nombre d'obstructions (murs épais, gros objets en métal, …) se trouvant entre l'émetteur et le récepteur.
- On peut utiliser jusqu'à 4 ou 5 émetteurs en même temps, mais à condition que chacun d'entre eux ait son propre récepteur !

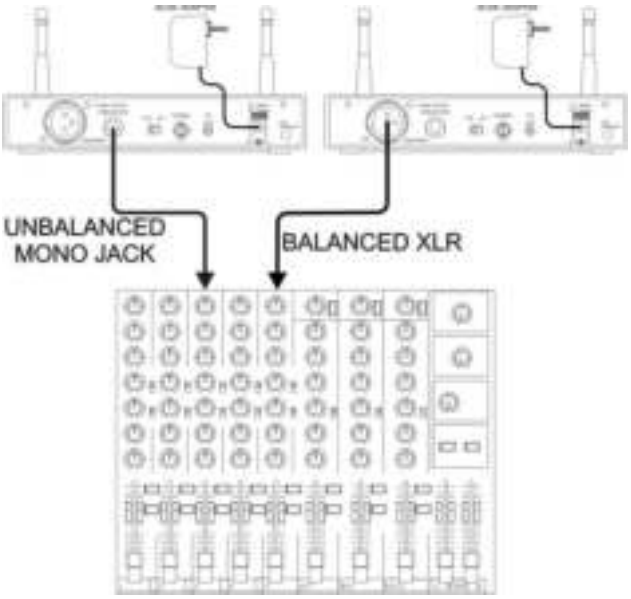

RECEPTEUR - CONNEXIONS AUDIO

Voyez d'abord quelles sont les entrées audio disponibles sur votre mixer, et ensuite, décidez de la manière suivant laquelle vous aller connecter le récepteur :

- **Vers une entrée micro symétrique de la table de mixage audio :** mettez le gain de l'entrée de la table de mixage à zéro et mettez l'inverseur micro - ligne du récepteur (7) sur la position micro. Utilisez un câble XLR - XLR pour raccorder la sortie XLR du récepteur (5). Mettez l'émetteur (micro à main ou boîtier pour ceinture) sous tension et montez prudemment le gain d'entrée de la table de mixage.
- **Vers une entrée ligne symétrique de la table de mixage audio :** mettez le gain de l'entrée de la table de mixage à zéro et mettez l'inverseur micro - ligne du récepteur (7) sur la position ligne. Utilisez un câble XLR - XLR pour raccorder la sortie XLR du récepteur (5). Mettez l'émetteur (micro à main ou boîtier pour ceinture) sous tension et montez prudemment le gain d'entrée de la table de mixage.
- **Vers une entrée micro asymétrique de la table de mixage audio :** mettez le gain de l'entrée de la table de mixage à zéro et mettez l'inverseur micro - ligne du récepteur (7) sur la position micro. Utilisez le câble jack - jack (fourni) afin de raccorder la sortie jack du récepteur (6). Mettez l'émetteur (micro à main ou boîtier pour ceinture) sous tension et montez prudemment le gain d'entrée de la table de mixage.
- **Vers une entrée ligne asymétrique de la table de mixage audio ou vers une installation hifi stéréo :** mettez le gain de l'entrée de la table de mixage à zéro et mettez l'inverseur micro - ligne du récepteur (7) sur la position ligne. Utilisez le câble jack - jack (fourni) afin de raccorder la sortie jack du récepteur (6). Mettez l'émetteur (micro à main ou boîtier pour ceinture) sous tension et montez prudemment le gain d'entrée de la table de mixage.

Remarque : *n'utilisez jamais en même temps les sorties symétriques et asymétriques, car cela aurait pour résultat une perte de puissance du signal et une augmentation du bruit de fond.*

MICRO A MAIN SANS FIL - REGLAGE

- Mettez le récepteur sous tension et sélectionnez un canal.
- Ouvrez le compartiment des piles et placez-y deux piles AA (des alcalines ou des rechargeables complètement chargées de type Ni-MH).
- Sélectionnez exactement le même canal de fréquence (5) comme sur le récepteur.
- Appuyez sur la touche de mise sous tension (3) pendant quelques secondes : une des lampes témoins à LED de réception en diversité (4) du récepteur doit s'allumer pour signaler que le signal RF de l'émetteur a été capté.
- Parlez dans le micro : la lampe témoin à LED AF (3) doit clignoter au rythme de votre voix.
- Lorsque vous vérifierez le système, déplacez-vous un peu partout pour contrôler si vous ne traversez pas des zones "mortes" (où il n'y a pas de réception) : dans un tel cas, essayez de changer la position du récepteur.

BELT PACK – REGLAGE

- Mettez le récepteur sous tension et sélectionnez un canal.
- Ouvrez le compartiment des piles et placez-y deux piles AA (des alcalines ou des rechargeables complètement chargées de type Ni-MH).
- Sélectionnez exactement le même canal de fréquence (6) comme sur le récepteur.
- Connectez le micro cravate ou le micro tête (en option) et mettez l'inverseur micro - ligne (4) du boîtier pour ceinture sur la position micro.
- A l'inverse, vous pouvez aussi connecter un signal audio de niveau ligne (par ex., une guitare). Dans ce cas, il faut mettre l'inverseur micro - ligne (4) du boîtier pour ceinture sur la position ligne.
- Appuyez sur la touche de mise sous tension (2) pendant quelques secondes : une des lampes témoins à LED de réception en diversité (4) du récepteur doit s'allumer pour signaler que le signal RF de l'émetteur a été capté.
- Parlez dans le micro : la lampe témoin à LED AF (3) doit clignoter au rythme de votre voix.
- Si c'est nécessaire, vous pouvez encore opérer un réglage fin du niveau audio via le bouton de gain (7).
- Lorsque vous vérifierez le système, déplacez-vous un peu partout pour contrôler si vous ne traversez pas des zones "mortes" (où il n'y a pas de réception) : dans un tel cas, essayez de changer la position du récepteur.

NOTES CONCERNANT LE REGLAGE DE PLUSIEURS SETS QUI FONCTIONNENT EN MEME TEMPS

Même si les émetteurs et le récepteur disposent de 16 canaux, il n'est pas possible de faire fonctionner 16 systèmes sans fil en même temps : selon les situations, il vous sera possible d'utiliser un maximum de 6 systèmes en même temps.

Lorsque vous installez plus d'un système, il est impératif de choisir un canal différent propre à chaque système. De plus, il est important que vous ne choisissiez JAMAIS de canaux voisins. Tout au contraire, parmi les 16 possibilités, essayez de répartir les canaux choisis en les "éloignant" de manière égale les uns des autres :

- Pour commencer, réglez un premier système et laissez le sous tension. (Pour de plus amples informations, prière de voir ci-dessus).
- Réglez le deuxième système et vérifiez si oui ou non, il provoque des interférences avec le premier système (bruits parasites indésirables, etc …). S'il y a effectivement des interférences, sélectionnez un autre canal pour votre deuxième système et essayez à nouveau jusqu'à ce que tout fonctionne bien, puis laissez également le deuxième système sous tension.
- Pour le troisième système et les suivants, il suffit de répéter la procédure suivie pour le deuxième système jusqu'à ce que tous les systèmes fonctionnent bien.

Fréquences disponibles :

CHANNEL 1	823.175MHz	CHANNEL 9	829.500MHz
CHANNEL 2	823.875MHz	CHANNEL 10	830.575MHz
CHANNEL 3	824.825MHz	CHANNEL 11	831.375MHz
CHANNEL 4	825.425MHz	CHANNEL 12	831.825MHz
CHANNEL 5	826.225MHz	CHANNEL 13	863.275MHz
CHANNEL 6	827.375MHz	CHANNEL 14	863.675MHz
CHANNEL 7	828.225MHz	CHANNEL 15	864.325MHz
CHANNEL 8	828.725MHz	CHANNEL 16	864.725MHz

DEPANNAGE

Problème	Solution
Aucun son	• Vérifiez l'alimentation du micro et du récepteur. • Vérifiez que l'émetteur et le récepteur soient bien réglés sur le même canal (= la même fréquence) • Vérifiez si l'appareil hifi ou la table de mixage audio sont bien sous tension, et si la sortie du récepteur est bien raccordée à l'entrée audio désirée. Sur la table de mixage : le gain est-il suffisamment ouvert ? • Vérifiez si l'émetteur n'est pas trop éloigné du récepteur ou si le contrôle du squelch n'est pas trop "poussé". • Vérifiez si le récepteur n'est pas placé à proximité d'un gros objet en métal, ou s'il y a des obstacles majeurs (gros objet en métal ou murs épais) entre l'émetteur et le récepteur.
Interférences sonores	• Vérifiez l'endroit où se trouve l'antenne. • En cas d'utilisation de 2 micros ou plus en même temps, assurez-vous que les canaux n'interfèrent pas entre eux : sélectionnez une autre paire de canaux pour l'un des sets. • Vérifiez si les interférences proviennent d'autres micros sans fil, d'une TV, d'une radio, d'un ordinateur, etc …
Distorsion	• Vérifiez si le volume du récepteur n'est pas trop élevé ou trop faible. • Vérifiez sur le boîtier pour ceinture si l'inverseur micro - ligne et le niveau du gain sont corrects. • Vérifiez si les interférences proviennent d'autres micros sans fil, d'une TV, d'une radio, d'un ordinateur, etc …

NETTOYAGE:

Nettoyez l'appareil à l'aide d'un chiffon doux, légèrement humide. Evitez d'introduire de l'eau à l'intérieur de l'appareil. N'utilisez pas de produits volatils tels que le benzène ou le 'thinner', qui peuvent endommager l'appareil.

DECLARATION DE CONFORMITE

RECEPTEUR : Declaration de conformité R&TTE

Nous déclarons sous notre seule responsabilité que le produit :
Marque : JB Systems
Groupe de produits : Récepteur sans fil
Modèle N° : WR-100

Répond aux exigences essentielles décrites dans la directive R&TTE, à base des normes suivantes appliquées :
EN 300 422-2 : V1.2.2 (2008-03)
EN 301 489-01 V1.8.1 (2008-04)
EN 301 489-09 V1.4.1 (2007-11)
EN 60065:2002+A1:2006+A11:2008
Les rapports des tests complets, ainsi que toutes les autres informations adéquates sont à la disposition des agences de contrôle en nos bureaux centraux :
Beglec NV ~ 't Hofveld 2c ~ B1702 Groot-Bijgaarden ~ Belgium

Groot-Bijgaarden, le 25 juillet 2009 VOOR BEGLEC NV
Pour Beglec NV,
Luc De Bauw
Directeur

MICRO A MAIN SANS FIL : Declaration de conformité R&TTE

Nous déclarons sous notre seule responsabilité que le produit :
Marque : JB Systems
Groupe de produits : Emetteur sans fil
Modèle N° : WMIC-100

Répond aux exigences essentielles décrites dans la directive R&TTE, à base des normes suivantes appliquées :
EN 300 422-2 : V1.2.2 (2008-03)
EN 301 489-01 V1.8.1 (2008-04)
EN 301 489-09 V1.4.1 (2007-11)
EN 60065:2002+A1:2006+A11:2008
Les rapports des tests complets, ainsi que toutes les autres informations adéquates sont à la disposition des agences de contrôle en nos bureaux centraux :
Beglec NV ~ 't Hofveld 2c ~ B1702 Groot-Bijgaarden ~ Belgium

Groot-Bijgaarden, le 25 juillet 2009 VOOR BEGLEC NV
Pour Beglec NV,
Luc De Bauw
Directeur

BOITIER POUR CEINTURE SANS FIL : Declaration de conformité R&TTE

Nous déclarons sous notre seule responsabilité que le produit :
Marque : JB Systems
Groupe de produits : Emetteur sans fil
Modèle N° : WBP-200

Répond aux exigences essentielles décrites dans la directive R&TTE, à base des normes suivantes appliquées :
EN 300 422-2 : V1.2.2 (2008-03)
EN 301 489-01 V1.8.1 (2008-04)
EN 301 489-09 V1.4.1 (2007-11)
EN 60065:2002+A1:2006+A11:2008
Les rapports des tests complets, ainsi que toutes les autres informations adéquates sont à la disposition des agences de contrôle en nos bureaux centraux :
Beglec NV ~ 't Hofveld 2c ~ B1702 Groot-Bijgaarden ~ Belgium

Groot-Bijgaarden, le 25 juillet 2009 VOOR BEGLEC NV
Pour Beglec NV,
Luc De Bauw
Directeur

Remarque :

Le set **WMS-100** sans fil comprend : 1 pce **WMIC-100** + 1 pce **WR-100**
Le set **WBS-200** sans fil comprend : 1 pce **WBP-200** + 1 pce **WR-100**

CARACTERISTIQUES TECHNIQUES

RECEPTEUR :

Bande de fréquences de l'onde porteuse	bande UHF
Stabilité de la fréquence	±0,005%
Sensibilité d'entrée :	@ 5 µV rapport signal sur bruit > 80 dB
Réjection image et parasite	80 dB minimum
Sélectivité :	＞50 dB
Type de modulation :	FM
Type de récepteur :	synthèse PLL en diversité
Fréquence IF :	1st: 243.95MHz ~ 2nd: 10.7 MHz
Signal tonal :	32,768 KHz
Rapport signal sur bruit :	＞94dB, @ 20kHz (déviation) & 60µV (entrée antenne)
Réponse AF :	de 80 Hz à 15 kHz (±3 dB)
Distorsion harmonique totale :	moins de 1,0 % (à 1 kHz)
Alimentation :	12V CC~ 18 V
Sortie audio :	sorties symétriques et asymétriques (micro = - 20 dB et ligne = 0 dB)
Consommation :	130 mA ± 10 mA

EMETTEURS : MICRO A MAIN ET BOITIER POUR CEINTURE

Bande de fréquences de l'onde porteuse	bande UHF
Sorties de puissance RF :	10 mW (max.)
Mode d'oscillation :	Synthèse PLL, 16 canaux sélectionnables
Stabilité de la fréquence	±0,005%
Déviation maximale :	±20 kHz avec compresseur de limitation
Emission de parasites :	＞60 dB en dessous de la fréquence porteuse
Distorsion harmonique totale :	＜1,0 % (à 1 KHz)
Capsule du micro :	**Micro à main :** cardioïde dynamique **Micro cravate :** cardioïde, unité à condensateur électret
Signal tonal :	32 768 kHz
Piles :	CC 3 V (2x 1,5 V, AA, piles alcalines) OU CC 2.4 V (2x 1,2 V taille AA, piles rechargeables)
Consommation :	120 mA ± 10 mA @ 3 V

Chacune de ces informations peut être modifiée sans avertissement préalable. Vous pouvez télécharger la dernière version de ce mode d'emploi de notre site Web: www.jb-systems.eu

JBSYSTEMS

MAILING LIST

EN: Subscribe today to our mailing list for the latest product news!
FR: Inscrivez-vous à notre liste de distribution si vous souhaitez suivre l'actualité de nos produits!
NL: Abonneer je vandaag nog op onze mailinglijst en ontvang ons laatste product nieuws!
DE: Abonnieren Sie unseren Newsletter und erhalten Sie aktuelle Produktinformationen!
ES: Suscríbete hoy a nuestra lista de correo para recibir las últimas noticias!
PT: Inscreva-se hoje na nossa mailing list para estar a par das últimas notícias!

WWW.JB-SYSTEMS.EU

Copyright © 2019 by BEGLEC NV
't Hofveld 2C ~ B1702 Groot-Bijgaarden ~ Belgium
Reproduction or publication of the content in any manner, without express permission of the publisher, is prohibited.