H2O DMX IR

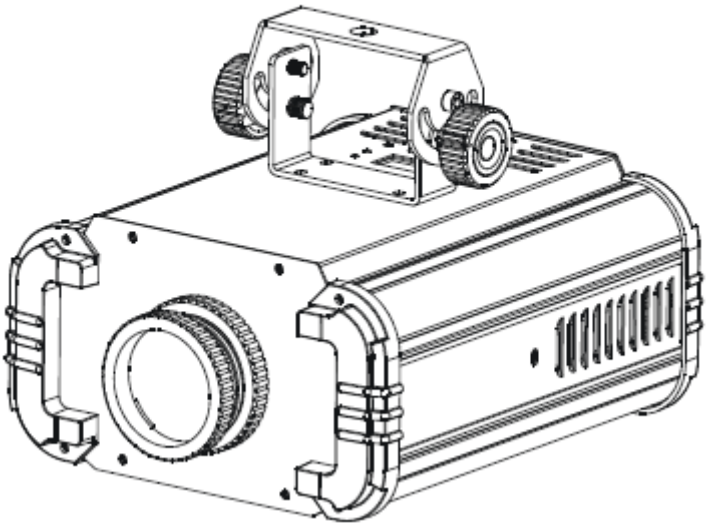

Istruzioni d'Uso

A.D.J. Supply Europe B.V.
Junostraat 2
6468 EW Kerkrade
Paesi Bassi
www.americandj.eu

6/15

©2013 ADJ Products, LLC tutti i diritti riservati. Le informazioni, le specifiche, gli schemi, le immagini e le istruzioni qui contenuti possono essere modificati senza alcuna informazione preventiva. ADJ Products, logo LLC e nomi e numeri dei prodotti qui contenuti sono marchi di fabbrica di ADJ Products, LLC. La protezione dei diritti d'autore è rivendicata tra l'altro per tutte le forme e i contenuti di materiale e informazioni protetti da copyright, come ammesso attualmente dalla legge scritta o giudiziale, o come successivamente concesso. Tutti i marchi e i nomi di prodotti qui riportati possono essere marchi di fabbrica o marchi registrati dei rispettivi proprietari, e sono come tali riconosciuti. Tutti i prodotti non ADJ, i marchi e i nomi dei prodotti LLC sono marchi o marchi registrati delle rispettive società.

ADJ Products, LLC e tutte le società collegate qui riportate declinano qualsiasi responsabilità per eventuali danni a proprietà, macchinari, edifici e impianti elettrici, lesioni a persone e perdite economiche, dirette o indirette, derivanti dall'utilizzo delle informazioni contenute nel presente documento, e/o conseguenti ad assemblaggio, installazione, montaggio e messa in funzione non corretti, carenti, negligenti e secondo pratiche non sicure di questo prodotto.

Indice

INTRODUZIONE 4
ISTRUZIONI GENERALI 4
CARATTERISTICHE 4
INSTALLAZIONE 4
PRECAUZIONI DI SICUREZZA 5
IMPOSTAZIONE DMX 6
MENÙ DI SISTEMA 7
CONTROLLO DMX 10
CONFIGURAZIONE MASTER/SLAVE 10
SCHEMA FOTOMETRICO 10
TELECOMANDO UC IR DI ADJ 11
VALORI E FUNZIONI DMX 12
MONTAGGIO LENTE DA 27 GRADI 13
CAVO DI ALIMENTAZIONE DAISY CHAIN 13
SOSTITUZIONE FUSIBILE 13
PULIZIA 14
RISOLUZIONE DEI PROBLEMI 14
SPECIFICHE 14
ROHS - Un grande contributo alla conservazione dell'Ambiente 15
WEEE – Rifiuti di materiale Elettrico ed Elettronico 15

INTRODUZIONE

Introduzione: grazie per aver scelto H2O DMX IR di ADJ Products, LLC. H2O DMX IR è la versione avanzata del popolare H2O DMX LED. Questa nuova unità, dotata di ottiche migliori e resa più luminosa dei LED e colori vibranti può essere utilizzata anche con telecomando UC IR. L'unità ha tre modalità di funzionamento: show, manuale e controllo DMX. Può essere utilizzata come unità indipendente oppure in configurazione Master/Slave. Questa apparecchiatura è adatta a teatri, studios, negozi al dettaglio e simili.

Disimballaggio: Ogni H2O DMX IR è stato sottoposto ad attento collaudo e spedito in perfette condizioni. Verificare accuratamente l'imballo per accertare eventuali danni che possano essersi verificati durante la spedizione. Se l'imballo appare danneggiato, esaminare con cura l'apparecchiatura per rilevare eventuali danni ed assicurarsi che tutti gli accessori necessari al suo funzionamento siano intatti. In caso di danneggiamento o parti mancanti, si prega di contattare il Numero Verde dell'Assistenza Clienti per ulteriori istruzioni. Si prega di non rispedire l'unità al proprio rivenditore senza aver preventivamente contattato l'Assistenza Clienti.

Assistenza Clienti: in caso di problemi si prega di contattare il rivenditore American Audio di fiducia.
È anche possibile contattarci direttamente tramite il nostro sito Web www.americandj.eu o tramite e-mail: support@americandj.eu

Avvertenza! Per prevenire o ridurre il rischio di folgorazione o incendio, non esporre l'unità alla pioggia o all'umidità.

Attenzione! L'unità non contiene parti riparabili dall'utente. Non tentare di eseguire personalmente le riparazioni: in tal modo si annullerebbe la garanzia del costruttore. Nell'improbabile caso di necessità di intervento tecnico sull'unità, si prega di contattare ADJ.
Si prega di riciclare l'imballo se possibile.

ISTRUZIONI GENERALI

Per ottimizzare le prestazioni di questo prodotto si prega di leggere attentamente le istruzioni di funzionamento al fine di familiarizzare con le operazioni di base. Queste istruzioni contengono importanti informazioni sulla sicurezza relative all'uso e alla manutenzione dell'unità. Si prega di conservare il presente manuale insieme all'apparecchiatura per future consultazioni.

CARATTERISTICHE

- Maniglia integrata per trasporto e montaggio sospeso
- 5 colori più Bianco e colori divisi
- Controllo manuale di Colore, Velocità di rotazione e Dimmer.
- Lente da 37 gradi e lente opzionale da 27 gradi
- Cavo di alimentazione per collegamento in cascata (Daisy Chain) (vedere pagina 13)
- Telecomando UC IR (venduto separatamente)

INSTALLAZIONE

L'apparecchiatura deve essere montata utilizzando un morsetto (non fornito) da fissare sulla staffa di montaggio (fornita) dell'unità. Per evitare vibrazioni e spostamenti durante il funzionamento, assicurarsi sempre che l'unità sia fissata saldamente. Assicurarsi sempre che la struttura sulla quale si monta l'unità sia stabile ed in grado di sostenere un peso pari a 10 volte il peso dell'unità. Inoltre, utilizzare sempre un cavo di sicurezza in grado di sostenere un peso pari a dodici volte quello dell'unità.
L'apparecchiatura deve essere installata da un professionista e deve essere posizionata fuori dalla portata delle persone.

PRECAUZIONI DI SICUREZZA

• Per prevenire o ridurre il rischio di folgorazione o incendio, non esporre l'unità alla pioggia o all'umidità.
• Non versare acqua o altri liquidi dentro o sopra l'unità.
• Non tentare di mettere in funzione l'unità se il cavo di alimentazione è rovinato o rotto. • Non tentare di rimuovere o rompere il polo di terra della spina del cavo di alimentazione. Tale polo è utilizzato per ridurre il rischio di folgorazione e incendio in caso di corto circuito interno.
• Prima di effettuare qualsiasi collegamento scollegare l'unità dall'alimentazione di rete.
• Non rimuovere mai il coperchio. L'unità non contiene parti riparabili dall'utente.
• Non mettere mai in funzione l'unità se il coperchio è stato rimosso.
• Non collegare mai l'unità ad un dimmer pack.
• Assicurarsi sempre di montare l'unità in luoghi adeguatamente aerati. Posizionare l'apparecchiatura ad almeno 15 cm (6") da qualsiasi parete.
• Non tentare mai di mettere in funzione l'unità se danneggiata.
• L'unità è destinata esclusivamente all'uso in interni; l'eventuale utilizzo in esterni ne annullerebbe tutte le garanzie.
• Se inutilizzata per lunghi periodi, scollegare l'unità dalla presa di corrente.
• Posizionare sempre l'unità in modo stabile e sicuro.
• I cavi di alimentazione dovrebbero essere posizionati in modo tale da non essere calpestati o schiacciati da oggetti collocati sopra o contro di essi, prestando particolare attenzione al punto di uscita del cavo dall'apparecchiatura.
• Pulizia: l'apparecchiatura deve essere pulita seguendo esclusivamente le raccomandazioni del produttore. Vedere pagina 14 per i dettagli sulla pulizia.
• Calore: l'apparecchiatura deve essere collocata lontano da fonti di calore quali radiatori, aperture per l'efflusso di aria calda, forni o altri apparecchi che generino calore (inclusi gli amplificatori).
• L'apparecchiatura deve essere riparata da personale qualificato solamente nel caso in cui:
A. il cavo di alimentazione o la spina siano stati danneggiati;
B. siano caduti oggetti o sia stato versato del liquido all'interno dell'unità;
C. l'apparecchiatura sia stata esposta alla pioggia o all'umidità;
D. L'apparecchiatura non sembri funzionare normalmente o evidenzi un significativo cambiamento nelle prestazioni.

IMPOSTAZIONE DMX

Alimentazione: H2O DMX IR è dotato di un commutatore automatico in grado di rilevare il voltaggio quando collegato ad una presa elettrica. In questo modo non è necessario preoccuparsi della corretta tensione; è possibile collegare l'unità ovunque.

DMX-512: DMX è l'abbreviazione di Digital Multiplex, un protocollo universale utilizzato dalla maggior parte dei produttori di impianti di illuminazione e controller come forma di comunicazione tra dispositivi intelligenti e controller. Il controller DMX invia dati dal controller all'apparecchiatura. I dati DMX vengono inviati in serie da apparecchiatura ad apparecchiatura (in cascata) tramite connettori XLR, in ingresso e in uscita, previsti su tutte le apparecchiature DMX (la maggior parte dei controller ha solamente un connettore dati in uscita).

Collegamento DMX: DMX è un linguaggio che permette di gestire, tramite singolo controller, modelli e marche diversi di apparecchiature collegate tra loro, purché compatibili DMX. Per assicurare una corretta trasmissione di dati DMX, nel caso di apparecchiature multiple, si consiglia di utilizzare cavi il più possibile corti. L'ordine di collegamento in sequenza delle apparecchiature non influenza l'indirizzamento DMX. Per esempio: un'apparecchiatura alla quale il DMX abbia assegnato l'indirizzo 1 può essere posizionata in un punto qualsiasi della linea, all'inizio, alla fine o in qualsiasi punto tra l'uno e l'altra. Quando ad una apparecchiatura viene assegnato l'indirizzo 1, il controller DMX invierà i dati, destinati all'indirizzo 1, a quella apparecchiatura indipendentemente dalla posizione che occupa nella catena DMX.

Requisiti del Cavo Dati (Cavo DMX) (per funzionamento DMX): H2O DMX IR è una unità DMX a tre canali. L'indirizzo DMX si imposta nel pannello superiore; l'unità ed il controller DMX necessitano di cavo dati DMX-512 da 110 Ohm approvato per dati in ingresso e in uscita. Si raccomanda l'utilizzo di cavi Accu DMX. Se si intende adoperare cavi di propria fabbricazione, assicurarsi di utilizzare cavo schermato standard da 110-120 Ohm (è possibile acquistarlo nella maggior parte dei negozi di attrezzature professionali per audio e illuminazione). I cavi devono essere realizzati con connettore XLR maschio e femmina alle due estremità. Rammentare inoltre che il cavo DMX deve essere disposto in configurazione a cascata e non può essere sdoppiato.

Figura 1

N.B.: durante la realizzazione dei cavi assicurarsi di seguire quanto riportato nelle Figure 2 e 3. Non utilizzare il terminale di messa a terra sul connettore XLR. Non collegare il conduttore schermato del cavo al terminale di messa a terra ed evitare che il conduttore schermato entri in contatto con il rivestimento esterno del connettore XLR. La messa a terra della schermatura potrebbe provocare un corto circuito o un malfunzionamento del dispositivo.

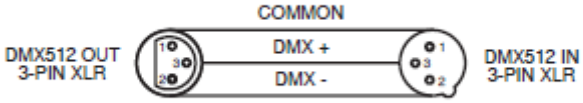

Figura 2

Figura 3

Configurazione Pin XLR
Pin1 = Terra
Pin2 = Data Complement (segnale -)
Pin3 = Data True (segnale +)

Nota specifica: terminazione di linea.. Quando vengono utilizzati cavi molto lunghi, può essere necessario utilizzare un terminatore sull'ultima unità per evitare malfunzionamenti. Un terminatore è una resistenza da 110-120 ohm e 1/4 di Watt collegata tra i pin 2 e 3 di un connettore XLR maschio (DATA + e DATA -). Va inserito nel connettore XLR femmina dell'ultima unità della linea in cascata per terminarla. L'uso di una terminazione per cavi (ADJ numero di parte Z-DMX/T) diminuirà le possibilità di malfunzionamenti.

La terminazione riduce errori di segnale ed evita problemi di trasmissione ed interferenze.
È sempre consigliabile collegare un morsetto DMX (resistenza da 120 ohm e 1/4 di watt) tra il PIN 2 (DMX -) e il PIN 3 (DMX +) dell'ultima apparecchiatura.

Figura 4

Connettori DMX XLR a 5-Pin. Alcuni produttori utilizzano, per la trasmissione di dati, connettori cavi dati DMX-512 a 5 pin invece che a 3 pin. È possibile utilizzare connettori DMX a 5 pin in una linea DMX a 3 pin. Quando si inseriscono cavi dati a 5 pin standard in una linea a 3 pin è necessario utilizzare un adattatore, acquistabile nella maggior parte dei negozi di elettronica. La tabella sottostante riporta in dettaglio le corrette modalità di conversione.

Conversione da XLR 3 pin a XLR 5 pin		
Conduttore	XLR 3 pin femmina (Out)	XLR 5 pin maschio (In)
Terra/Schermatura	Pin 1	Pin 1
Data Complement (segnale -)	Pin 2	Pin 2
Data True (segnale +)	Pin 3	Pin 3
Non utilizzato		Non utilizzare
Non utilizzato		Non utilizzare

MENÙ DI SISTEMA

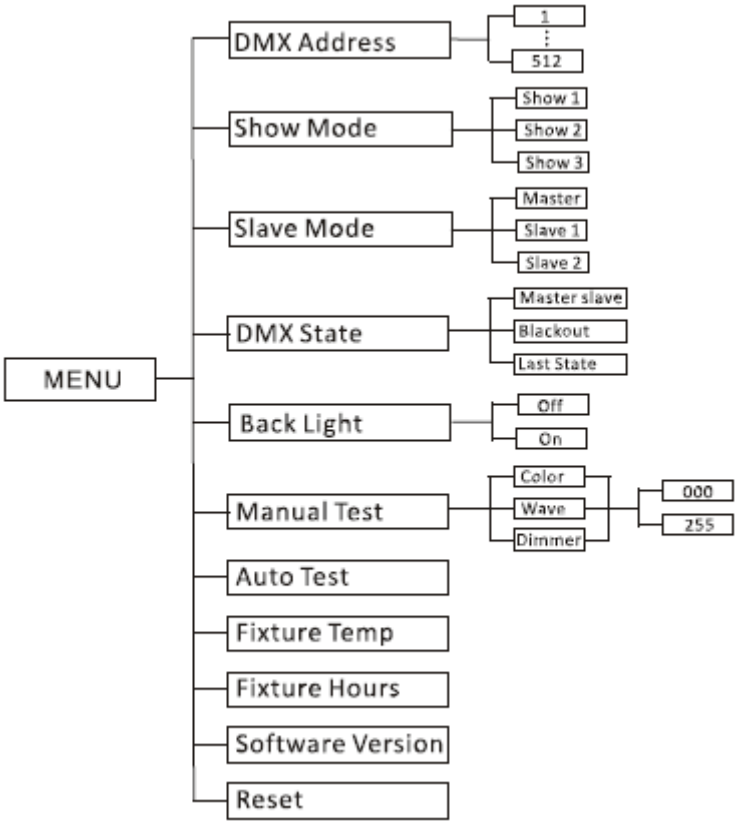

Menù di sistema 'on-Board'. H2O DMX IR ha un menù di sistema di facile consultazione. Nella prossima sezione verranno spiegate in dettaglio le funzioni di ogni voce del menù di sistema. ***Si prega di leggere attentamente la prossima sezione!***

Per accedere al menù principale premere il pulsante MENU. Premere il pulsante Freccia in alto (▲) oppure Freccia in basso (▼) fino a raggiungere la funzione che si desidera cambiare. Una volta evidenziata la funzione premere il pulsante ENTER. Dopo aver selezionato la funzione utilizzare il pulsante Freccia in alto (▲) oppure Freccia in basso (▼) per cambiare le impostazioni. Una volta effettuati i cambiamenti, premere il pulsante ENTER e poi premere e tenere premuto il pulsante MENU per almeno tre secondi per memorizzare la variazione. Se non si preme e si tiene premuto il pulsante MENU entro otto secondi la variazione viene memorizzata automaticamente. Per uscire senza apportare modifiche premere il pulsante MENU.

DMX Address - **Consente di impostare l'indirizzo DMX desiderato.**

1. Premere il pulsante MENU fino a visualizzare "**DMX Address**" e premere ENTER.
2. Sarà visualizzato l'indirizzo DMX corrente. Premere il pulsante Freccia in alto (▲) oppure Freccia in basso (▼) per cercare l'indirizzo desiderato.
3. Premere ENTER per confermare e collegare il controller DMX.

Show Mode - **Modalità Show da 1 a 3 (predisposte all'origine). È possibile eseguire la modalità Show con o senza la modalità Attivazione sonora.**

1. Premere il pulsante MENU fino a visualizzare "**Show Mode**" e premere ENTER.
2. "Viene ora visualizzato **Show X**", dove "**X**" rappresenta un numero tra 1 e 3. Utilizzare il pulsante Freccia in alto (▲) oppure Freccia in basso (▼) per cercare lo show desiderato.
3. Una volta trovato lo show desiderato, premere ENTER, poi premere e tenere premuto il pulsante MENU per almeno 3 secondi per avviare lo show. Dopo aver impostato lo show desiderato, è possibile cambiarlo in qualsiasi momento utilizzando il pulsante Freccia in alto (▲) oppure Freccia in basso (▼).

Slave Mode - **Consente di impostare l'unità come master o slave in configurazione Master/Slave.**

1. Premere il pulsante MENU fino a visualizzare "**Slave Mode**" e premere ENTER. Verrà visualizzato "**Master**", "**Slave 1**" oppure "**Slave 2**".
2. Premere il pulsante Freccia in alto (▲) oppure Freccia in basso (▼) fino a visualizzare l'impostazione desiderata e premere ENTER per confermare.

DMX Last State - **Questa modalità viene utilizzata come modalità di sicurezza; in caso di perdita o interruzione del segnale DMX, o di perdita del collegamento di alimentazione elettrica, l'apparecchiatura passerà alla modalità di funzionamento scelta nell'impostazione. È anche possibile impostarla come modalità di funzionamento dell'apparecchiatura al momento dell'avviamento.**

1. Premere il pulsante MENU fino a visualizzare "**DMX Last State**" e premere ENTER. Sarà visualizzata l'ultima impostazione di stato.
2. Utilizzare il pulsante Freccia in alto (▲) oppure Freccia in basso (▼) per selezionare la modalità di funzionamento in caso di perdita del segnale DMX.

• **Last State** - In caso di perdita del segnale DMX, l'apparecchiatura rimane nell'ultima impostazione DMX. Quando viene ripristinata l'alimentazione elettrica in questa modalità, l'apparecchiatura riprenderà automaticamente l'ultima impostazione DMX

• **Master/Slave** - In caso di perdita del segnale DMX o del collegamento all'alimentazione elettrica, l'unità passerà automaticamente alla modalità Master/Slave ed eseguirà uno show integrato.

• **Blackout** - In caso di perdita o interruzione del segnale DMX, l'unità passerà automaticamente alla modalità stand-by.

3. Premere ENTER per confermare l'impostazione desiderata.

Back Light - Consente di spegnere la retroilluminazione del display dopo 2 minuti.

1. Premere il pulsante MENU fino a visualizzare "**Back Light**" e premere ENTER.
2. Verrà visualizzato "**ON**" oppure "**OFF**". Premere il pulsante Freccia in alto (▲) oppure Freccia in basso (▼) e selezionare "**ON**" per mantenere il display sempre acceso, oppure "**OFF**" per impostare la funzione di spegnimento dopo 2 minuti di inattività. Per riattivarlo premere uno qualsiasi dei pulsanti.
3. Premere ENTER e poi premere e tenere premuto il pulsante MENU per almeno 3 secondi per confermare.

Manual Test - Questa funzione consente di effettuare una verifica manuale della ruota colore, dell'effetto acqua (water wave) e del dimmer. In questa funzione è inoltre possibile regolare manualmente la ruota colore, la velocità di rotazione ed il dimmer.

1. Premere il pulsante MENU fino a visualizzare "**Manual Test**" e premere ENTER.
2. Utilizzare il pulsante Freccia in alto (▲) oppure Freccia in basso (▼) per passare da "**Color**" a "**Water**" oppure a "**Dimmer**". Selezionare la funzione che si desidera verificare e premere ENTER.
3. Utilizzare i pulsanti Freccia in alto (▲) oppure Freccia in basso (▼) per regolare i valori di verifica/controllo della funzione. Premere il pulsante MENU dopo aver verificato le funzioni.
4. È anche possibile impostare le proprie preferenze e restare nella modalità senza abbandonarla; le impostazioni non cambieranno.

Auto Test - Questa funzione esegue un programma di test automatico.

1. Premere il pulsante MENU fino a visualizzare "**Auto Test**" e premere ENTER.
2. L'apparecchiatura esegue ora una verifica automatica. Premere il pulsante MENU per uscire.

Fixture Temp. - Con questa funzione è possibile visualizzare la temperatura dell'apparecchiatura.

1. Premere il pulsante MENU fino a visualizzare "**Fixture Temp.**" e premere ENTER.
2. Viene visualizzata la temperatura dell'apparecchiatura. Premere il pulsante MENU per uscire.

Fixture Hours - Questa funzione consente di visualizzare le ore di funzionamento dell'unità.

1. Premere il pulsante MENU fino a visualizzare "**Fixture Hours**" e premere ENTER.
2. Viene visualizzato il tempo di funzionamento dell'unità. Premere il pulsante MENU per uscire.

Firmware Version - Mostra la versione del software.

1. Premere il pulsante MENU fino a visualizzare "**Firmware Version**". Premere il pulsante ENTER per visualizzare la versione del software.
2. Premere il pulsante MENU per uscire.

Reset - Utilizzare questa funzione per ripristinare le impostazioni dell'unità.

1. Premere il pulsante MENU fino a visualizzare "**Reset**". Premere il pulsante ENTER per far sì che l'unità si re-imposti.

CONTROLLO DMX

Controllo Universale DMX: questa funzione consente di utilizzare il controller universale DMX-512 per controllare master dimmer, rotazione e colore. Un controller DMX permette di creare programmi unici ritagliati sulle necessità individuali.

1. H2O DMX IR è un'apparecchiatura DMX a 3 canali. Vedere pagina 12 per le descrizioni dettagliate dei valori e delle funzioni DMX.
2. Per controllare l'apparecchiatura in modalità DMX, seguire le procedure di installazione descritte nelle pagine 6 e 7 e le specifiche di installazione allegate al controller DMX. Seguire le istruzioni riportate a pagina 8 per impostare l'indirizzo DMX.
3. Utilizzare i fader del controller per comandare le varie funzioni DMX dell'apparecchiatura.
4. Per cavi di lunghezza superiore a 30 m. utilizzare un terminatore sull'ultima apparecchiatura.
5. Per assistenza sull'utilizzo in modalità DMX consultare il manuale allegato al controller DMX.

Messa a fuoco delle lenti: è possibile mettere a fuoco la lente ruotandola in senso orario oppure anti-orario.

CONFIGURAZIONE MASTER/SLAVE

Configurazione Master/Slave: questa funzione consente di collegare e attivare fino a 16 unità senza controller. In modalità Master/Slave un'apparecchiatura agirà da unità di controllo e tutte le altre eseguiranno gli stessi programmi. Qualsiasi unità può funzionare come Master o come Slave.

1. Utilizzando cavi dati DMX approvati, collegare in cascata (daisy chain) le unità tramite i connettori XLR posizionati sul retro delle apparecchiature. Rammentare che il connettore maschio XLR è relativo al segnale in ingresso e quello XLR femmina al segnale in uscita. La prima unità della catena (master) utilizza solo il connettore XLR femmina mentre l'ultima utilizza solo il connettore XLR maschio. Per cavi molto lunghi si suggerisce un terminatore sull'ultima apparecchiatura.
2. Impostare l'unità Master per lo show desiderato. Poi premere il pulsante MENU fino a visualizzare "**Slave Mode**" e premere ENTER. Premere il pulsante Freccia in alto (▲) oppure Freccia in basso (▼) fino a visualizzare "**Master**" e premere ENTER.
3. Sulle unità Slave premere il pulsante MENU fino a visualizzare "**Slave Mode**" e premere ENTER. Premere il pulsante Freccia in alto (▲) oppure Freccia in basso (▼) fino a visualizzare "**Slave 1**" oppure "**Slave 2**" e premere ENTER.
4. Le unità Slave seguiranno il programma dell'unità Master.

SCHEMA FOTOMETRICO

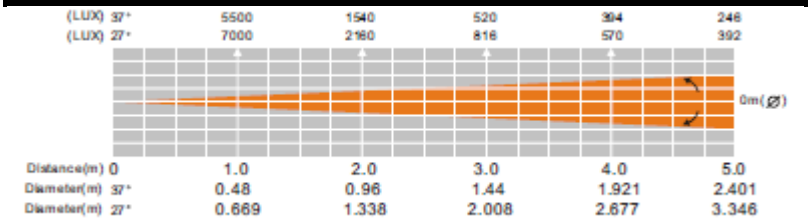

TELECOMANDO UC IR DI ADJ

Il telecomando a infrarossi **UC IR** consente il controllo di varie funzioni (vedere sotto). Per gestire l'apparecchiatura è necessario puntare il telecomando nella sua direzione da una distanza non superiore a 9 metri.

STAND BY - Questo pulsante oscura l'apparecchiatura.

FULL ON - Non utilizzato con questa apparecchiatura.

FADE/GOBO - Premere questo pulsante per selezionare l'effetto onda desiderato. Utilizzare i pulsanti da 4 a 9 per regolare velocità e direzione. Vedere lo schema che segue.

"DIMMER +" e "DIMMER -" - Utilizzare questi pulsanti per regolare l'intensità di uscita.

STROBE - Non utilizzato con questa apparecchiatura.

COLOR - Premere questo pulsante per selezionare il colore desiderato. Utilizzare i pulsanti da 4 a 9 per regolare velocità e direzione. Vedere lo schema che segue.

1-9 - Quando viene premuto Show 0, i pulsanti 1-3 consentono di selezionare una modalità show da eseguire. Quando viene premuto il pulsante Fade/Gobo, i pulsanti 4-9 controllano velocità e direzione. Vedere lo schema che segue.

SOUND ON & OFF - Pulsanti non utilizzati con questa apparecchiatura.

SHOW 0 - Questo pulsante attiva la modalità show. Utilizzare i pulsanti da 1 a 3 per selezionare lo show desiderato. Vedere lo schema che segue.

1	Show1 (in modalità Show)
2	Show2 (in modalità Show)
3	Show3 (in modalità Show)
4	Bassa velocità, senso orario (in modalità Colore oppure Gobo)
5	Media velocità, senso orario (in modalità Colore oppure Gobo)
6	Alta velocità, senso orario (in modalità Colore oppure Gobo)
7	Bassa velocità, senso anti-orario (in modalità Colore oppure Gobo)
8	Media velocità, senso anti-orario (in modalità Colore oppure Gobo)
9	Alta velocità, senso anti-orario (in modalità Colore oppure Gobo)

VALORI E FUNZIONI DMX		
Canale	**Valore**	**Funzione**
1		DIMMER PRINCIPALE
	1 - 255	0% - 100%
2		ROTAZIONE
	0 - 9	NESSUNA ROTAZIONE
	10 - 120	ROTAZIONE IN SENSO ORARIO - VELOCE -> LENTA
	121 - 134	NESSUNA ROTAZIONE
	135 - 245	SENSO ANTI-ORARIO LENTA - VELOCE
	246 - 255	NESSUNA ROTAZIONE
3		COLORE
	0 - 10	BIANCO
	11 - 21	BIANCO E ARANCIO
	22 - 32	ARANCIO
	33 - 43	ARANCIO E VERDE
	44 - 54	VERDE
	55 - 65	VERDE E BLU
	66 - 76	BLU
	77 - 87	BLU E GIALLO
	88 - 98	GIALLO
	99 - 109	GIALLO E VIOLA
	110 - 120	VIOLA
	121 - 127	PORPORA E BIANCO
	128 - 187	ROTAZIONE IN SENSO ANTI-ORARIO VELOCE - LENTA
	188 - 196	STOP
	197 - 255	ROTAZIONE IN SENSO ORARIO LENTA - VELOCE

MONTAGGIO LENTE DA 27 GRADI

L'installazione della lente è un procedimento abbastanza semplice. Si raccomanda comunque la massima attenzione durante l'installazione.

Svitare e rimuovere la lente di messa a fuoco. Con il pollice spingere delicatamente la lente verso l'esterno fino a farla "saltare" fuori.

Quando la lente è sbloccata dovrebbe essere visibile quanto mostrato nella figura a sinistra. Rimuovere la lente e l'anello di bloccaggio.

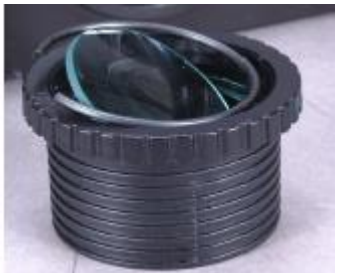

Capovolgere il contenitore della lente di messa a fuoco ed inserire la lente. Inserire accuratamente l'anello di bloccaggio. Procedere con attenzione. Assicurarsi che l'anello di bloccaggio sia correttamente posizionato, a filo con la lente. Riavvitare il dorso della lente all'unità H2O DMX IR.

CAVO DI ALIMENTAZIONE DAISY CHAIN

Questa caratteristica consente di collegare tra loro diverse apparecchiature tramite connettori IEC in ingresso e uscita. È possibile collegare fino ad un massimo di 10 apparecchiature a 120 V e 17 a 230 V. Oltre il numero massimo di apparecchiature collegabili, occorre utilizzare un'altra presa elettrica. È necessario che siano apparecchiature uguali. NON combinare apparecchiature diverse.

SOSTITUZIONE FUSIBILE

Sostituzione fusibile: Scollegare l'unità da qualsiasi eventuale alimentazione elettrica. Dopo aver scollegato l'alimentazione elettrica, utilizzare un giravite Phillips per svitare il portafusibile posizionato attorno agli ingressi I.E.C. Rimuovere il fusibile guasto e sostituirlo con uno nuovo e riavvitare il portafusibile in posizione.

Avvertenza! *Se dopo aver sostituito il fusibile i nuovi continuano a saltare, interrompere l'utilizzo dell'apparecchiatura. Per ulteriori informazioni, contattare l'Assistenza Clienti. Continuare ad utilizzare l'unità potrebbe danneggiarla seriamente.*

PULIZIA

Pulizia dell'apparecchiatura: è opportuno eseguire periodicamente la pulizia delle lenti interne ed esterne per eliminare residui di nebbia, fumo e polvere ottimizzando così la resa luminosa.

1. Per la pulizia del contenitore, utilizzare un normale detergente per vetri ed un panno morbido
2. Pulire ogni 20 giorni le ottiche esterne con un panno morbido e detergente per vetri.
3. Prima di ricollegare l'apparecchiatura assicurarsi sempre di aver asciugato completamente tutte le parti.

La frequenza delle pulizie dipende dall'ambiente nel quale operano le apparecchiature (luoghi fumosi, polverosi, umidi o nebbiosi). In caso di uso intensivo si raccomanda di pulire le apparecchiature una volta al mese. La pulizia periodica assicura lunga durata e ottima resa.

RISOLUZIONE DEI PROBLEMI

Risoluzione dei problemi: viene riportato di seguito un elenco dei problemi più comuni che si possono riscontrare con le relative soluzioni.

Nessuna emissione luminosa dall'unità:

1. Accertarsi che il fusibile non sia bruciato. Il fusibile è posizionato sul pannello posteriore all'interno della presa di alimentazione. Vedere Sostituzione fusibile.

SPECIFICHE

MODELLO:	**H2O DMX IR**
Voltaggio:	100 V ~ 240 V / 50 ~ 60 Hz
LED:	1 LED da 80 W
Assorbimento:	70 W
Dimensioni:	(LxPxA) 11.75" x 9" x 8" mm. 301 x 232 x 207
Peso:	9 libbre / 4 Kg.
Cavo di alimentazione Daisy Chain:	collegamento massimo di 10 apparecchiature (120 V) collegamento massimo di 17 apparecchiature (240 V)
Fusibile:	3,15 A
Posizionamento:	qualsiasi posizione stabile
Angolo di proiezione del fascio luminoso:	37 gradi (standard) 27 gradi (opzionale)
Colori:	5 + Bianco e Suddivisione colori

Rilevamento automatico della tensione: *questa apparecchiatura è dotata di un commutatore automatico in grado di rilevare la tensione quando collegato ad una presa elettrica.*

Si prega di notare: *specifiche e miglioramenti della presente unità e del relativo manuale sono soggetti a variazioni senza alcun preavviso.*

ROHS - Un grande contributo alla conservazione dell'Ambiente

Egregio Cliente,

L'Unione Europea ha adottato una direttiva sulla restrizione/proibizione dell'utilizzo di sostanze pericolose. Tale direttiva, denominata RoHS, è un argomento molto discusso nell'industria elettronica.

Essa prevede, tra l'altro, restrizioni nell'uso di sei specifici materiali: Piombo (Pb), Mercurio (Hg), Cromo esavalente (CR VI), Cadmio (Cd), Bifenili Polibromurati (PBB) come ritardanti di fiamma, polibromodifelileteri (PBDE) anch'esso ritardante di fiamma. Questa direttiva si applica a quasi tutte le apparecchiature elettriche ed elettroniche il cui funzionamento comporti la creazione di campi elettrici o elettromagnetici, in breve: qualsiasi tipo di apparecchiatura elettronica di utilizzo domestico o lavorativo.

Quali fabbricanti di prodotti AMERICAN AUDIO, AMERICAN DJ, ELATION Professional e illuminazioni ACCLAIM, siamo obbligati a conformarci alla direttiva RoHS. Ecco perché, già due anni prima che tale direttiva entrasse in vigore, abbiamo avviato la nostra ricerca di materiali e processi di produzione alternativi e non dannosi per l'ambiente.

Molto prima della direttiva RoHS tutti i nostri prodotti erano fabbricati in accordo agli standard dell'Unione Europea. Grazie a costanti verifiche e test dei materiali, possiamo garantire che tutti i componenti da noi utilizzati sono sempre conformi RoHS e che il processo di produzione è, nei limiti della tecnologia attuale, non dannoso per l'ambiente.

La direttiva ROHS è un passo molto importante verso la protezione del nostro ambiente. Noi, quali produttori, ci sentiamo obbligati a dare il nostro contributo in tal senso.

WEEE – Rifiuti di materiale Elettrico ed Elettronico

Ogni anno migliaia di tonnellate di componenti elettronici, dannosi per l'ambiente, finiscono nelle discariche in tutto il mondo. Per assicurare il miglior smaltimento o ricupero possibili di componenti elettronici, l'Unione Europea ha adottato la direttiva WEEE.

Il sistema WEEE (Rifiuti di materiale Elettrico ed Elettronico) può essere paragonato al sistema "Green Spot" utilizzato per diversi anni. I produttori devono contribuire al recupero dei rifiuti derivanti dalla messa in commercio dei propri prodotti. Le risorse finanziarie ottenute in tal modo saranno destinate allo sviluppo di un sistema comune di gestione rifiuti. Ecco perché possiamo garantire un programma di rottamazione e riciclo professionale e non dannoso per l'ambiente.

Quali produttori siamo registrati presso l'EAR (Registro delle Apparecchiature Elettriche Usate) tedesco apportandovi anche il nostro contributo.

(Registrazione: DE41027552)

Ciò significa che i prodotti AMERICAN DJ e AMERICAN AUDIO possono essere depositati gratuitamente nei punti di raccolta e riutilizzati in base al programma di riciclo. Prodotti ELATION Professional di esclusivo utilizzo professionale dovranno essere gestiti da noi. Per assicurarne il corretto smaltimento, si prega di inviare i prodotti Elation non più utilizzabili direttamente a noi.

Come la RoHS di cui sopra, la direttiva WEEE rappresenta un contributo importante per la protezione dell'ambiente e noi siamo lieti di poter aiutare a mantenerlo pulito grazie a questo sistema.

Saremo lieti di rispondere a qualsiasi vostra domanda o suggerimento che desidererete inviarci scrivendoci al seguente indirizzo: info@americandj.eu

A.D.J. Supply Europe B.V.
Junostraat 2
6468 EW Kerkrade
Paesi Bassi
www.americandj.eu